LORO-X DRAINJET EMERGENCY SCUPPER DRAIN, SIPHONIC FLOW, SERIES 62, WITHOUT ROOF PENETRATION, WITH CLAMPING FLANGE FOR

LORO-DRAINJET ATTIKA Emergency drain with clamping flange for plastic, height 50 m Series 62 DN 70

Kiírási szöveg

LORO-X DRAINJET siphonic parapet drain, series 62 without penetration into the roof, for emergency drainage with siphonic flow, discharge rate 14.5 l/s at 75 mm water level on the roof and 50 mm weir height, with clamping flange, as loose and fixed flange construction, 90-degree upstand for plastic roofing sheets, roof penetration depth 0 mm, in accordance with DIN EN 1253, proof of performance with standard-compliant testing system with 4.2m non-ventilated downpipe according to system data sheet LX637, made of stainless steel, DN70



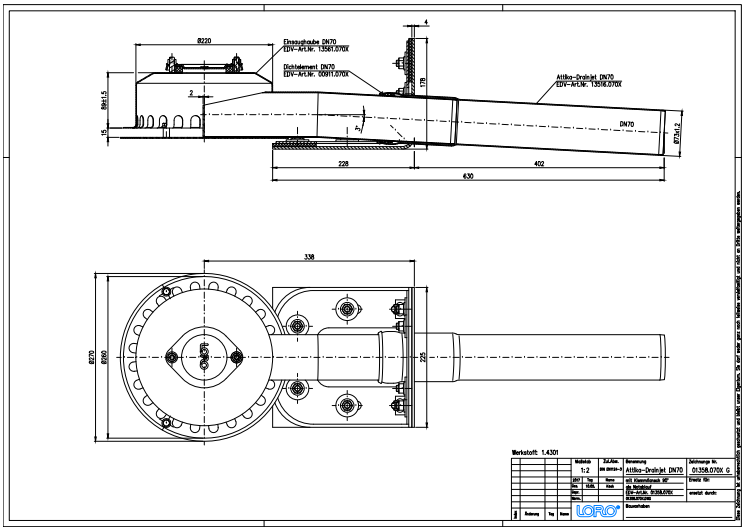

Cikkadatok

EAN kód	**4038088066188**
ETIM osztály	**EC010400**
Névleges átmérő	**DN 70**
Külső méretek (MxSzxH)	**270 x 878 x 188 mm**
Súly	**7,90 Kg (STK)**
Termékcsoport	**9**
Vámtarifaszám	**73072980**
Anyag / Szín	**Edelstahl, Silber**

Használati megjegyzés

LORO-DRAINJET® Attika-Notabläufe-ohne Eingriff ins Dach, DN 50 und DN 70, für Kunststoff-Dachabdichtungsbahnen

Letöltések

Alles online

Szerelési útmutató (PDF)
Engedély (PDF)
CAD 3D (DWG)
Méretrajz (PDF)
LX rendszer-adatlap 637
BIM 3D (STEP)
Prospektus (PDF)
CAD 2D (DXF)
BIM 3D (IFC)