LORO-DRAINLET ATTIKA NOTABL.M.KLEMMFL.F.

LORO-DRAINLET Attika emergency drain with clamping flange for plastic, height 40 mm, series 62 DN 70

Descrizione

LORO-X DRAINLET gravity flow parapet drain, series 62 without penetration into the roof, for emergency drainage with gravity flow, discharge rate 1.4 l/s at 75 mm water level on the roof and 40 mm weir height, with clamping flange, as loose and fixed flange construction, 90-degree upstand for plastic roofing sheets, roof penetration depth 0 mm, in accordance with DIN EN 1253, proof of performance with standard-compliant testing system with 4.2m non-ventilated downpipe according to system data sheet LX1586, made of stainless steel, DN70

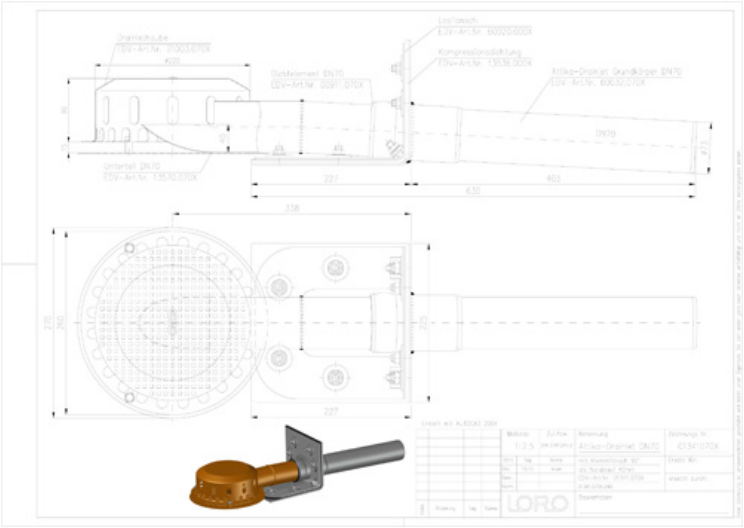

Dati articolo

Codice EAN	4038088096079
Classe ETIM	EC010400
Diametro nominale	DN 70
Misure esterne (AxLxP)	971 x 270 x 193 mm
Peso	7,70 Kg (STK)
Gruppo prodotti	9
Numero tariffa doganale	73072980
Materiale / Colore	Edelstahl, Silber

Note d'uso

LORO-X DRAINJET-Attikaentwässerungssysteme ohne Eingriff ins Dach mit Druckströmung sind gemäß angemeldeter und eingetragener Patente und Gebrauchsmuster optimiert für platzsparenden Einsatz ohne Eingriff in die Wärmedämmung oder die Betondecke des Daches. Obwohl keine Aussparung in der Dachkonstruktion oder der Wärmedämmung notwendig ist, ermöglicht die patentierte Systemform durch den Saugeffekt der Druckströmung hohe Literleistungen von bis zu 16 l/s. Das Prinzip der Attika-Aussenentwässerung wird mit diesem System als Hauptentwässerung und auch als Notentwässerung optimal umgesetzt, ohne dass das Regenwasser auch nur einen Millimeter in das Gebäude gelangen kann. Je nach Anforderung kann das System mit DN50 Fallleitung besonders platzsparend (auch hinter der Fassade) , oder mit besonders starker Leistung (DN70-DN100) geplant werden. Dadurch dass das System keinen Eingriff in das Dach erfordert, eignet es sich auch optimal zur Sanierung bestehender Gebäude mit dünner Wärmedämmung, oder für Gebäude mit dem sogenannten Umkehrdachprinzip bei denen der Ablauf direkt auf der Dachkonstruktion aufliegen kann, ohne die Betondecke aufstemmen zu müssen. Je nach … (leggi il testo completo online)

Download

Alles online

Istruzioni di installazione (PDF)
Certificato (PDF)
CAD 3D (DWG)
Disegno dimensionale (PDF)
Scheda tecnica del sistema LX 1607
BIM 3D (STEP)
Brochure (PDF)
CAD 2D (DXF)
BIM 3D (IFC)