LORO-DRAINLET ATTIKA NOTABL.M.KLEMMFL.F.

LORO-DRAINLET Attika emergency drain with clamping flange for plastic, height 40 mm, series 62 DN 70

Popis

LORO-X DRAINLET gravity flow parapet drain, series 62 without penetration into the roof, for emergency drainage with gravity flow, discharge rate 1.4 l/s at 75 mm water level on the roof and 40 mm weir height, with clamping flange, as loose and fixed flange construction, 90-degree upstand for plastic roofing sheets, roof penetration depth 0 mm, in accordance with DIN EN 1253, proof of performance with standard-compliant testing system with 4.2m non-ventilated downpipe according to system data sheet LX1586, made of stainless steel, DN70

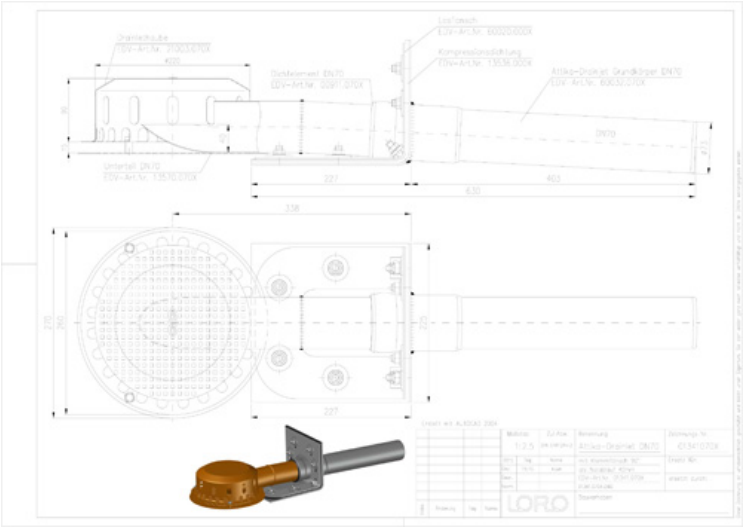

Údaje o artiklu

EAN kód	4038088096079
ETIM třída	EC010400
Jmenovitý průměr	DN 70
Vnější rozměry (VxŠxD)	971 x 270 x 193 mm
Hmotnost	7,70 Kg (STK)
Skupina produktů	9
Celní sazebník	73072980
Materiál / Barva	Edelstahl, Silber

Pokyny k použití

LORO-X DRAINJET-Attikaentwässerungssysteme ohne Eingriff ins Dach mit Druckströmung sind gemäß angemeldeter und eingetragener Patente und Gebrauchsmuster optimiert für platzsparenden Einsatz ohne Eingriff in die Wärmedämmung oder die Betondecke des Daches. Obwohl keine Aussparung in der Dachkonstruktion oder der Wärmedämmung notwendig ist, ermöglicht die patentierte Systemform durch den Saugeffekt der Druckströmung hohe Literleistungen von bis zu 16 l/s. Das Prinzip der Attika-Aussenentwässerung wird mit diesem System als Hauptentwässerung und auch als Notentwässerung optimal umgesetzt, ohne dass das Regenwasser auch nur einen Millimeter in das Gebäude gelangen kann. Je nach Anforderung kann das System mit DN50 Fallleitung besonders platzsparend (auch hinter der Fassade) , oder mit besonders starker Leistung (DN70-DN100) geplant werden. Dadurch dass das System keinen Eingriff in das Dach erfordert, eignet es sich auch optimal zur Sanierung bestehender Gebäude mit dünner Wärmedämmung, oder für Gebäude mit dem sogenannten Umkehrdachprinzip bei denen der Ablauf direkt auf der Dachkonstruktion aufliegen kann, ohne die Betondecke aufstemmen zu müssen. Je nach Dachabdichtungsbahn erfolgt die Anbindung als Klebeflansch … (přečíst celý text online)

Ke stažení

Alles online

Návod k instalaci (PDF)
Certifikát (PDF)
CAD 3D (DWG)
Výkres rozměrů (PDF)
Systémový datový list LX 1607
BIM 3D (STEP)
Prospekt (PDF)
CAD 2D (DXF)
BIM 3D (IFC)