LORO-DRAINLET ATTIKA NOTABL.M.KLEMMFL.F.

LORO-DRAINLET Attika emergency drain with clamping flange for plastic, height 40 mm, series 62 DN 70

Opis

LORO-X DRAINLET gravity flow parapet drain, series 62 without penetration into the roof, for emergency drainage with gravity flow, discharge rate 1.4 l/s at 75 mm water level on the roof and 40 mm weir height, with clamping flange, as loose and fixed flange construction, 90-degree upstand for plastic roofing sheets, roof penetration depth 0 mm, in accordance with DIN EN 1253, proof of performance with standard-compliant testing system with 4.2m non-ventilated downpipe according to system data sheet LX1586, made of stainless steel, DN70

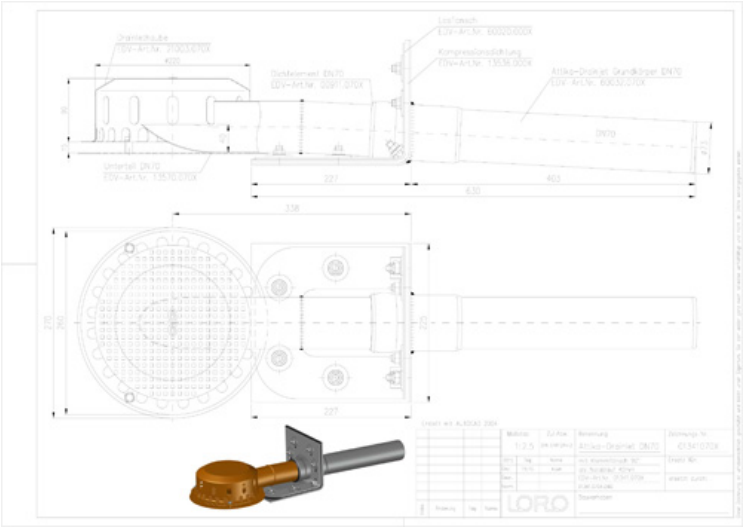

Podaci o artiklu

EAN kod	4038088096079
ETIM klasa	EC010400
Nazivni promjer	DN 70
Vanjske mjere (VxŠxD)	971 x 270 x 193 mm
Težina	7,70 Kg (STK)
Grupa proizvoda	9
Carinski tarifni broj	73072980
Materijal / Boja	Edelstahl, Silber

Napomena za upotrebu

LORO-X DRAINJET-Attikaentwässerungssysteme ohne Eingriff ins Dach mit Druckströmung sind gemäß angemeldeter und eingetragener Patente und Gebrauchsmuster optimiert für platzsparenden Einsatz ohne Eingriff in die Wärmedämmung oder die Betondecke des Daches. Obwohl keine Aussparung in der Dachkonstruktion oder der Wärmedämmung notwendig ist, ermöglicht die patentierte Systemform durch den Saugeffekt der Druckströmung hohe Literleistungen von bis zu 16 l/s. Das Prinzip der Attika-Aussenentwässerung wird mit diesem System als Hauptentwässerung und auch als Notentwässerung optimal umgesetzt, ohne dass das Regenwasser auch nur einen Millimeter in das Gebäude gelangen kann. Je nach Anforderung kann das System mit DN50 Fallleitung besonders platzsparend (auch hinter der Fassade) , oder mit besonders starker Leistung (DN70-DN100) geplant werden. Dadurch dass das System keinen Eingriff in das Dach erfordert, eignet es sich auch optimal zur Sanierung bestehender Gebäude mit dünner Wärmedämmung, oder für Gebäude mit dem sogenannten Umkehrdachprinzip bei denen der Ablauf direkt auf der Dachkonstruktion aufliegen kann, ohne die Betondecke aufstemmen zu müssen. Je nach Dachabdichtungsbahn erfolgt die Anbindung als Klebeflansch … (pročitajte cijeli tekst online)

Preuzimanja

Alles online

Upute za ugradnju (PDF)
Dimenzijski crtež (PDF)
Prospekt (PDF)
Certifikat (PDF)
Tehnički list sustava LX 1607
CAD 2D (DXF)
CAD 3D (DWG)
BIM 3D (STEP)
BIM 3D (IFC)