LORO-X ROOF VENT STACK

LORO-X roof vent caps DN 200

Beskrivelse

LORO roof ventilation for non-cross ventilated double shell roofs, made of steel, hot-dip galvanized, additionally coated, DN200

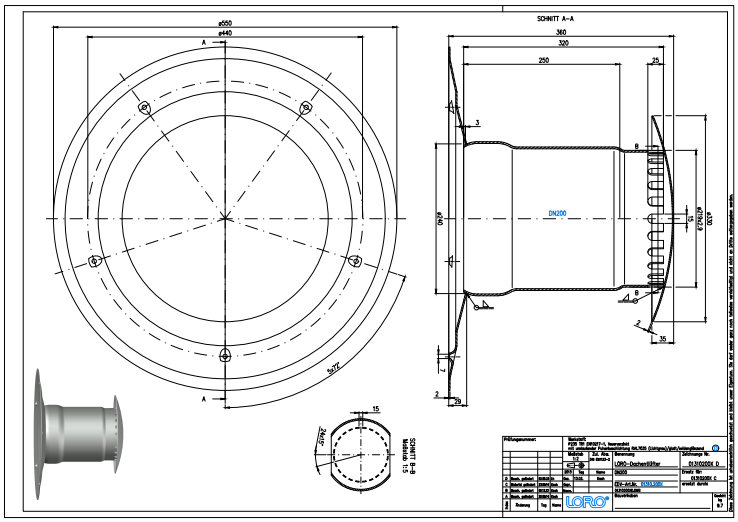

Artikeldata

EAN-kode	**4038088006856**
ETIM Klasse	**EC011292**
Nominel diameter	**DN 200**
Ydermål (HxBxL)	**360 x 360 x 550 mm**
Vægt	**9,70 Kg (STK)**
Produktgruppe	**1**
Toldtarifnummer	**73089098**
Materiale / Farve	**Stahl feuerverzinkt, Silber**

Brugsanvisning

LORO-X Dachentlüfter mit Anschlußrand für zweischalige Dächer, Stahl, feuerverzinkt, zusätzlich beschichtet

Downloads

Alles online

Måltegning (PDF)
CAD 3D (DWG)
Brochure (PDF)
BIM 3D (STEP)
CAD 2D (DXF)
BIM 3D (IFC)