# LORO-X ROOF VENT STACK

**LORO-X roof vent caps DN 125**

## Description

LORO roof ventilation for non-cross ventilated double shell roofs, made of steel, hot-dip galvanized, additionally coated, DN125

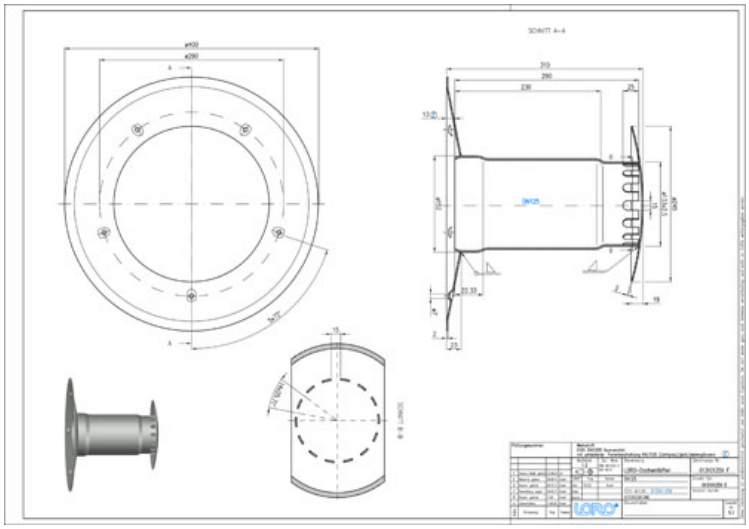

## Données de l'article

| | |
|---|---|
| Code EAN | 4038088006832 |
| Classe ETIM | EC011292 |
| Diamètre nominal | DN 125 |
| Dimensions extérieures (HxLxP) | 400 x 400 x 310 mm |
| Poids | 5,10 Kg (STK) |
| Groupe de produits | 1 |
| Numéro tarifaire douanier | 73089098 |
| Matériau / Couleur | Stahl feuerverzinkt, Silber |

## Note d'utilisation

LORO-X Dachentlüfter mit Anschlußrand für zweischalige Dächer, Stahl, feuerverzinkt, zusätzlich beschichtet

## Téléchargements

Dessin dimensionnel (PDF)
Brochure (PDF)
CAD 2D (DXF)
CAD 3D (DWG)
BIM 3D (STEP)
BIM 3D (IFC)

Alles online