LORO-X SCHWERLASTSCHELLE-BIS-M.KOMBI

LORO-X heavy duty clamp with combi thread M 10/12 with sound insulation DN 125

Popis

LORO-X heavy-duty pipe clip, made of steel, galvanized, with combination thread M10/12, with sound-damping, DN125

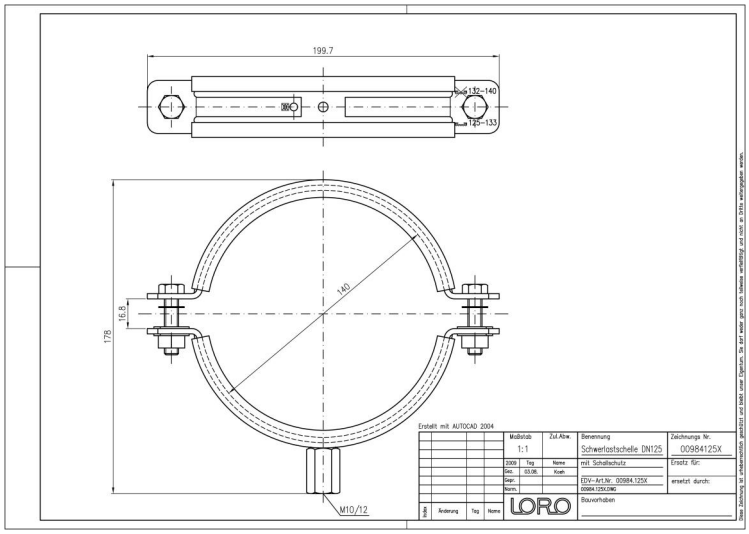

Údaje o artiklu

EAN kód	**4038088089064**
ETIM třída	**EC010049**
Jmenovitý průměr	**DN 125**
Vnější rozměry (VxŠxD)	**178 x 200 x 35 mm**
Hmotnost	**0,50 Kg (STK)**
Skupina produktů	**7**
Celní sazebník	**73269060**
Materiál / Barva	**Stahl feuerverzinkt, Silber**

Pokyny k použití

kein Verwendungshinweis notwendig

Ke stažení

Výkres rozměrů (PDF) · CAD 2D (DXF) · CAD (DWG)

Alles online