LORO-X STUETZ U.FIXIERSCHELLE ZUR SCHALL

LORO-X Sttz and fixing clip for sound decoupling DN 168

Description

LORO-X support and fixing clip, made of steel, for sound decoupling, with sound-damping, DN 168

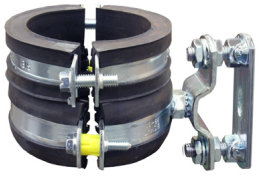

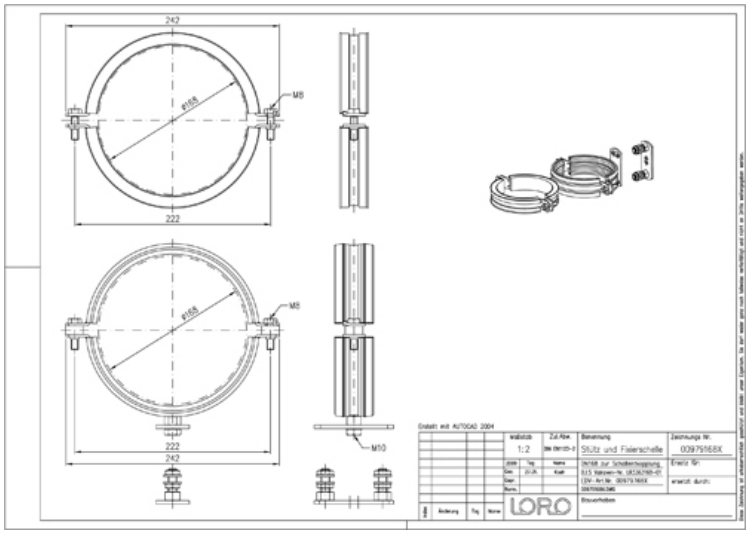

Données de l'article

Code EAN	4038088083918
Classe ETIM	EC000127
Diamètre nominal	DN 168
Dimensions extérieures (HxLxP)	199 x 242 x 32 mm
Poids	1,60 Kg (STK)
Groupe de produits	7
Numéro tarifaire douanier	73269060
Matériau / Couleur	Stahl feuerverzinkt, Silber

Note d'utilisation

LORO-X Rohrschellen weisen eine Sechskantmutter auf, sodass das Risiko des "überdrehens" bei der Montage minimiert wird.In Sonderfällen können Reduzierstücke für die Gewinde z.B. von Müpro eingesetzt werden (zur Schallentkopplung).

Téléchargements

Notice d'installation (PDF)
Dessin dimensionnel (PDF)
Brochure (PDF)
Certificat (PDF)

Alles online