LORO-X STUETZ U.FIXIERSCHELLE ZUR SCHALL

LORO-X Sttz and fixing clip for sound decoupling DN 168

Descriere

LORO-X support and fixing clip, made of steel, for sound decoupling, with sound-damping, DN 168

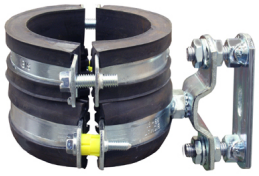

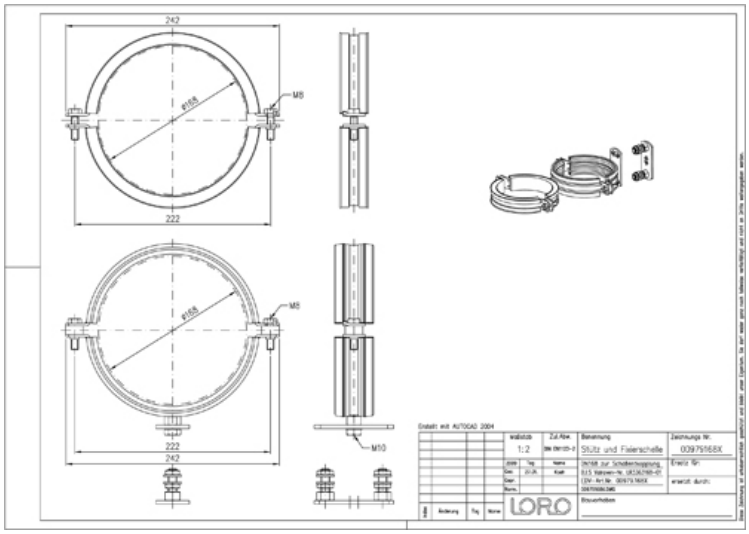

Date articol

Cod EAN	4038088083918
Clasă ETIM	EC000127
Diametru nominal	DN 168
Dimensiuni exterioare (ÎxLxA)	199 x 242 x 32 mm
Greutate	1,60 Kg (STK)
Grupă de produse	7
Număr tarif vamal	73269060
Material / Culoare	Stahl feuerverzinkt, Silber

Notă de utilizare

LORO-X Rohrschellen weisen eine Sechskantmutter auf, sodass das Risiko des "überdrehens" bei der Montage minimiert wird.In Sonderfällen können Reduzierstücke für die Gewinde z.B. von Müpro eingesetzt werden (zur Schallentkopplung).

Descărcări

Alles online

Instrucțiuni de montaj (PDF)
Desen CAD (PDF)
Broșură (PDF)
Certificat (PDF)