LORO-X STUETZ U.FIXIERSCHELLE ZUR SCHALL

LORO-X Sttz and fixing clamp for sound decoupling DN 80

Opis

LORO-X support and fixing clip, made of steel, for sound decoupling, with sound-damping, DN 80

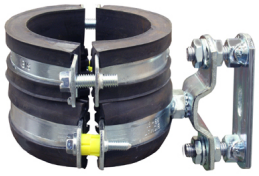

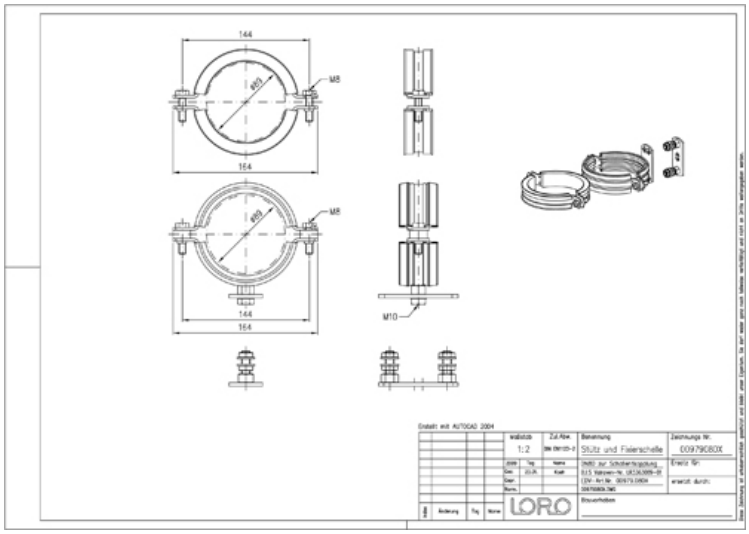

Podatki o izdelku

EAN koda	4038088083871
ETIM razred	EC000127
Nazivni premer	DN 80
Zunanje mere (VxŠxD)	120 x 164 x 32 mm
Teža	1,10 Kg (STK)
Skupina izdelkov	7
Carinska tarifna številka	73269060
Material / Barva	Stahl feuerverzinkt, Silber

Opomba za uporabo

LORO-X Rohrschellen weisen eine Sechskantmutter auf, sodass das Risiko des "überdrehens" bei der Montage minimiert wird.In Sonderfällen können Reduzierstücke für die Gewinde z.B. von Müpro eingesetzt werden (zur Schallentkopplung).

Prenosi

Alles online

Navodila za vgradnjo (PDF)
Merska risba (PDF)
Prospekt (PDF)
Certifikat (PDF)