LORO-X STUETZ U.FIXIERSCHELLE ZUR SCHALL

LORO-X Supporting and fixing clamp for noise insulation DN 70

Leírás

LORO-X support and fixing clip, made of steel, for sound decoupling, with sound-damping, DN70

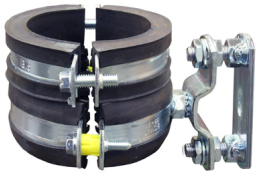

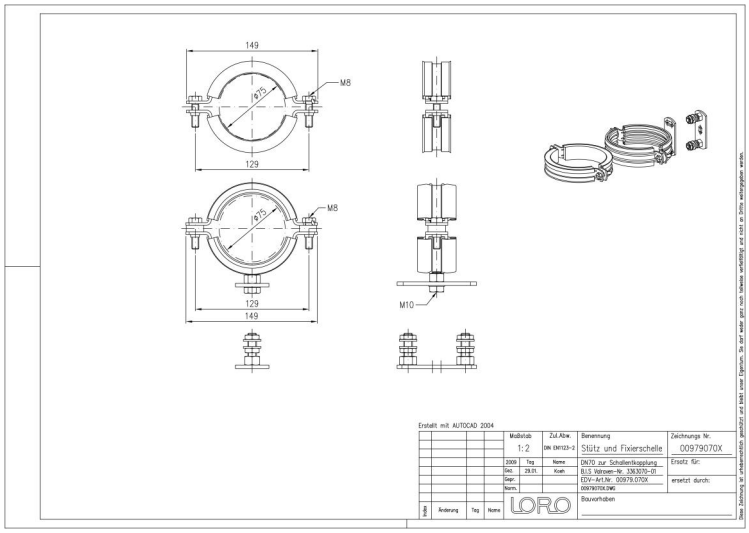

Cikkadatok

EAN kód	4038088083864
ETIM osztály	EC000127
Névleges átmérő	DN 70
Külső méretek (MxSzxH)	104 x 149 x 32 mm
Súly	0,90 Kg (STK)
Termékcsoport	7
Vámtarifaszám	73269060
Anyag / Szín	Stahl feuerverzinkt, Silber

Használati megjegyzés

LORO-X Rohrschellen weisen eine Sechskantmutter auf, sodass das Risiko des "überdrehens" bei der Montage minimiert wird.In Sonderfällen können Reduzierstücke für die Gewinde z.B. von Müpro eingesetzt werden (zur Schallentkopplung).

Letöltések

Szerelési útmutató (PDF)
Engedély (PDF)
Méretrajz (PDF)
Prospektus (PDF)

Alles online