LX-SANIERUNGSDICHTELEMENT ID 145-155MM

LORO-X renovation sealing element, inner diameter 145 to 155 mm

Opis

LORO-X renovation sealing element for inner diameters from 145 to 155 mm, made of EPDM, DN 125

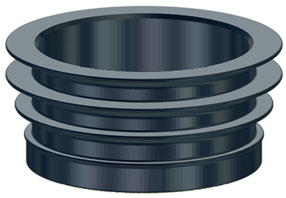

Podaci o artiklu

EAN kod	**4038088109427**
ETIM klasa	**EC003636**
Nazivni promjer	**DN 125**
Vanjske mjere (VxŠxD)	**157 x 157 x 60 mm**
Težina	**0,12 Kg (STK)**
Grupa proizvoda	**7**
Carinski tarifni broj	**40169300**
Materijal / Boja	**EPDM, Schwarz**

Napomena za upotrebu

LORO-X Sanierungsdichtelement z.B. für Regenentwässerung.

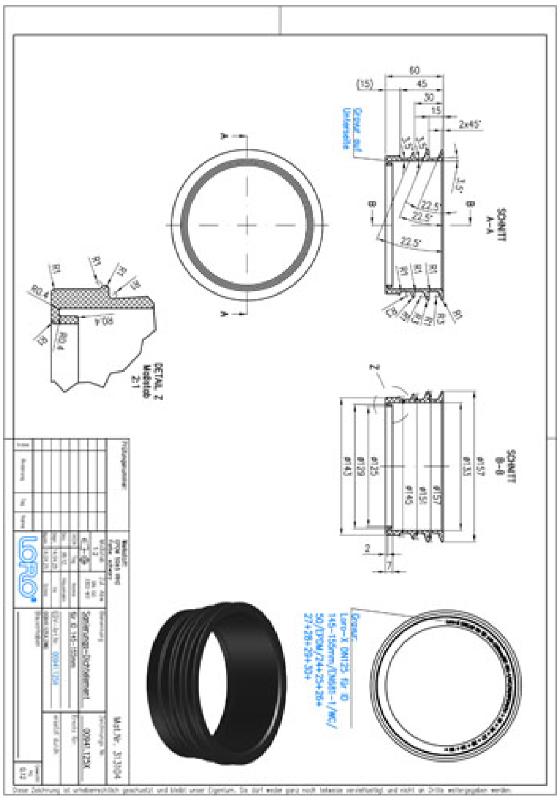

Preuzimanja

Alles online

- Upute za ugradnju (PDF)
- Certifikat (PDF)
- BIM 3D (STEP)
- Dimenzijski crtež (PDF)
- CAD 2D (DXF)
- BIM 3D (IFC)
- Prospekt (PDF)
- CAD 3D (DWG)