## LX-SANIERUNGSDICHTELEMENT ID 77-85MM

**LORO-X renovation sealing element, inner diameter 77 to 85 mm**

### Description

LORO-X renovation sealing element for inner diameters from 77 to 85 mm, made of EPDM, DN 70

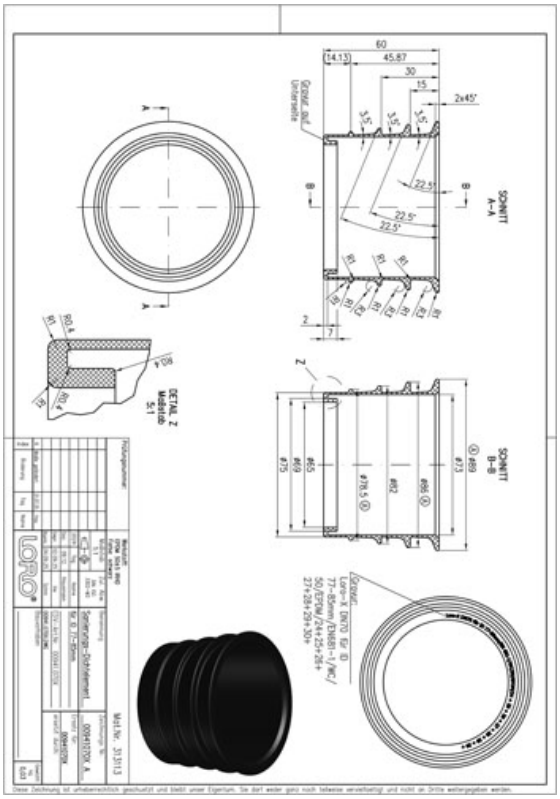


### Données de l'article

| | |
|---|---|
| Code EAN | 4038088110041 |
| Classe ETIM | EC003636 |
| Diamètre nominal | DN 70 |
| Dimensions extérieures (HxLxP) | 89 x 89 x 60 mm |
| Poids | 0,03 Kg (STK) |
| Groupe de produits | 7 |
| Numéro tarifaire douanier | 40169300 |
| Matériau / Couleur | EPDM, Schwarz |

### Note d'utilisation

LORO-X Sanierungsdichtelement z.B. für Regenentwässerung.

### Téléchargements

Alles online

Notice d'installation (PDF)
Dessin dimensionnel (PDF)
Brochure (PDF)
Certificat (PDF)
CAD 2D (DXF)
CAD 3D (DWG)
BIM 3D (STEP)
BIM 3D (IFC)