LORO-VAC SEALING ELEMENT FOR VACUUM APPLICATION DN 70

LORO-X VAC sealing element (black)70

Leírás

LORO-X sealing element for LX pipe/LX socket for vacuum application, DN70

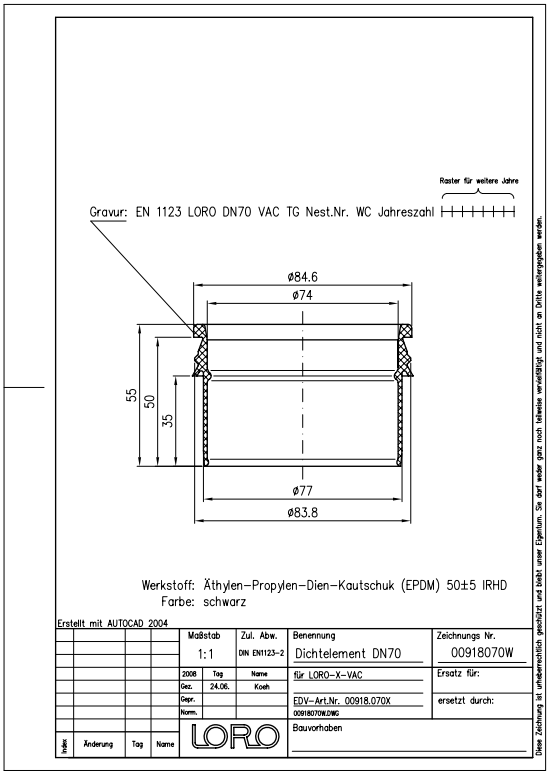

Cikkadatok

EAN kód	4038088062166
ETIM osztály	EC003636
Névleges átmérő	DN 70
Külső méretek (MxSzxH)	36 x 36 x 55 mm
Súly	0,04 Kg (STK)
Termékcsoport	7
Vámtarifaszám	40169997
Anyag / Szín	Äthylen Proylen Dien Kautschuk, Schwarz

Használati megjegyzés

LORO-X Stahlabflussrohre DN 40, 50 und 70 mit LORO-XVAC Vakuumdichtelement aus EPDM sind auch unter Vibration vakuumdicht bis 0,2 bar Absolutdruck (80% Vakuum).

Letöltések

Alles online

Szerelési útmutató (PDF)
Engedély (PDF)
Méretrajz (PDF)
CAD 2D (DXF)
Prospektus (PDF)
CAD (DWG)