LORO-VAC SEALING ELEMENT FOR VACUUM APPLICATION DN 50

LORO-X VAC sealing element (black)50

Beskrivelse

LORO-X sealing element for LX pipe/LX socket for vacuum application, DN50

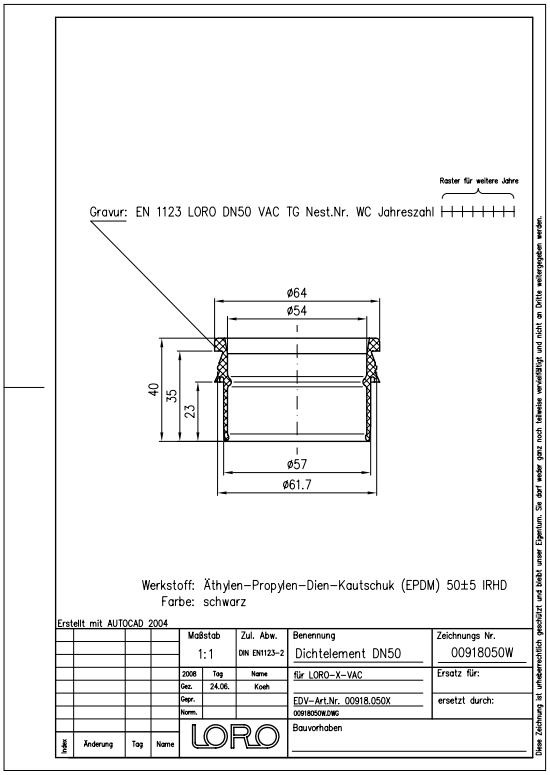

Artikkeldata

EAN-kode	4038088062159
ETIM-klasse	EC003636
Nominell diameter	DN 50
Utvendige mål (HxBxL)	64 x 64 x 40 mm
Vekt	0,02 Kg (STK)
Produktgruppe	7
Tolltariffnummer	40169997
Materiale / Farge	Äthylen Proylen Dien Kautschuk, Schwarz

Bruksanvisning

LORO-X Stahlabflussrohre DN 40, 50 und 70 mit LORO-XVAC Vakuumdichtelement aus EPDM sind auch unter Vibration vakuumdicht bis 0,2 bar Absolutdruck (80% Vakuum).

Nedlastinger

Monteringsanvisning (PDF)
Godkjenning (PDF)
Måltegning (PDF)
CAD 2D (DXF)
Brosjyre (PDF)
CAD (DWG)

Alles online