LORO-X DICHTELEMENT DN 200

LORO-X Dichtelement DN 200

Beschreibung

LORO-X Dichtelement aus Elastomer, für LORO-X Steckmuffenverbindung, DN 200

Artikeldaten

EAN-Code	4038088030455
ETIM Klasse	EC003636
Nennweite	DN 200
Außenmaße (HxBxL)	250 x 250 x 46 mm
Gewicht	0,33 Kg (STK)
Warengruppe	7
Zolltarifnummer	40169997
Material / Farbe	Elastomer, Schwarz

Verwendungshinweis

LORO-X Standarddichtelement z.B. für Regenentwässerung.

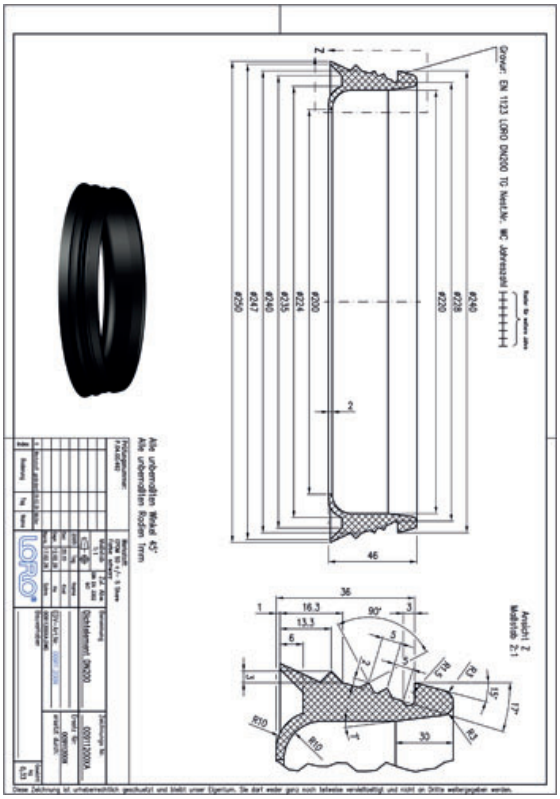

Downloads

Verlegeanleitung (PDF)
Zulassung (PDF)
BIM 3D (STEP)
Maßzeichnung (PDF)
CAD 2D (DXF)
BIM 3D (IFC)
Prospekt (PDF)
CAD 3D (DWG)

Alles online