LORO-X SEALING ELEMENT SBR DN 70

LORO-X sealing element DN 70

Beschrijving

LORO-X sealing element made of elastomer, for LORO-X push-fit socket connection, DN70

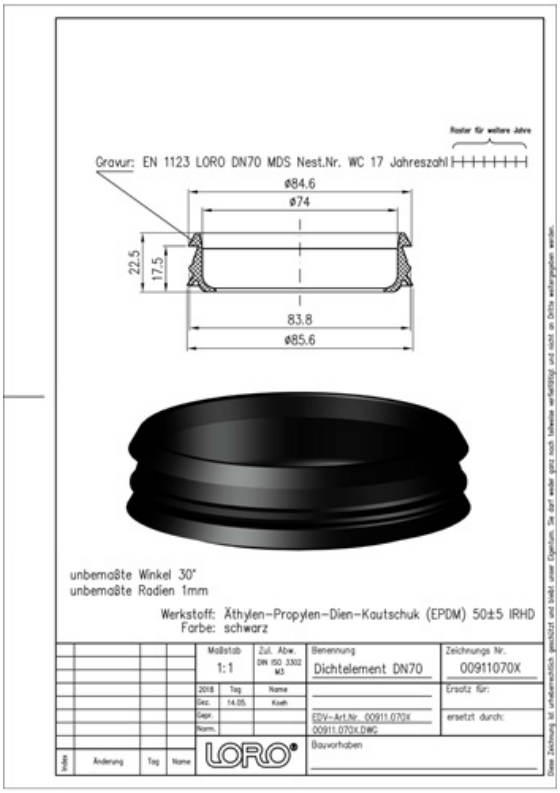

Artikelgegevens

EAN-code	**4038088030400**
ETIM Klasse	**EC003636**
Nominale diameter	**DN 70**
Buitenafmetingen (HxBxL)	**86 x 86 x 23 mm**
Gewicht	**0,02 Kg (STK)**
Productgroep	**7**
Douanetariefnummer	**40169300**
Materiaal / Kleur	**Elastomer, Schwarz**

Gebruiksaanwijzing

LORO-X Standarddichtelement z.B. für Regenentwässerung.

Downloads

Alles online

Installatiehandleiding (PDF)
Maattekening (PDF)
Brochure (PDF)
Certificaat (PDF)
CAD 2D (DXF)
CAD 3D (DWG)
BIM 3D (STEP)
BIM 3D (IFC)
BIM Revit (RFA)