LORO-X CLOSING PLUG WITH SCREW CAP DN 125

LORO-X end cap with screw cap DN 125

Descripción

LORO-X closing plug with screw cap, made of stainless steel, material no. pot 1.4571/cap 1.4301, sealing made of EPDM, DN125

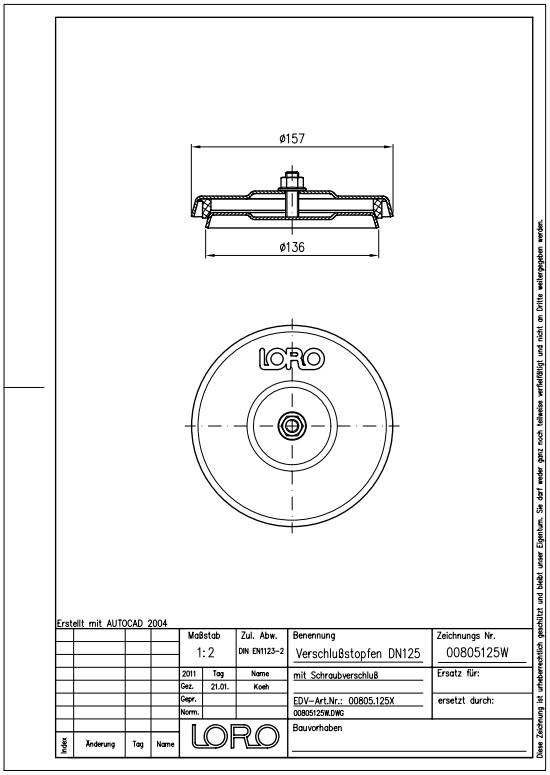

Datos del artículo

Código EAN	**4038088028926**
Clase ETIM	**EC003023**
Diámetro nominal	**DN 125**
Medidas exteriores (AxAxL)	**156 x 156 x 44 mm**
Peso	**0,80 Kg (STK)**
Grupo de productos	**1**
Número de arancel aduanero	**73072980**
Material / Color	**Stahl feuerverzinkt, Silber**

Nota de uso

LORO-X Verschlußstopfen mit Schraubverschluß (bei Drücken über 0,5 bar in Sonderanfertigung auf Anfrage lieferbar)

Descargas

Alles online

Instrucciones de instalación (PDF)
Dibujo dimensional (PDF)
Folleto (PDF)
Certificado (PDF)
CAD 2D (DXF)
CAD 3D (DWG)
BIM 3D (STEP)
BIM 3D (IFC)
BIM Revit (RFA)