LORO-X CLOSING PLUG WITH SCREW CAP DN 125

LORO-X end cap with screw cap DN 125

Popis

LORO-X closing plug with screw cap, made of stainless steel, material no. pot 1.4571/cap 1.4301, sealing made of EPDM, DN125

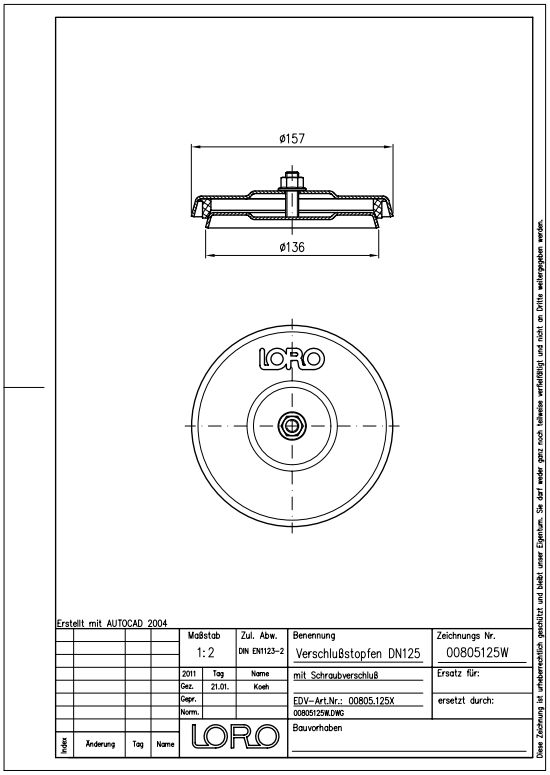

Údaje o artikli

EAN kód	**4038088028926**
ETIM trieda	**EC003023**
Menovitý priemer	**DN 125**
Vonkajšie rozmery (VxŠxH)	**156 x 156 x 44 mm**
Hmotnosť	**0,80 Kg (STK)**
Skupina produktov	**1**
Colný sadzobník	**73072980**
Materiál / Farba	**Stahl feuerverzinkt, Silber**

Pokyny na použitie

LORO-X Verschlußstopfen mit Schraubverschluß (bei Drücken über 0,5 bar in Sonderanfertigung auf Anfrage lieferbar)

Na stiahnutie

Alles online

Návod na montáž (PDF)
Certifikát (PDF)
BIM 3D (STEP)
Rozmerový výkres (PDF)
CAD 2D (DXF)
BIM 3D (IFC)
Prospekt (PDF)
CAD 3D (DWG)
BIM Revit (RFA)