LORO-X CLOSING PLUG WITH SCREW CAP DN 80

LORO-X end cap with screw cap DN 80

Description

LORO-X closing plug with screw cap, made of stainless steel, material no. pot 1.4571/cap 1.4301, sealing made of EPDM, DN 80

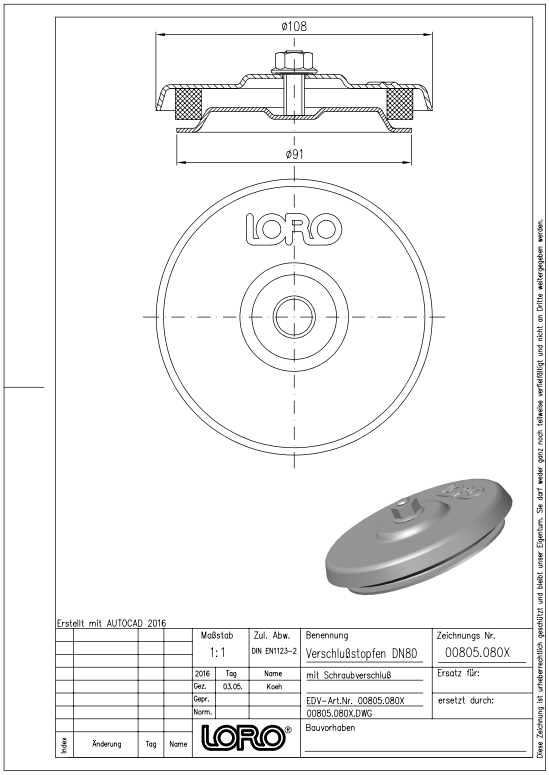

Données de l'article

Code EAN	**4038088059050**
Classe ETIM	**EC003023**
Diamètre nominal	**DN 80**
Dimensions extérieures (HxLxP)	**1080 x 1080 x 37 mm**
Poids	**0,30 Kg (STK)**
Groupe de produits	**1**
Numéro tarifaire douanier	**73072980**
Matériau / Couleur	**Stahl feuerverzinkt, Silber**

Note d'utilisation

LORO-X Verschlußstopfen mit Schraubverschluß (bei Drücken über 0,5 bar in Sonderanfertigung auf Anfrage lieferbar)

Téléchargements

Notice d'installation (PDF)
Dessin dimensionnel (PDF)
Brochure (PDF)
Certificat (PDF)
CAD 2D (DXF)
CAD 3D (DWG)
BIM 3D (STEP)
BIM 3D (IFC)

Alles online