LORO-X CLOSING PLUG WITH SCREW CAP DN 80

LORO-X end cap with screw cap DN 80

Opis

LORO-X closing plug with screw cap, made of stainless steel, material no. pot 1.4571/cap 1.4301, sealing made of EPDM, DN 80

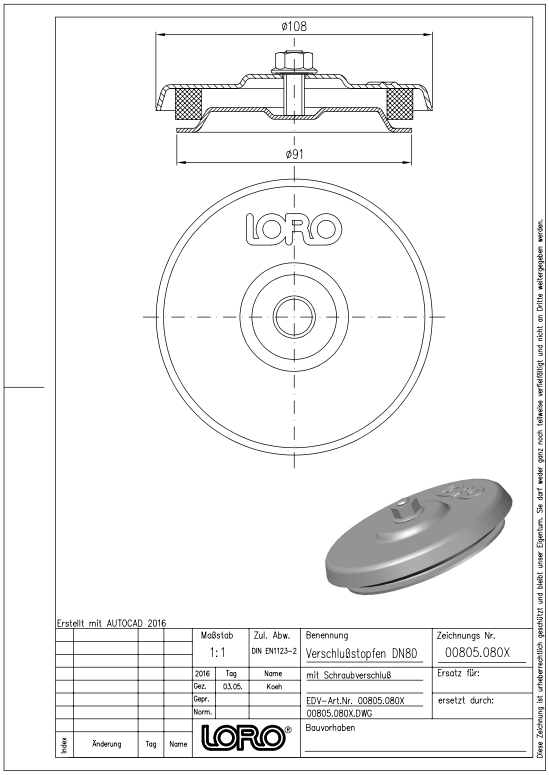

Dane artykułu

Kod EAN	4038088059050
Klasa ETIM	EC003023
Średnica nominalna	DN 80
Wymiary zewnętrzne (WxSxD)	1080 x 1080 x 37 mm
Waga	0,30 Kg (STK)
Grupa produktów	1
Numer taryfy celnej	73072980
Materiał / Kolor	Stahl feuerverzinkt, Silber

Wskazówki dotyczące użytkowania

LORO-X Verschlußstopfen mit Schraubverschluß (bei Drücken über 0,5 bar in Sonderanfertigung auf Anfrage lieferbar)

Pobieranie

Alles online

Instrukcja montażu (PDF)
Rysunek wymiarowy (PDF)
Broszura (PDF)
Certyfikat (PDF)
CAD 2D (DXF)
CAD 3D (DWG)
BIM 3D (STEP)
BIM 3D (IFC)