LORO-X CLOSING PLUG WITH SCREW CAP DN 80

LORO-X end cap with screw cap DN 80

Kuvaus

LORO-X closing plug with screw cap, made of stainless steel, material no. pot 1.4571/cap 1.4301, sealing made of EPDM, DN 80

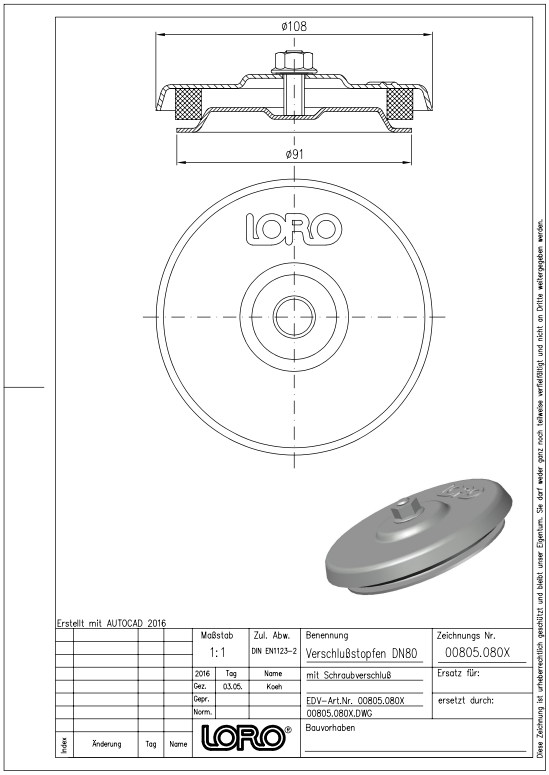

Tuotetiedot

EAN-koodi	**4038088059050**
ETIM-luokka	**EC003023**
Nimellishalkaisija	**DN 80**
Ulkomitat (KxLxS)	**1080 x 1080 x 37 mm**
Paino	**0,30 Kg (STK)**
Tuoteryhmä	**1**
Tullitariffin numero	**73072980**
Materiaali / Väri	**Stahl feuerverzinkt, Silber**

Käyttöohje

LORO-X Verschlußstopfen mit Schraubverschluß (bei Drücken über 0,5 bar in Sonderanfertigung auf Anfrage lieferbar)

Lataukset

Alles online

[Asennusohje (PDF)](#)
[Hyväksyntä (PDF)](#)
[BIM 3D (STEP)](#)
[Mittapiirustus (PDF)](#)
[CAD 2D (DXF)](#)
[BIM 3D (IFC)](#)
[Esite (PDF)](#)
[CAD 3D (DWG)](#)