LORO-X TRANSITION PIPE CONCENTRIC WITH EXTENSION DN 50/70

LORO-X concentric transition pipe with extended spigot DN 50/70

Popis

LORO-X transition pipe, made of steel, hot-dip galvanized, concentric, with extended peaked end, suitable for anchor clip art. no. 806X, in accordance with DIN EN 1123 with raised quality standard, with 2-chamber push-fit socket connection, building material class A1, dimensionally stable, break-proof, backflow-safe, long-life inside coating according to DIN EN ISO 2178 on the basis of a 2-component epoxy combination, colour: red-brown, DN50/70

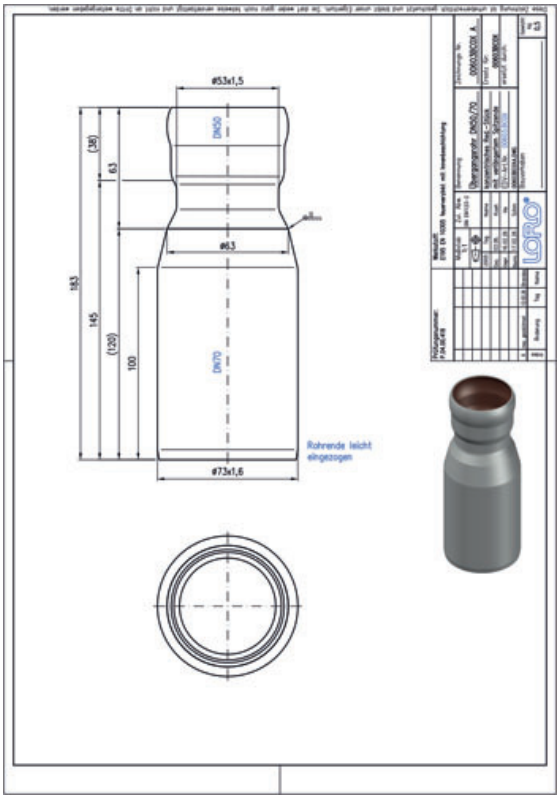

Údaje o artiklu

EAN kód	**4038088041253**
ETIM třída	**EC003024**
Jmenovitý průměr	**DN 50, DN 70**
Vnější rozměry (VxŠxD)	**73 x 73 x 183 mm**
Hmotnost	**0,50 Kg (STK)**
Skupina produktů	**1**
Celní sazebník	**73089098**
Materiál / Barva	**Stahl feuerverzinkt, Silber**

Pokyny k použití

LORO-X Übergangsrohre (konzentrische Red.-Stücke) mit verlängertem Spitzende, passend für Sicherungsschelle Nr.806X

Ke stažení

Alles online

- Návod k instalaci (PDF)
- Certifikát (PDF)
- BIM 3D (STEP)
- Výkres rozměrů (PDF)
- CAD 2D (DXF)
- BIM 3D (IFC)
- Prospekt (PDF)
- CAD 3D (DWG)
- BIM Revit (RFA)