LORO-X TRANSITION PIPE CONCENTRIC DN 100/200

LORO-X concentric transition pipe DN 100/200

Описание

LORO-X transition pipe, made of steel, hot-dip galvanized, concentric, in accordance with DIN EN 1123 with raised quality standard, with 2-chamber push-fit socket connection, building material class A1, dimensionally stable, break-proof, backflow-safe, long-life inside coating according to DIN EN ISO 2178 on the basis of a 2-component epoxy combination, colour: red-brown, DN100/200

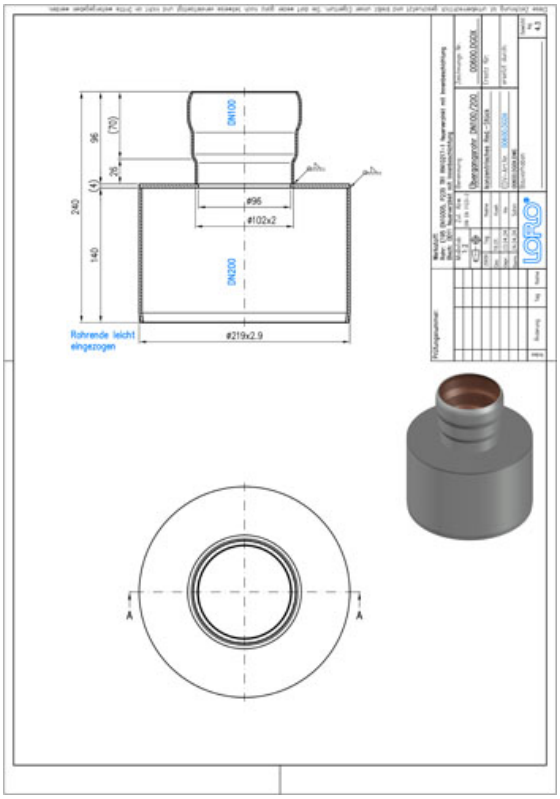

Данни за артикула

EAN код	4038088027301
ETIM клас	EC003024
Номинален диаметър	DN 100, DN 200
Външни размери (ВхШхД)	219 x 219 x 240 mm
Тегло	4,30 Kg (STK)
Продуктова група	1
Митнически тарифен номер	73089098
Материал / Цвят	Stahl feuerverzinkt, Silber

Забележка за употреба

kein Verwendungshinweis notwendig

Изтегляния

Alles online

- Инструкция за монтаж (PDF)
- Сертификат (PDF)
- BIM 3D (STEP)
- CAD чертеж (PDF)
- CAD 2D (DXF)
- BIM 3D (IFC)
- Брошура (PDF)
- CAD 3D (DWG)