LORO-X TRANSITION PIPE CONCENTRIC DN 70/80

LORO-X concentric transition pipe DN 70/80

Popis

LORO-X transition pipe, made of steel, hot-dip galvanized, concentric, in accordance with DIN EN 1123 with raised quality standard, with 2-chamber push-fit socket connection, building material class A1, dimensionally stable, break-proof, backflow-safe, long-life inside coating according to DIN EN ISO 2178 on the basis of a 2-component epoxy combination, colour: red-brown, DN70/80

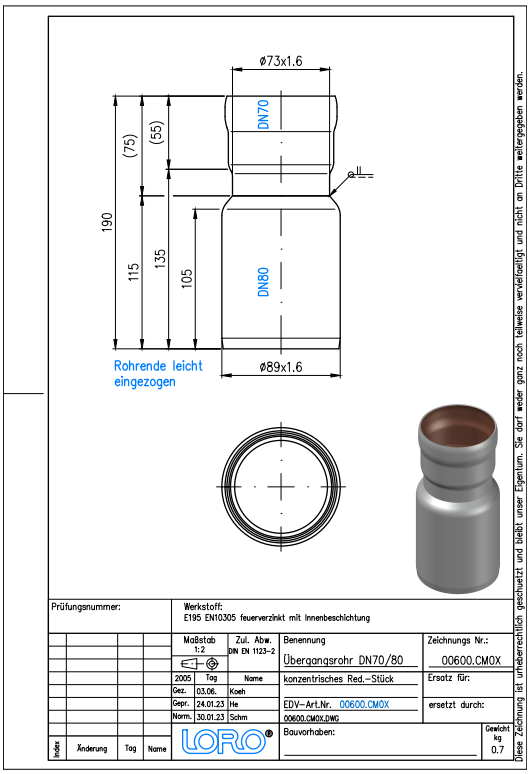

Údaje o artikli

EAN kód	4038088027271
ETIM trieda	EC003024
Menovitý priemer	DN 70, DN 80
Vonkajšie rozmery (VxŠxH)	89 x 89 x 190 mm
Hmotnosť	0,70 Kg (STK)
Skupina produktov	1
Colný sadzobník	73089098
Materiál / Farba	Stahl feuerverzinkt, Silber

Pokyny na použitie

kein Verwendungshinweis notwendig

Na stiahnutie

Návod na montáž (PDF)
Rozmerový výkres (PDF)
Prospekt (PDF)
Certifikát (PDF)
CAD 2D (DXF)
CAD 3D (DWG)
BIM 3D (STEP)
BIM 3D (IFC)

Alles online