LORO-X ANGLE BEND 90 DEGREE DN 100

LORO-X elbow with standard socket DN 100

Περιγραφή

LORO-X angle bend, made of steel, hot-dip galvanized, in accordance with DIN EN 1123 with raised quality standard, with 2-chamber push-fit socket connection, building material class A1, dimensionally stable, break-proof, backflow-safe, long-life inside coating according to DIN EN ISO 2178 on the basis of a 2-component epoxy combination, colour: red-brown, 90 degrees, DN100

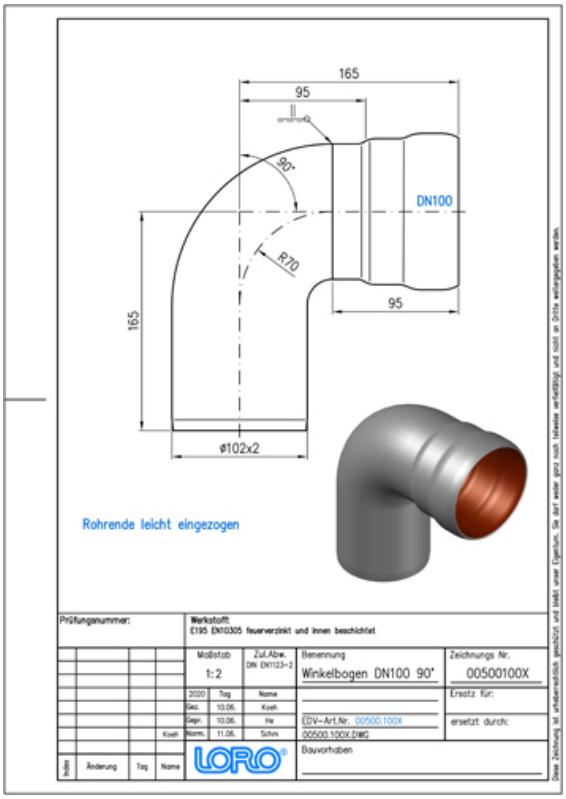

Στοιχεία προϊόντος

Κωδικός EAN	**4038088022696**
Κατηγορία ETIM	**EC003024**
Ονομαστική διάμετρος	**DN 100**
Ονομαστικό μήκος/μοίρες	**90**
Εξωτερικές διαστάσεις (ΥxΠxΜ)	**118 x 216 x 224 mm**
Βάρος	**1,70 Kg (STK)**
Ομάδα προϊόντων	**1**
Δασμολογικός αριθμός	**73089098**
Υλικό / Χρώμα	**Stahl feuerverzinkt, Silber**

Σημείωση χρήσης

Bei Verwendung von Sicherungsschellen am Spitzende des Bogens ist teilweise die Variante mit Ausklinkung zu verwenden.

Λήψεις

Alles online

[Οδηγίες εγκατάστασης (PDF)](#)
[Σχέδιο διαστάσεων (PDF)](#)
[Φυλλάδιο (PDF)](#)
[Έγκριση (PDF)](#)
[CAD 2D (DXF)](#)
[CAD 3D (DWG)](#)
[BIM 3D (STEP)](#)
[BIM IFC4 (parametrisch)](#)
[BIM 3D (IFC)](#)