## LORO-X ANGLE BEND WITHOUT INTERNAL COATING 90 DEGREE DN 50

**LORO-X elbow 90 degrees without internal coating DN 50**

### Description

LORO-X angle bend, made of steel, hot-dip galvanized, in accordance with DIN EN 1123 with raised quality standard, with 2-chamber push-fit socket connection, for ventilation pipes, building material class A1, dimensionally stable, break-proof, backflow-safe, without inside coating, 90 degrees, DN50

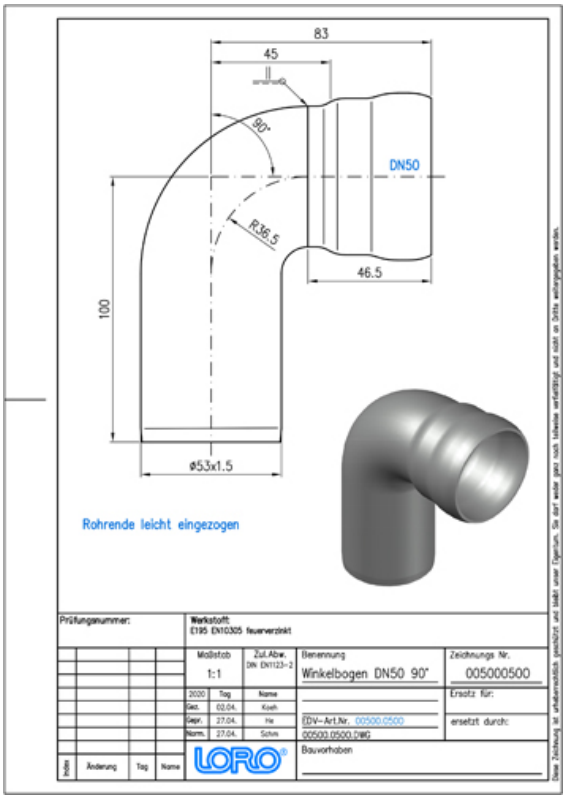


### Données de l'article

| | |
|---|---|
| Code EAN | 4038088042762 |
| Classe ETIM | EC003024 |
| Diamètre nominal | DN 50 |
| Longueur/degré nominal | 90 |
| Dimensions extérieures (HxLxP) | 63 x 110 x 132 mm |
| Poids | 0,40 Kg (STK) |
| Groupe de produits | 5 |
| Numéro tarifaire douanier | 73089098 |
| Matériau / Couleur | Stahl feuerverzinkt, Silber |

### Note d'utilisation

kein Verwendungshinweis notwendig

### Téléchargements

Alles online

Notice d'installation (PDF)
Dessin dimensionnel (PDF)
Brochure (PDF)
Certificat (PDF)
CAD 2D (DXF)
CAD 3D (DWG)
BIM 3D (STEP)
BIM IFC4 (parametrisch)
BIM 3D (IFC)