LORO-X SHORT RADIUS BEND 45 DEGREE DN 70

LORO-X bend with narrow radius 45 degrees DN 70

Beskrivelse

LORO-X bend with short radius, made of steel, hot-dip galvanized, in accordance with DIN EN 1123 with raised quality standard, with 2-chamber push-fit socket connection, building material class A1, dimensionally stable, break-proof, backflow-safe, long-life inside coating according to DIN EN ISO 2178 on the basis of a 2-component epoxy combination, colour: red-brown, 45 degrees, DN70

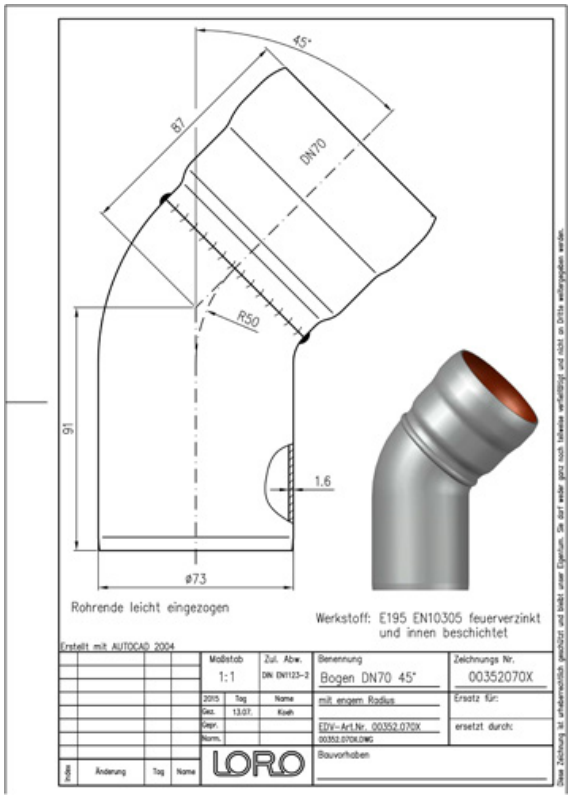

Artikeldata

EAN-kode	**4038088019665**
ETIM Klasse	**EC003024**
Nominel diameter	**DN 70**
Nominel længde/grad	**45**
Ydermål (HxBxL)	**85 x 126 x 181 mm**
Vægt	**0,60 Kg (STK)**
Produktgruppe	**1**
Toldtarifnummer	**73089098**
Materiale / Farve	**Stahl feuerverzinkt, Silber**

Brugsanvisning

Bei Verwendung von Sicherungsschellen am Spitzende des Bogens ist teilweise die Variante mit Ausklinkung zu verwenden.

Downloads

Alles online

Installationsvejledning (PDF)
Certifikat (PDF)
BIM 3D (STEP)
Måltegning (PDF)
CAD 2D (DXF)
BIM IFC4 (parametrisch)
Brochure (PDF)
CAD 3D (DWG)
BIM 3D (IFC)