LORO-X SHORT RADIUS BEND 45 DEGREE DN 70

LORO-X bend with narrow radius 45 degrees DN 70

Leírás

LORO-X bend with short radius, made of steel, hot-dip galvanized, in accordance with DIN EN 1123 with raised quality standard, with 2-chamber push-fit socket connection, building material class A1, dimensionally stable, break-proof, backflow-safe, long-life inside coating according to DIN EN ISO 2178 on the basis of a 2-component epoxy combination, colour: red-brown, 45 degrees, DN70

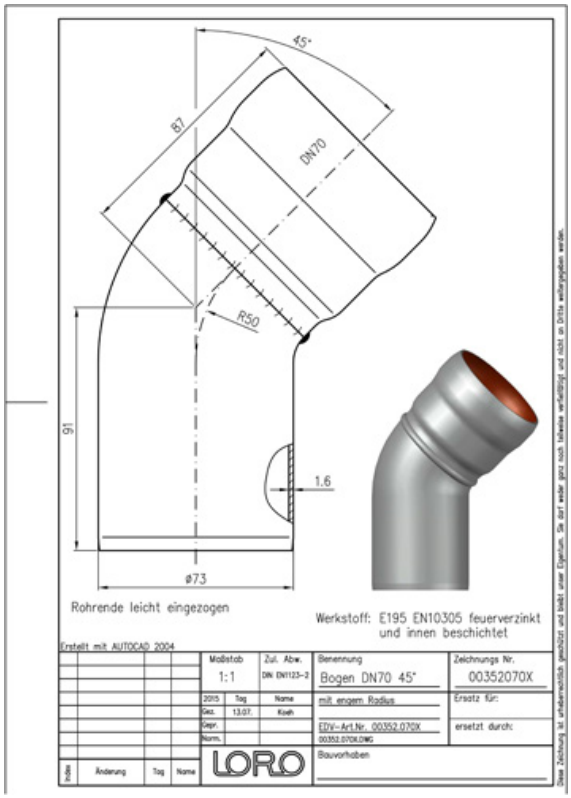

Cikkadatok

EAN kód	4038088019665
ETIM osztály	EC003024
Névleges átmérő	DN 70
Névleges hossz/fok	45
Külső méretek (MxSzxH)	85 x 126 x 181 mm
Súly	0,60 Kg (STK)
Termékcsoport	1
Vámtarifaszám	73089098
Anyag / Szín	Stahl feuerverzinkt, Silber

Használati megjegyzés

Bei Verwendung von Sicherungsschellen am Spitzende des Bogens ist teilweise die Variante mit Ausklinkung zu verwenden.

Letöltések

Alles online

Szerelési útmutató (PDF)
Engedély (PDF)
BIM 3D (STEP)
Méretrajz (PDF)
CAD 2D (DXF)
BIM IFC4 (parametrisch)
Prospektus (PDF)
CAD 3D (DWG)
BIM 3D (IFC)