LORO-X BEND 30 DEGREE DN 200

LORO-X bend 30 degrees DN 200

Leírás

LORO-X bend, made of steel, hot-dip galvanized, in accordance with DIN EN 1123 with raised quality standard, with 2-chamber push-fit socket connection, building material class A1, dimensionally stable, break-proof, backflow-safe, long-life inside coating according to DIN EN ISO 2178 on the basis of a 2-component epoxy combination, colour: red-brown, 30 degrees, DN200

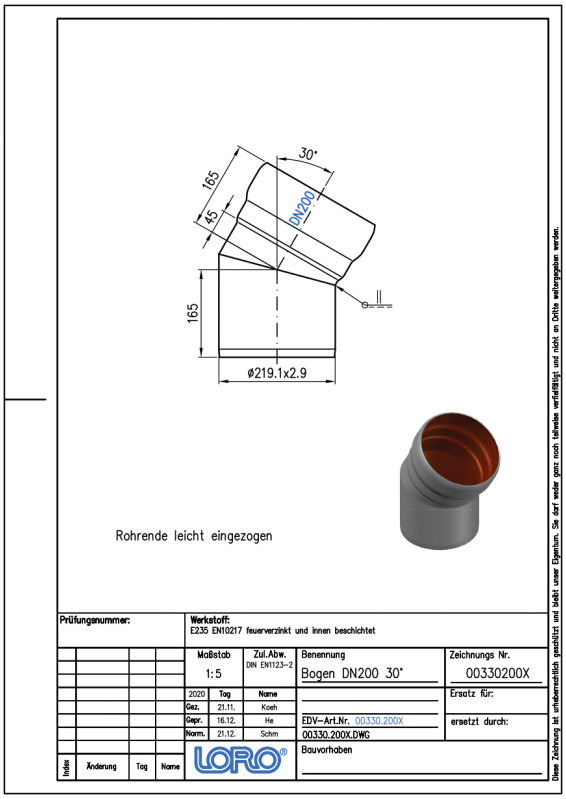

Cikkadatok

EAN kód	4038088019436
ETIM osztály	EC003024
Névleges átmérő	DN 200
Névleges hossz/fok	30
Külső méretek (MxSzxH)	247 x 294 x 367 mm
Súly	5,90 Kg (STK)
Termékcsoport	1
Vámtarifaszám	73089098
Anyag / Szín	Stahl feuerverzinkt, Silber

Használati megjegyzés

Bei Verwendung von Sicherungsschellen am Spitzende des Bogens ist teilweise die Variante mit Ausklinkung zu verwenden.

Letöltések

Alles online

Szerelési útmutató (PDF)
Engedély (PDF)
BIM 3D (STEP)
Méretrajz (PDF)
CAD 2D (DXF)
BIM IFC4 (parametrisch)
Prospektus (PDF)
CAD 3D (DWG)
BIM 3D (IFC)