LORO-X BEND 87 DEGREE DN 200

LORO-X bend 87 degrees DN 200

Popis

LORO-X bend, made of steel, hot-dip galvanized, in accordance with DIN EN 1123 with raised quality standard, with 2-chamber push-fit socket connection, building material class A1, dimensionally stable, break-proof, backflow-safe, long-life inside coating according to DIN EN ISO 2178 on the basis of a 2-component epoxy combination, colour: red-brown, 87 degrees, DN200

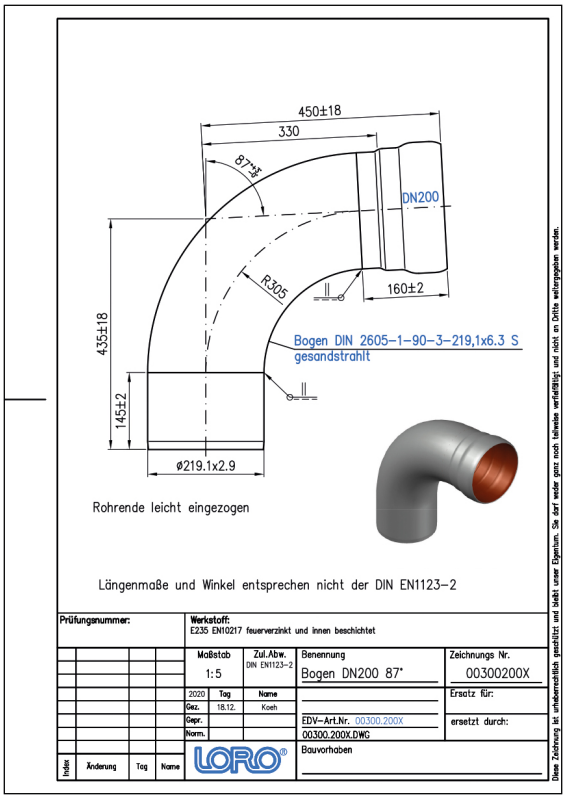

Údaje o artikli

EAN kód	4038088018828
ETIM trieda	EC003024
Menovitý priemer	DN 200
Menovitá dĺžka/stupeň	87
Vonkajšie rozmery (VxŠxH)	247 x 565 x 580 mm
Hmotnosť	21,10 Kg (STK)
Skupina produktov	1
Colný sadzobník	73089098
Materiál / Farba	Stahl feuerverzinkt, Silber

Pokyny na použitie

Bei Verwendung von Sicherungsschellen am Spitzende des Bogens ist teilweise die Variante mit Ausklinkung zu verwenden.

Na stiahnutie

Alles online

- Návod na montáž (PDF)
- Certifikát (PDF)
- BIM 3D (STEP)
- Rozmerový výkres (PDF)
- CAD 2D (DXF)
- BIM IFC4 (parametrisch)
- Prospekt (PDF)
- CAD 3D (DWG)
- BIM 3D (IFC)