LORO-X BEND 87 DEGREE DN 125

LORO-X bend 87 degrees DN 125

Popis

LORO-X bend, made of steel, hot-dip galvanized, in accordance with DIN EN 1123 with raised quality standard, with 2-chamber push-fit socket connection, building material class A1, dimensionally stable, break-proof, backflow-safe, long-life inside coating according to DIN EN ISO 2178 on the basis of a 2-component epoxy combination, colour: red-brown, 87 degrees, DN125

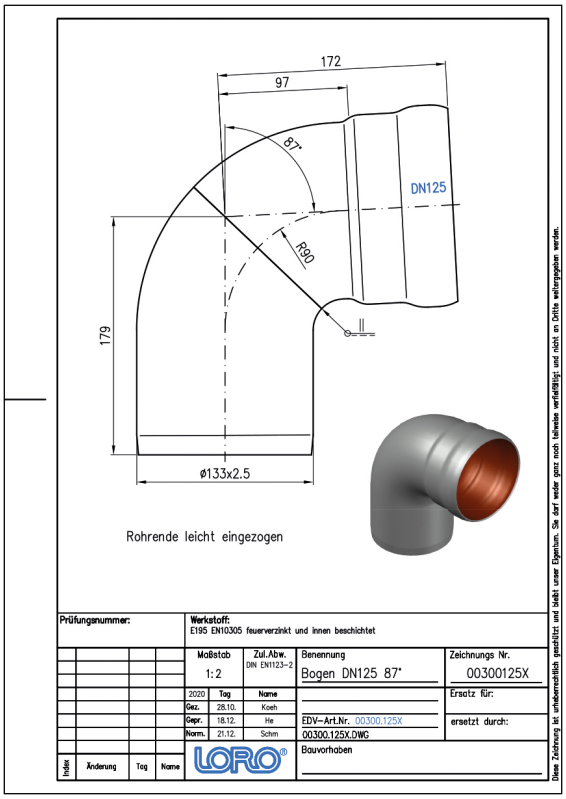

Údaje o artiklu

EAN kód	4038088018804
ETIM třída	EC003024
Jmenovitý průměr	DN 125
Jmenovitá délka/stupeň	87
Vnější rozměry (VxŠxD)	152 x 242 x 264 mm
Hmotnost	2,90 Kg (STK)
Skupina produktů	1
Celní sazebník	73089098
Materiál / Barva	Stahl feuerverzinkt, Silber

Pokyny k použití

Bei Verwendung von Sicherungsschellen am Spitzende des Bogens ist teilweise die Variante mit Ausklinkung zu verwenden.

Ke stažení

Alles online

Návod k instalaci (PDF)
Certifikát (PDF)
BIM 3D (STEP)
BIM Revit (RFA)
Výkres rozměrů (PDF)
CAD 2D (DXF)
BIM IFC4 (parametrisch)
Prospekt (PDF)
CAD 3D (DWG)
BIM 3D (IFC)