LORO-X REDUCED CORNER BRANCH 87 DEGREE DN 70/50/50

LORO-X reduced corner branch 87 degrees DN 70/50/50

Descripción

LORO-X reducing corner double branch, made of steel, hot-dip galvanized, in accordance with DIN EN 1123 with raised quality standard, with 2-chamber push-fit socket connection, building material class A1, dimensionally stable, break-proof, backflow-safe, long-life inside coating according to DIN EN ISO 2178 on the basis of a 2-component epoxy combination, colour: red-brown, 87 degrees, DN70/50/50

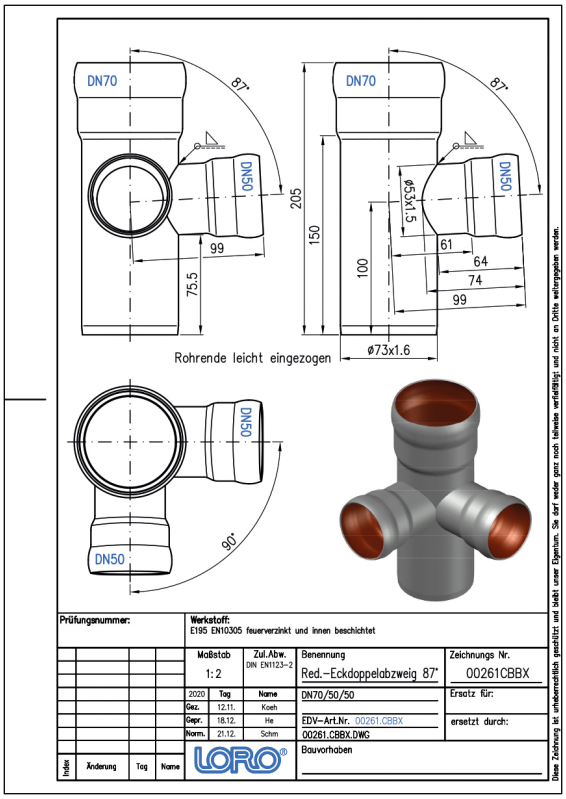

Datos del artículo

Código EAN	**4038088015070**
Clase ETIM	**EC003026**
Diámetro nominal	**DN 70, DN 50, DN 50**
Longitud/grado nominal	**87**
Medidas exteriores (AxAxL)	**143 x 143 x 205 mm**
Peso	**0,90 Kg (STK)**
Grupo de productos	**1**
Número de arancel aduanero	**73089098**
Material / Color	**Stahl feuerverzinkt, Silber**

Nota de uso

Die Buchstaben in den Artikelnummern von Abzweigen stehen für folgende Nennweiten: L = DN32, A = DN40, B = DN50, C = DN70, M = DN80, D = DN100, E = DN125, F = DN150, G = DN200, H = DN250, K = DN300.Bei LORO-X Abzweigen mit Reduktion steht die erste Nennweite für das gerade Rohrstück und die zweite Nennweite für das kleinere, darin mündende Abzweigrohr.Beispiel DN100/70: Ein DN70 Rohr mündet in ein DN100 Rohr in Fließrichtung.

Descargas

Alles online

- Instrucciones de instalación (PDF)
- Certificado (PDF)
- BIM 3D (STEP)
- Dibujo dimensional (PDF)
- CAD 2D (DXF)
- BIM IFC4 (parametrisch)
- Folleto (PDF)
- CAD 3D (DWG)
- BIM 3D (IFC)