LORO-X REDUCED CORNER BRANCH 87 DEGREE DN 70/50/50

LORO-X reduced corner branch 87 degrees DN 70/50/50

Περιγραφή

LORO-X reducing corner double branch, made of steel, hot-dip galvanized, in accordance with DIN EN 1123 with raised quality standard, with 2-chamber push-fit socket connection, building material class A1, dimensionally stable, break-proof, backflow-safe, long-life inside coating according to DIN EN ISO 2178 on the basis of a 2-component epoxy combination, colour: red-brown, 87 degrees, DN70/50/50

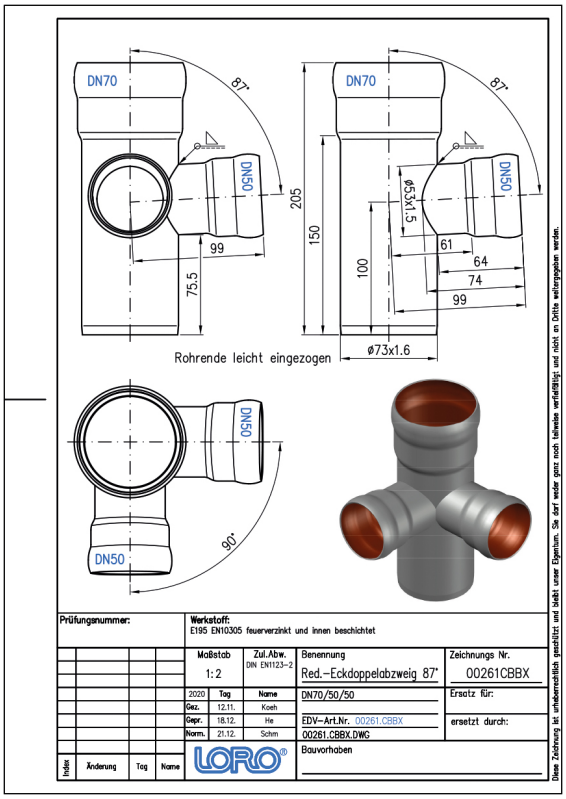

Στοιχεία προϊόντος

Κωδικός EAN	**4038088015070**
Κατηγορία ETIM	**EC003026**
Ονομαστική διάμετρος	**DN 70, DN 50, DN 50**
Ονομαστικό μήκος/μοίρες	**87**
Εξωτερικές διαστάσεις (ΥxΠxΜ)	**143 x 143 x 205 mm**
Βάρος	**0,90 Kg (STK)**
Ομάδα προϊόντων	**1**
Δασμολογικός αριθμός	**73089098**
Υλικό / Χρώμα	**Stahl feuerverzinkt, Silber**

Σημείωση χρήσης

Die Buchstaben in den Artikelnummern von Abzweigen stehen für folgende Nennweiten: L = DN32, A = DN40, B = DN50, C = DN70, M = DN80, D = DN100, E = DN125, F = DN150, G = DN200, H = DN250, K = DN300.Bei LORO-X Abzweigen mit Reduktion steht die erste Nennweite für das gerade Rohrstück und die zweite Nennweite für das kleinere, darin mündende Abzweigrohr.Beispiel DN100/70: Ein DN70 Rohr mündet in ein DN100 Rohr in Fließrichtung.

Λήψεις

Alles online

Οδηγίες εγκατάστασης (PDF)
Έγκριση (PDF)
BIM 3D (STEP)
Σχέδιο διαστάσεων (PDF)
CAD 2D (DXF)
BIM IFC4 (parametrisch)
Φυλλάδιο (PDF)
CAD 3D (DWG)
BIM 3D (IFC)