LORO-X DOUBLE BRANCH 87 DEGREE DN 150/125/125

LORO-X double branch 87 degrees 150/125/125

Описание

LORO-X reducing double branch, made of steel, hot-dip galvanized, in accordance with DIN EN 1123 with raised quality standard, with 2-chamber push-fit socket connection, building material class A1, dimensionally stable, break-proof, backflow-safe, long-life inside coating according to DIN EN ISO 2178 on the basis of a 2-component epoxy combination, colour: red-brown, 87 degrees, DN150/125/125

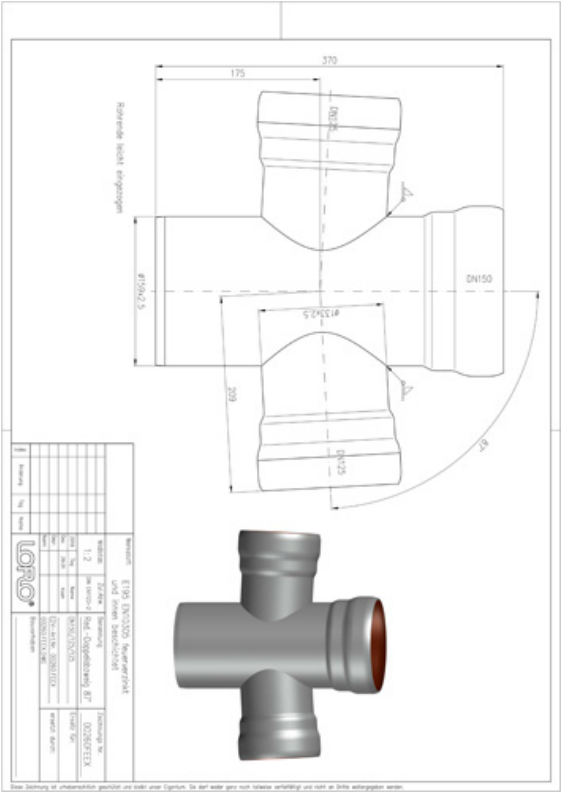

Данни за артикула

EAN код	4038088014967
ETIM клас	EC003026
Номинален диаметър	DN 150, DN 125, DN 125
Номинална дължина/градус	87
Външни размери (ВхШхД)	181 x 425 x 370 mm
Тегло	6,30 Kg (STK)
Продуктова група	1
Митнически тарифен номер	73089098
Материал / Цвят	Stahl feuerverzinkt, Silber

Забележка за употреба

Die Buchstaben in den Artikelnummern von Abzweigen stehen für folgende Nennweiten: L = DN32, A = DN40, B = DN50, C = DN70, M = DN80, D = DN100, E = DN125, F = DN150, G = DN200, H = DN250, K = DN300.Bei LORO-X Abzweigen mit Reduktion steht die erste Nennweite für das gerade Rohrstück und die zweite Nennweite für das kleinere, darin mündende Abzweigrohr.Beispiel DN100/70: Ein DN70 Rohr mündet in ein DN100 Rohr in Fließrichtung.

Изтегляния

Alles online

Инструкция за монтаж (PDF)
Сертификат (PDF)
BIM 3D (STEP)
CAD чертеж (PDF)
CAD 2D (DXF)
BIM IFC4 (parametrisch)
Брошура (PDF)
CAD 3D (DWG)
BIM 3D (IFC)