LORO-X REDUCED BOUBLE BRANCH 87 DEGREE DN 100/70/70

LORO-X reduced double branch 87 degrees DN 100/70/70

Descriere

LORO-X reducing double branch, made of steel, hot-dip galvanized, in accordance with DIN EN 1123 with raised quality standard, with 2-chamber push-fit socket connection, building material class A1, dimensionally stable, break-proof, backflow-safe, long-life inside coating according to DIN EN ISO 2178 on the basis of a 2-component epoxy combination, colour: red-brown, 87 degrees, DN100/70/70

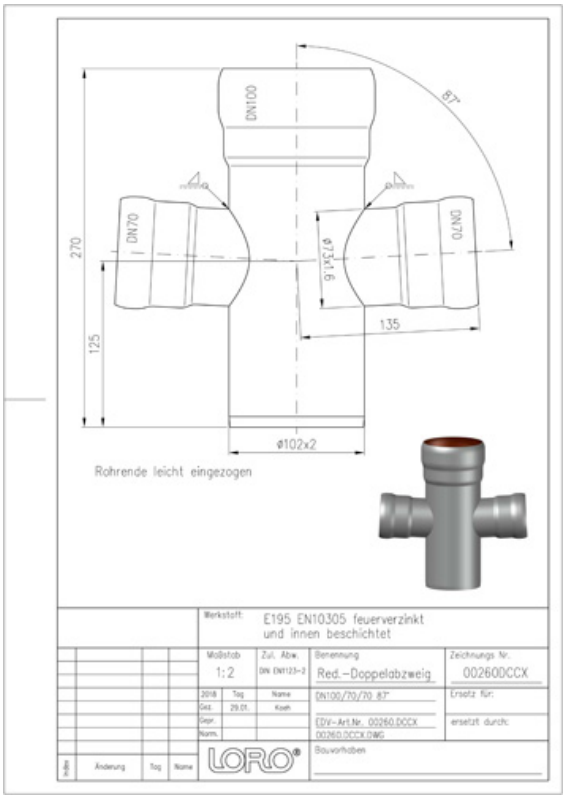

Date articol

Cod EAN	**4038088014882**
Clasă ETIM	**EC003026**
Diametru nominal	**DN 100, DN 70, DN 70**
Lungime/grad nominal	**87**
Dimensiuni exterioare (ÎxLxA)	**118 x 274 x 270 mm**
Greutate	**2,00 Kg (STK)**
Grupă de produse	**1**
Număr tarif vamal	**73089098**
Material / Culoare	**Stahl feuerverzinkt, Silber**

Notă de utilizare

Die Buchstaben in den Artikelnummern von Abzweigen stehen für folgende Nennweiten: L = DN32, A = DN40, B = DN50, C = DN70, M = DN80, D = DN100, E = DN125, F = DN150, G = DN200, H = DN250, K = DN300.Bei LORO-X Abzweigen mit Reduktion steht die erste Nennweite für das gerade Rohrstück und die zweite Nennweite für das kleinere, darin mündende Abzweigrohr.Beispiel DN100/70: Ein DN70 Rohr mündet in ein DN100 Rohr in Fließrichtung.

Descărcări

Alles online

Instrucțiuni de montaj (PDF)
Desen CAD (PDF)
Broșură (PDF)
Certificat (PDF)
CAD 2D (DXF)
CAD 3D (DWG)
BIM 3D (STEP)
BIM IFC4 (parametrisch)
BIM 3D (IFC)