LORO-X REDUCED BOUBLE BRANCH 87 DEGREE DN 70/50/50

LORO-X reduced double branch 87 degrees DN 70/50/50

Opis

LORO-X reducing double branch, made of steel, hot-dip galvanized, in accordance with DIN EN 1123 with raised quality standard, with 2-chamber push-fit socket connection, building material class A1, dimensionally stable, break-proof, backflow-safe, long-life inside coating according to DIN EN ISO 2178 on the basis of a 2-component epoxy combination, colour: red-brown, 87 degrees, DN70/50/50

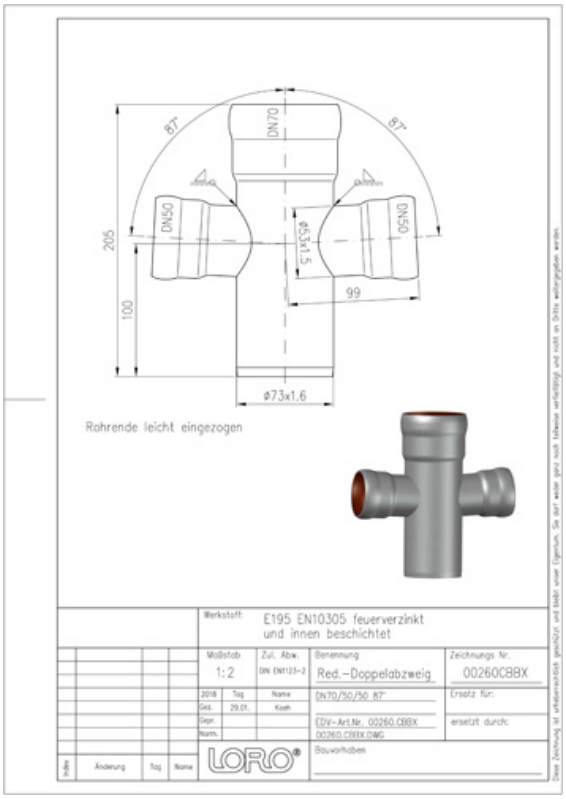

Dane artykułu

Kod EAN	4038088014844
Klasa ETIM	EC003026
Średnica nominalna	DN 70, DN 50, DN 50
Długość/stopień nominalny	87
Wymiary zewnętrzne (WxSxD)	84 x 201 x 205 mm
Waga	1,00 Kg (STK)
Grupa produktów	1
Numer taryfy celnej	73089098
Materiał / Kolor	Stahl feuerverzinkt, Silber

Wskazówki dotyczące użytkowania

Die Buchstaben in den Artikelnummern von Abzweigen stehen für folgende Nennweiten: L = DN32, A = DN40, B = DN50, C = DN70, M = DN80, D = DN100, E = DN125, F = DN150, G = DN200, H = DN250, K = DN300.Bei LORO-X Abzweigen mit Reduktion steht die erste Nennweite für das gerade Rohrstück und die zweite Nennweite für das kleinere, darin mündende Abzweigrohr.Beispiel DN100/70: Ein DN70 Rohr mündet in ein DN100 Rohr in Fließrichtung.

Pobieranie

Alles online

Instrukcja montażu (PDF)
Rysunek wymiarowy (PDF)
Broszura (PDF)
Certyfikat (PDF)
CAD 2D (DXF)
CAD 3D (DWG)
BIM 3D (STEP)
BIM IFC4 (parametrisch)
BIM 3D (IFC)