LORO-X TRANSITION BRANCH 45 DEGREE DN 70/40/50

LORO-X transition branch 45 degrees DN 70/40/50

Beskrivelse

LORO-X transition branch, made of steel, hot-dip galvanized, in accordance with DIN EN 1123 with raised quality standard, with 2-chamber push-fit socket connection, building material class A1, dimensionally stable, break-proof, backflow-safe, long-life inside coating according to DIN EN ISO 2178 on the basis of a 2-component epoxy combination, colour: red-brown, 45 degrees, DN50/40/70

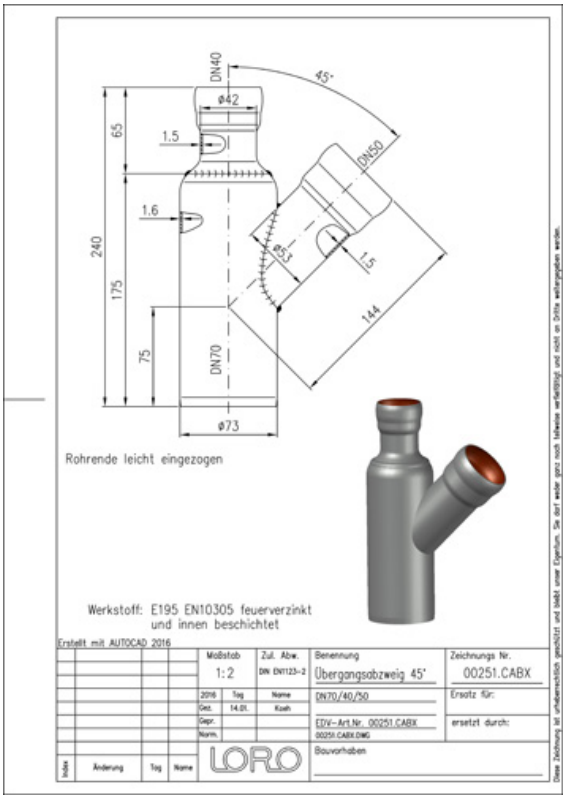

Artikeldata

EAN-kode	**4038088014714**
ETIM Klasse	**EC003025**
Nominel diameter	**DN 70, DN 40, DN 50**
Nominel længde/grad	**45**
Ydermål (HxBxL)	**84 x 159 x 240 mm**
Vægt	**0,80 Kg (STK)**
Produktgruppe	**1**
Toldtarifnummer	**73089098**
Materiale / Farve	**Stahl feuerverzinkt, Silber**

Brugsanvisning

Die Buchstaben in den Artikelnummern von Abzweigen stehen für folgende Nennweiten: L = DN32, A = DN40, B = DN50, C = DN70, M = DN80, D = DN100, E = DN125, F = DN150, G = DN200, H = DN250, K = DN300.Bei LORO-X Abzweigen mit Reduktion steht die erste Nennweite für das gerade Rohrstück und die zweite Nennweite für das kleinere, darin mündende Abzweigrohr.Beispiel DN100/70: Ein DN70 Rohr mündet in ein DN100 Rohr in Fließrichtung.

Downloads

Alles online

- Installationsvejledning (PDF)
- Certifikat (PDF)
- BIM 3D (STEP)
- Måltegning (PDF)
- CAD 2D (DXF)
- BIM 3D (IFC)
- Brochure (PDF)
- CAD 3D (DWG)