LORO-X REDUCED BRANCH 70 DEGREE DN 100/50

LORO-X reduced branch 70 degrees DN 100/50

Beskrivelse

LORO-X reducing branch, made of steel, hot-dip galvanized, in accordance with DIN EN 1123 with raised quality standard, with 2-chamber push-fit socket connection, building material class A1, dimensionally stable, break-proof, backflow-safe, long-life inside coating according to DIN EN ISO 2178 on the basis of a 2-component epoxy combination, colour: red-brown, 70 degrees, DN100/50

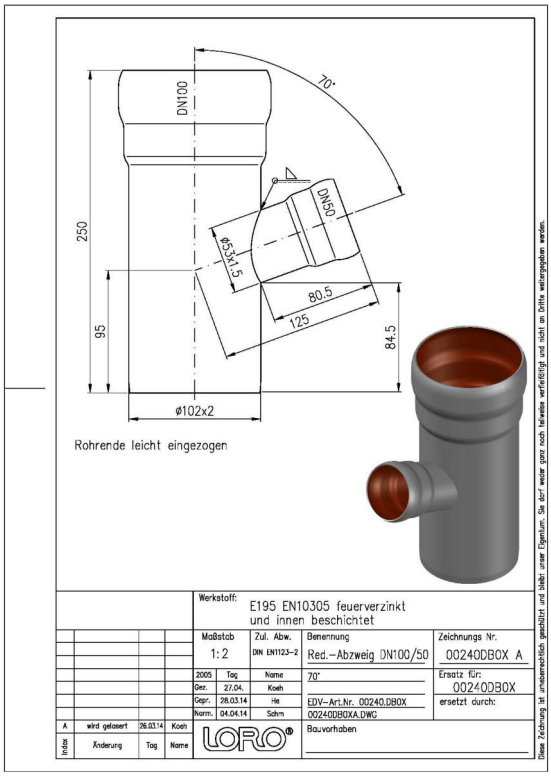

Artikeldata

EAN-kode	**4038088014042**
ETIM Klasse	**EC003025**
Nominel diameter	**DN 100, DN 50**
Nominel længde/grad	**70**
Ydermål (HxBxL)	**118 x 187 x 250 mm**
Vægt	**1,50 Kg (STK)**
Produktgruppe	**1**
Toldtarifnummer	**73089098**
Materiale / Farve	**Stahl feuerverzinkt, Silber**

Brugsanvisning

Die Buchstaben in den Artikelnummern von Abzweigen stehen für folgende Nennweiten: L = DN32, A = DN40, B = DN50, C = DN70, M = DN80, D = DN100, E = DN125, F = DN150, G = DN200, H = DN250, K = DN300.Bei LORO-X Abzweigen mit Reduktion steht die erste Nennweite für das gerade Rohrstück und die zweite Nennweite für das kleinere, darin mündende Abzweigrohr.Beispiel DN100/70: Ein DN70 Rohr mündet in ein DN100 Rohr in Fließrichtung.

Downloads

Installationsvejledning (PDF)
Certifikat (PDF)
Måltegning (PDF)
CAD 2D (DXF)
Brochure (PDF)
CAD (DWG)

Alles online