LORO-X REDUCED BRANCH 70 DEGREE DN 100/50

LORO-X reduced branch 70 degrees DN 100/50

Description

LORO-X reducing branch, made of steel, hot-dip galvanized, in accordance with DIN EN 1123 with raised quality standard, with 2-chamber push-fit socket connection, building material class A1, dimensionally stable, break-proof, backflow-safe, long-life inside coating according to DIN EN ISO 2178 on the basis of a 2-component epoxy combination, colour: red-brown, 70 degrees, DN100/50

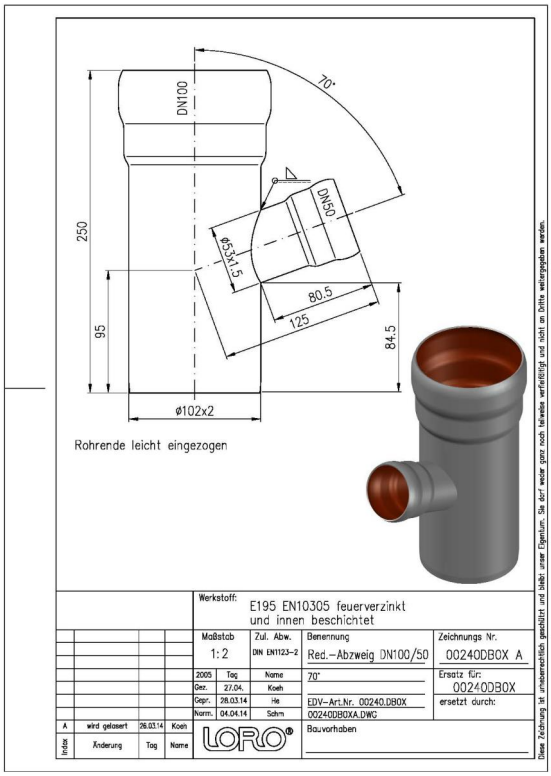

Article information

EAN Code	**4038088014042**
ETIM Class	**EC003025**
Nominal diameter	**DN 100, DN 50**
Nominal length/degree	**70**
Outside measurements (HxWxL)	**118 x 187 x 250 mm**
Weight	**1,50 Kg (STK)**
Product group	**1**
Customs tariff number	**73089098**
Material / Color	**Stahl feuerverzinkt, Silber**

Usage note

Die Buchstaben in den Artikelnummern von Abzweigen stehen für folgende Nennweiten: L = DN32, A = DN40, B = DN50, C = DN70, M = DN80, D = DN100, E = DN125, F = DN150, G = DN200, H = DN250, K = DN300.Bei LORO-X Abzweigen mit Reduktion steht die erste Nennweite für das gerade Rohrstück und die zweite Nennweite für das kleinere, darin mündende Abzweigrohr.Beispiel DN100/70: Ein DN70 Rohr mündet in ein DN100 Rohr in Fließrichtung.

Downloads

Alles online

- Installation (PDF)
- Certificate (PDF)
- CAD drawing (PDF)
- CAD 2D (DXF)
- Brochure (PDF)
- CAD (DWG)