LORO-X REDUCED BRANCH 87 DEGREE DN 150/100

LORO-X reduced branch 87 degrees DN 150/100

Descrição

LORO-X reducing branch, made of steel, hot-dip galvanized, in accordance with DIN EN 1123 with raised quality standard, with 2-chamber push-fit socket connection, building material class A1, dimensionally stable, break-proof, backflow-safe, long-life inside coating according to DIN EN ISO 2178 on the basis of a 2-component epoxy combination, colour: red-brown, 87 degrees, DN150/100

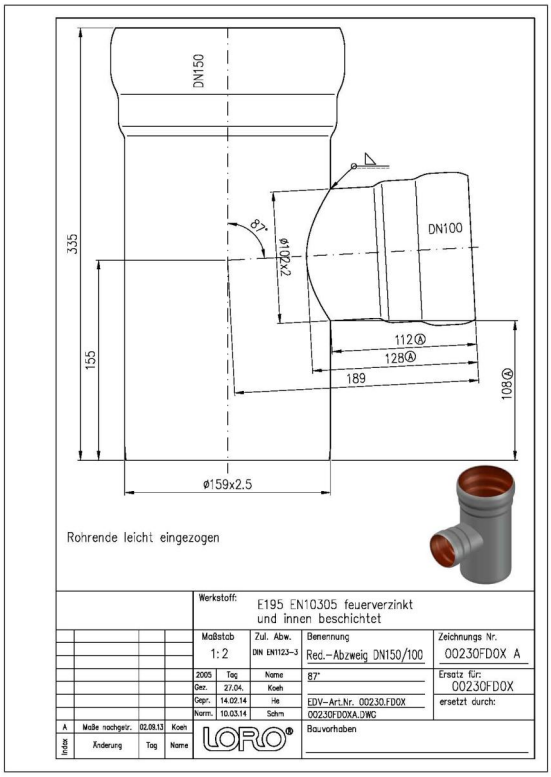

Dados do artigo

Código EAN	4038088013779
Classe ETIM	EC003025
Diâmetro nominal	DN 150, DN 100
Comprimento/grau nominal	87
Medidas exteriores (AxLxP)	181 x 282 x 335 mm
Peso	3,90 Kg (STK)
Grupo de produtos	1
Número de pauta aduaneira	73089098
Material / Cor	Stahl feuerverzinkt, Silber

Nota de utilização

Die Buchstaben in den Artikelnummern von Abzweigen stehen für folgende Nennweiten: L = DN32, A = DN40, B = DN50, C = DN70, M = DN80, D = DN100, E = DN125, F = DN150, G = DN200, H = DN250, K = DN300.Bei LORO-X Abzweigen mit Reduktion steht die erste Nennweite für das gerade Rohrstück und die zweite Nennweite für das kleinere, darin mündende Abzweigrohr.Beispiel DN100/70: Ein DN70 Rohr mündet in ein DN100 Rohr in Fließrichtung.

Transferências

Alles online

Instruções de instalação (PDF)
Homologação (PDF)
Desenho cotado (PDF)
CAD 2D (DXF)
Brochura (PDF)
CAD (DWG)