LORO-X REDUCED BRANCH 87 DEGREE DN 150/100

LORO-X reduced branch 87 degrees DN 150/100

Opis

LORO-X reducing branch, made of steel, hot-dip galvanized, in accordance with DIN EN 1123 with raised quality standard, with 2-chamber push-fit socket connection, building material class A1, dimensionally stable, break-proof, backflow-safe, long-life inside coating according to DIN EN ISO 2178 on the basis of a 2-component epoxy combination, colour: red-brown, 87 degrees, DN150/100

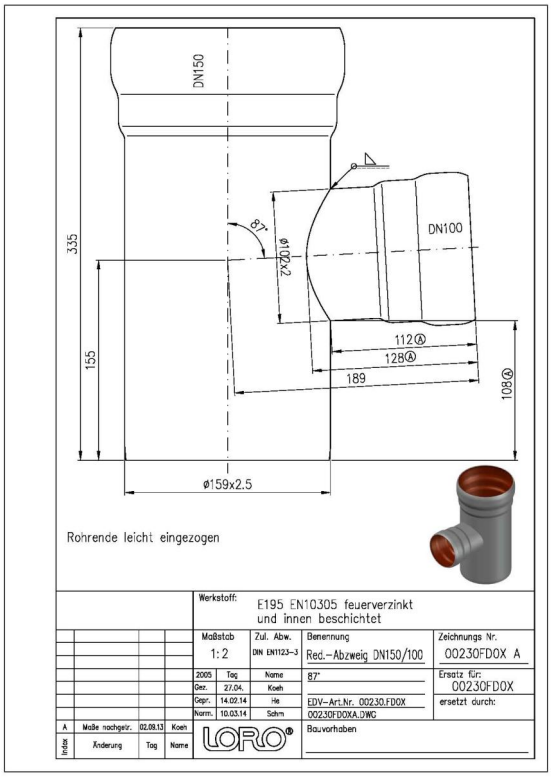

Podaci o artiklu

EAN kod	**4038088013779**
ETIM klasa	**EC003025**
Nazivni promjer	**DN 150, DN 100**
Nazivna duljina/stupanj	**87**
Vanjske mjere (VxŠxD)	**181 x 282 x 335 mm**
Težina	**3,90 Kg (STK)**
Grupa proizvoda	**1**
Carinski tarifni broj	**73089098**
Materijal / Boja	**Stahl feuerverzinkt, Silber**

Napomena za upotrebu

Die Buchstaben in den Artikelnummern von Abzweigen stehen für folgende Nennweiten: L = DN32, A = DN40, B = DN50, C = DN70, M = DN80, D = DN100, E = DN125, F = DN150, G = DN200, H = DN250, K = DN300.Bei LORO-X Abzweigen mit Reduktion steht die erste Nennweite für das gerade Rohrstück und die zweite Nennweite für das kleinere, darin mündende Abzweigrohr.Beispiel DN100/70: Ein DN70 Rohr mündet in ein DN100 Rohr in Fließrichtung.

Preuzimanja

Alles online

Upute za ugradnju (PDF)
Dimenzijski crtež (PDF)
Prospekt (PDF)
Certifikat (PDF)
CAD 2D (DXF)
CAD (DWG)