LORO-X REDUCED BRANCH 87 DEGREE DN 125/50

LORO-X reduced branch 87 degrees DN 125/50

Beschrijving

LORO-X reducing branch, made of steel, hot-dip galvanized, in accordance with DIN EN 1123 with raised quality standard, with 2-chamber push-fit socket connection, building material class A1, dimensionally stable, break-proof, backflow-safe, long-life inside coating according to DIN EN ISO 2178 on the basis of a 2-component epoxy combination, colour: red-brown, 87 degrees, DN125/50

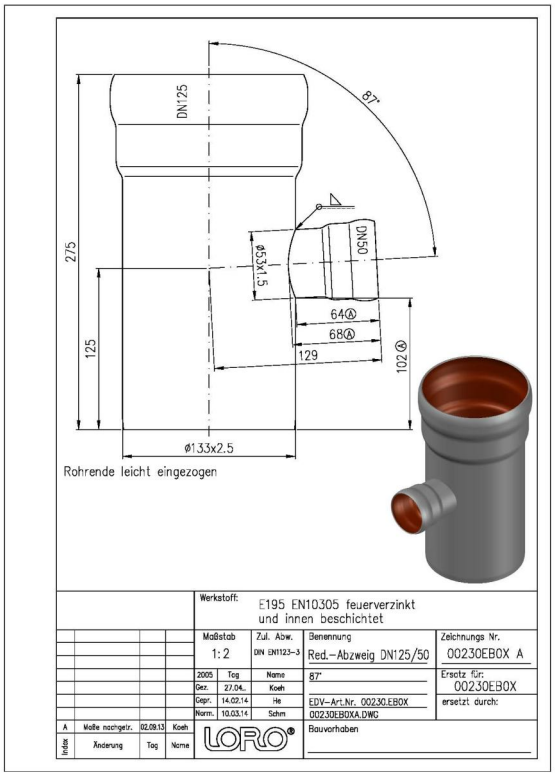

Artikelgegevens

EAN-code	**4038088013717**
ETIM Klasse	**EC003025**
Nominale diameter	**DN 125, DN 50**
Nominale lengte/graad	**87**
Buitenafmetingen (HxBxL)	**152 x 206 x 275 mm**
Gewicht	**2,40 Kg (STK)**
Productgroep	**1**
Douanetariefnummer	**73089098**
Materiaal / Kleur	**Stahl feuerverzinkt, Silber**

Gebruiksaanwijzing

Die Buchstaben in den Artikelnummern von Abzweigen stehen für folgende Nennweiten: L = DN32, A = DN40, B = DN50, C = DN70, M = DN80, D = DN100, E = DN125, F = DN150, G = DN200, H = DN250, K = DN300.Bei LORO-X Abzweigen mit Reduktion steht die erste Nennweite für das gerade Rohrstück und die zweite Nennweite für das kleinere, darin mündende Abzweigrohr.Beispiel DN100/70: Ein DN70 Rohr mündet in ein DN100 Rohr in Fließrichtung.

Downloads

Alles online

- Installatiehandleiding (PDF)
- Certificaat (PDF)
- Maattekening (PDF)
- CAD 2D (DXF)
- Brochure (PDF)
- CAD (DWG)