LORO-X REDUCED BRANCH 87 DEGREE DN 100/80

LORO-X reduced branch 87 degrees DN 100/80

Leírás

LORO-X reducing branch, made of steel, hot-dip galvanized, in accordance with DIN EN 1123 with raised quality standard, with 2-chamber push-fit socket connection, building material class A1, dimensionally stable, break-proof, backflow-safe, long-life inside coating according to DIN EN ISO 2178 on the basis of a 2-component epoxy combination, colour: red-brown, 87 degrees, DN100/80

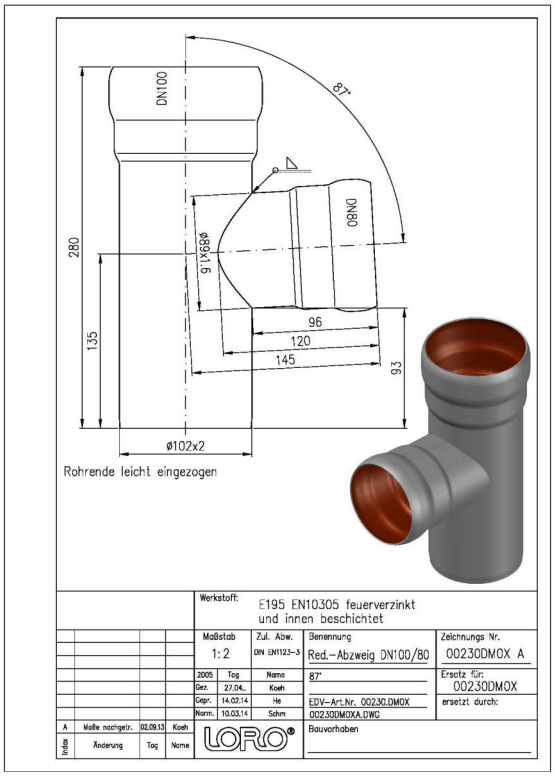

Cikkadatok

EAN kód	**4038088013694**
ETIM osztály	**EC003025**
Névleges átmérő	**DN 100, DN 80**
Névleges hossz/fok	**87**
Külső méretek (MxSzxH)	**118 x 206 x 280 mm**
Súly	**2,00 Kg (STK)**
Termékcsoport	**1**
Vámtarifaszám	**73089098**
Anyag / Szín	**Stahl feuerverzinkt, Silber**

Használati megjegyzés

Die Buchstaben in den Artikelnummern von Abzweigen stehen für folgende Nennweiten: L = DN32, A = DN40, B = DN50, C = DN70, M = DN80, D = DN100, E = DN125, F = DN150, G = DN200, H = DN250, K = DN300.Bei LORO-X Abzweigen mit Reduktion steht die erste Nennweite für das gerade Rohrstück und die zweite Nennweite für das kleinere, darin mündende Abzweigrohr.Beispiel DN100/70: Ein DN70 Rohr mündet in ein DN100 Rohr in Fließrichtung.

Letöltések

Alles online

Szerelési útmutató (PDF)
Engedély (PDF)
Méretrajz (PDF)
CAD 2D (DXF)
Prospektus (PDF)
CAD (DWG)