LORO-X BRANCH 70 DEGREE DN 150/150

LORO-X branch 70 degrees DN 150/150

Popis

LORO-X branch, made of steel, hot-dip galvanized, in accordance with DIN EN 1123 with raised quality standard, with 2-chamber push-fit socket connection, building material class A1, dimensionally stable, break-proof, backflow-safe, long-life inside coating according to DIN EN ISO 2178 on the basis of a 2-component epoxy combination, colour: red-brown, 70 degrees, DN150

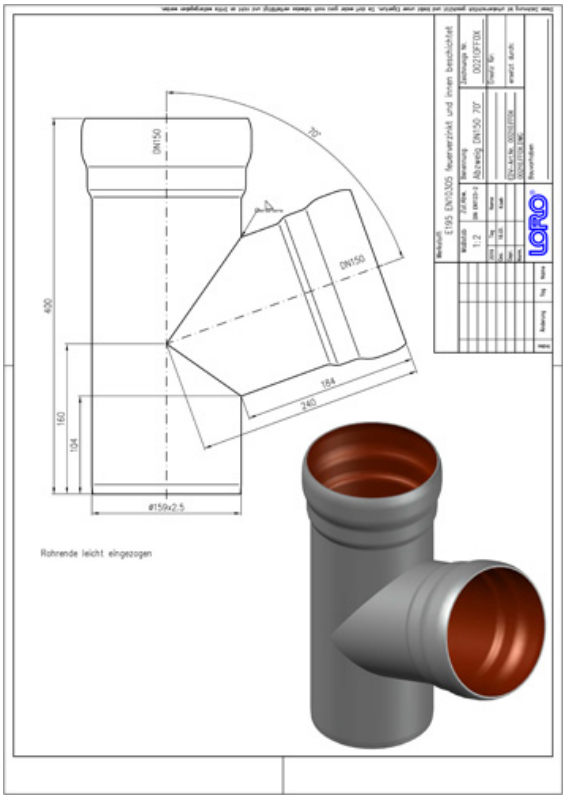

Údaje o artiklu

EAN kód	4038088013410
ETIM třída	EC003025
Jmenovitý průměr	DN 150, DN 150
Jmenovitá délka/stupeň	70
Vnější rozměry (VxŠxD)	181 x 346 x 400 mm
Hmotnost	5,40 Kg (STK)
Skupina produktů	1
Celní sazebník	73089098
Materiál / Barva	Stahl feuerverzinkt, Silber

Pokyny k použití

Die Buchstaben in den Artikelnummern von Abzweigen stehen für folgende Nennweiten: L = DN32, A = DN40, B = DN50, C = DN70, M = DN80, D = DN100, E = DN125, F = DN150, G = DN200, H = DN250, K = DN300

Ke stažení

Alles online

Návod k instalaci (PDF)
Certifikát (PDF)
BIM 3D (STEP)
Výkres rozměrů (PDF)
CAD 2D (DXF)
BIM IFC4 (parametrisch)
Prospekt (PDF)
CAD 3D (DWG)
BIM 3D (IFC)