LORO-X BRANCH 70 DEGREE DN 150/150

LORO-X branch 70 degrees DN 150/150

Popis

LORO-X branch, made of steel, hot-dip galvanized, in accordance with DIN EN 1123 with raised quality standard, with 2-chamber push-fit socket connection, building material class A1, dimensionally stable, break-proof, backflow-safe, long-life inside coating according to DIN EN ISO 2178 on the basis of a 2-component epoxy combination, colour: red-brown, 70 degrees, DN150

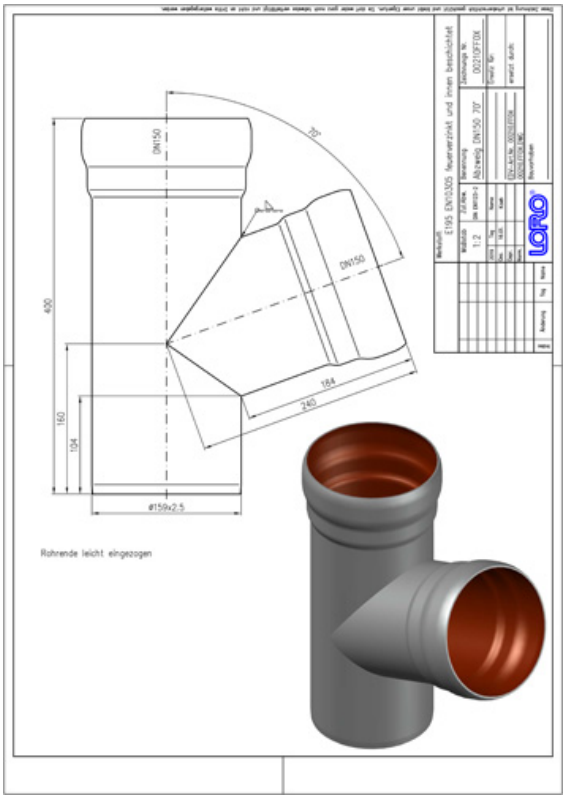

Údaje o artikli

EAN kód	**4038088013410**
ETIM trieda	**EC003025**
Menovitý priemer	**DN 150, DN 150**
Menovitá dĺžka/stupeň	**70**
Vonkajšie rozmery (VxŠxH)	**181 x 346 x 400 mm**
Hmotnosť	**5,40 Kg (STK)**
Skupina produktov	**1**
Colný sadzobník	**73089098**
Materiál / Farba	**Stahl feuerverzinkt, Silber**

Pokyny na použitie

Die Buchstaben in den Artikelnummern von Abzweigen stehen für folgende Nennweiten: L = DN32, A = DN40, B = DN50, C = DN70, M = DN80, D = DN100, E = DN125, F = DN150, G = DN200, H = DN250, K = DN300

Na stiahnutie

Alles online

Návod na montáž (PDF)
Certifikát (PDF)
BIM 3D (STEP)
Rozmerový výkres (PDF)
CAD 2D (DXF)
BIM IFC4 (parametrisch)
Prospekt (PDF)
CAD 3D (DWG)
BIM 3D (IFC)