Datenblatt LX 1904

LORO-X DUOSTREAM Hochleistung Kaskadenentwässerung Dach und Dachterrasse

Hauptentwässerung

Freispiegelströmung

Silent

Abfluss:	**bis max. 8,0 l/s**
Wasserhöhe:	**35 mm**
Eingrifftiefe:	**50**
Nennweite:	**DN 100**
LX-Nummer:	**LX 1904**
Wehrhöhe:	**0 mm**
Haube:	**belüftet**
Fallleitung:	**belüftet**
Fallleitungshöhe:	**min. 2,5 m**
Entwässerung:	**in Grundleitung**
Flanschform:	**Klemmflansch**

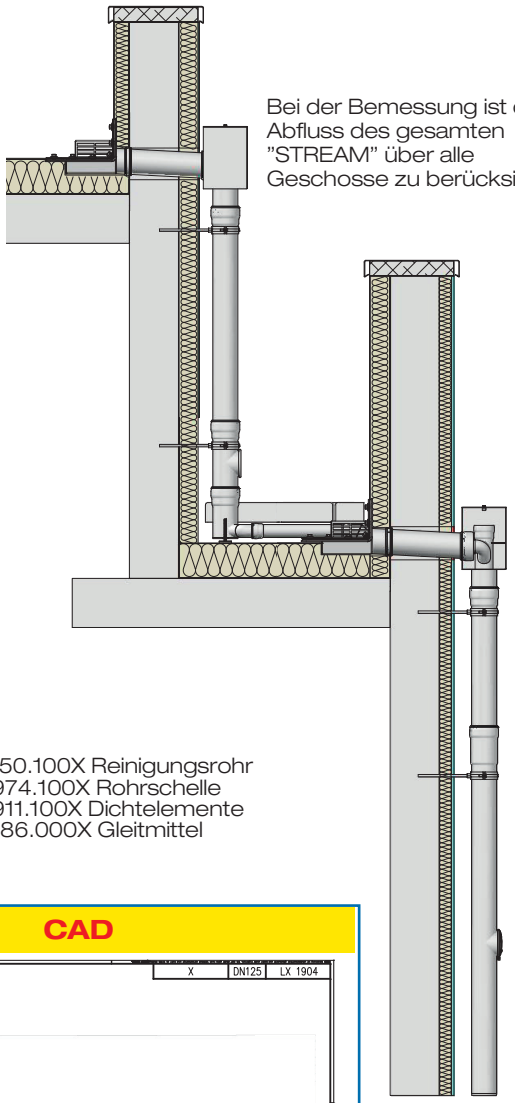

Bei der Bemessung ist der Abfluss des gesamten "STREAM" über alle Geschosse zu berücksichtigen

LX 1904 Stückliste

1 x Art.-Nr. 13543.100X Hochleistung Dach
1 x Art.-Nr. 13073.100X Schiebeflansch für Doppelrohr
1 x Art.-Nr. 13426.D0DX Sammelkasten Dach
1 x Art.-Nr. 01004.100X Rohr mit einer Muffe
1 x Art.-Nr. 00550.100X Reinigungsrohr
2 x Art.-Nr. 00974.100X Rohrschelle
5 x Art.-Nr. 00911.100X Dichtelemente
1 x Art.-Nr. 00986.000X Gleitmittel

hQ - Abflusskurve

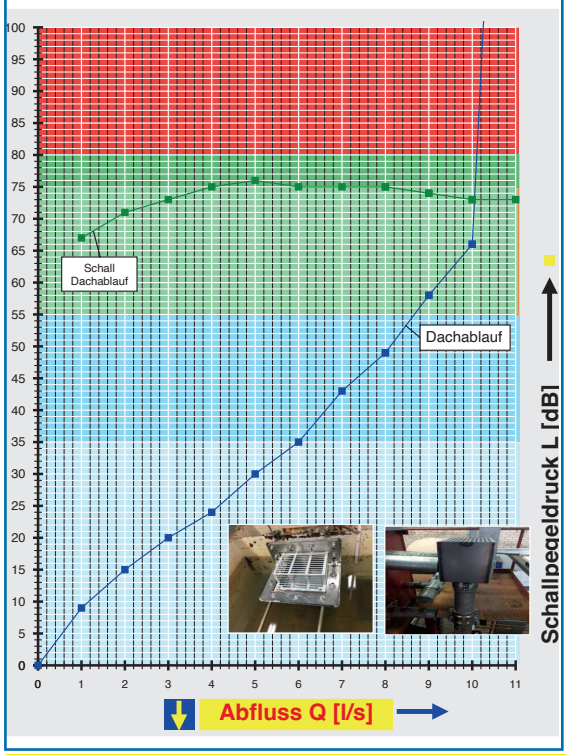

CAD

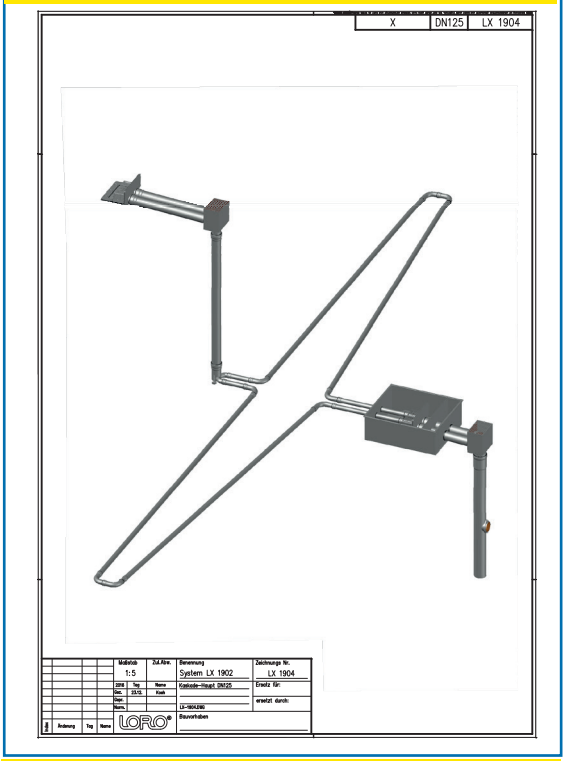

Systemleistung | **Systemform**

Wasserhöhe	mm	10	15	20	25	30	35	40	45	50	55	60	65	70	75	80	85	90	95	100
Abfluss	l/s	1,2	2,0	3,0	4,2	5,0	6,0	6,6	7,4	8,1	8,7	9,2	9,9	-	-	-	-	-	-	-

LORO-X DUOSTREAM Hochleistung Kaskadenentwässerung für Dach und Dachterrasse

LX1904-1X

Serie 43
DUOSTREAM Hochleistung
- Dach -
Hauptentwässerung

Ablauf: Art.-Nr. 13543.100X
Gewicht: 12,30 kg

Serie 43
DUOSTREAM Hochleistung
- Dachterrasse -
Hauptentwässerung

Entwässerung der Dachterrasse(DN 100)
Durchleitung der oberen Etagen (DN 50)
Ablauf: Art.-Nr. 13541.100X
Gewicht: 13,90 kg

Sammelkasten
- Dach -

Art.-Nr. 13426.D0DX

Umlenkung für Dachterasse
von Rohr in Rohr Fallleitung (DN100/50)
in Doppelrohr (DN 50/50) Plattenbelag

Art.-Nr. 13221.DBBX

Sammelkasten
- Dachterrasse -

Art.-Nr. 13428.DBDX

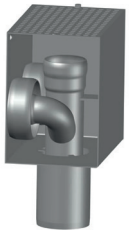

LORO-X Regenstandrohr
Hochleistungs-Sicherheitsüberlauf (HSÜ)
mit Regenstandrohr

Art.-Nr. 55154.100X

LORO-X VARIO Kant
Schiebeflansch,
aus Edelstahl

Art.-Nr. 13073.100X

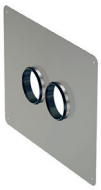

LORO-Dichtelemente
Art.-Nr. 00911.050X
Art.-Nr. 00911.100X
LORO-Rohrschellen
Art.-Nr. 00974.100X

LORO-X Rohr mit einer Muffe,
Stahl, feuerverzinkt
250 mm lang
Art.-Nr. 01401.050X
Art.-Nr. 01401.100X
2500 mm lang
Art.-Nr. 01004.100X