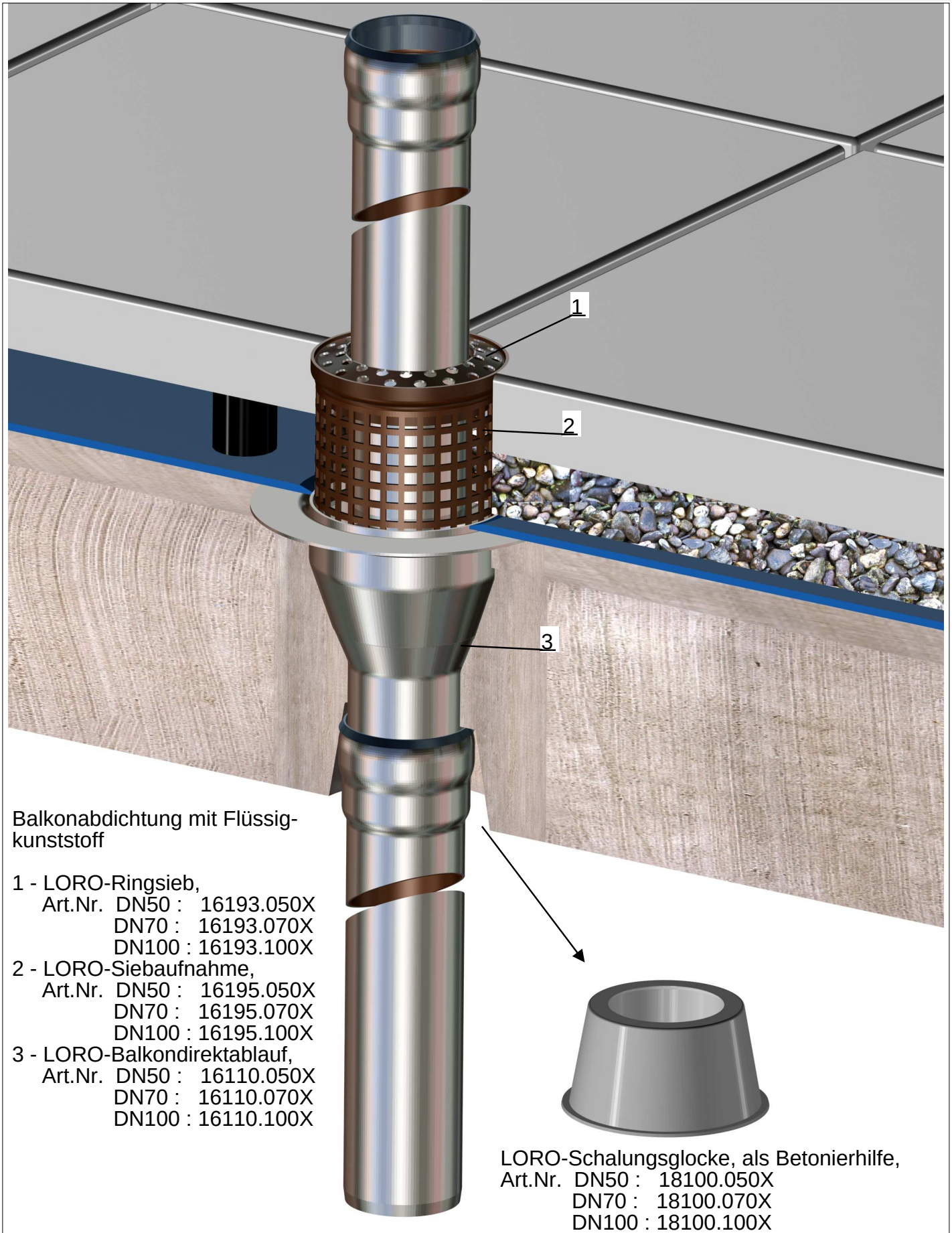

Balkonabdichtung mit Flüssig-
kunststoff

1 - LORO-Ringsieb,
Art.Nr. DN50 : 16193.050X
DN70 : 16193.070X
DN100 : 16193.100X
2 - LORO-Siebaufnahme,
Art.Nr. DN50 : 16195.050X
DN70 : 16195.070X
DN100 : 16195.100X
3 - LORO-Balkondirektablauf,
Art.Nr. DN50 : 16110.050X
DN70 : 16110.070X
DN100 : 16110.100X

LORO-Schalungsglocke, als Betonierhilfe,
Art.Nr. DN50 : 18100.050X
DN70 : 18100.070X
DN100 : 18100.100X