LORO Neuheiten

LORO-X Dachentwässerungs-systeme

Neu bei LORO 2026:

LORO-X GeDati
Attikaentwässerung
Gefälle-Dach Tiefpunkt
Dachentwässerung

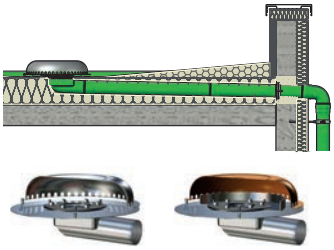

LORO-X
Sanierungsdichtelemente
für bestehende Abläufe
oder Rohrleitungen

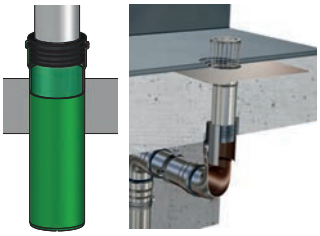

LORO-X Light
Flachdachabläufe,
mit Klebeflansch,
aus Edelstahl, DN 80

LORO-X
Attikaentwässerung
RAINSTAR® Distant
Hochleistung
mit Druckströmung, DN 100
Haupt- und Notentwässerung

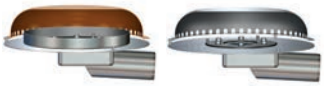

LORO-X
Retentionsdrehschieber
für Attikaabläufe
und DRAINLET®
Flachdachabläufe

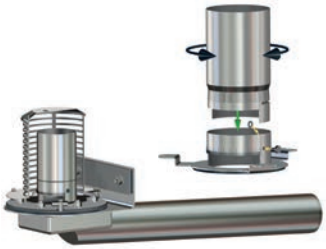

LORO-X
Retentions-Dachablauf
einteilige Ausführung, DN 70
zweiteilige Ausführung, DN 100

LORO-X
Attikaentwässerung
Haupt-Not-Kombi
VARIOFIT Retentionseinheiten
Freispiegelströmung und
Druckströmung

LORO-X
Attikaentwässerung
mit Klemmflansch, DN 125

LORO-X
VARIO Kant Durchführung
mit Klebeflansch,
DN 125, DN 150, DN 200

15.3.2026

www.loro.de

Das LORO Qualitätsversprechen:
Mit Sicherheit optimal entwässert!

Das LOROWERK in Bad Gandersheim konnte am 01. Juni 2024 auf 70 Jahre Firmengeschichte zurückblicken. In dieser Zeit ist das Unternehmen zu einem Synonym für Stahlabflussrohre geworden und hat sich durch zahlreiche neue Patente als technologieführender Anbieter von Dach- und Balkonentwässerungssystemen etabliert.

Mit der ersten baupolizeilichen Zulassung für ein feuerverzinktes Stahlabflussrohr mit Steckmuffenverbindung durch den Niedersächsischen Minister für Finanzen wurde im Jahre 1954 die industrielle Produktion der Rohrleitungen mit LORO-X-Steckmuffenprinzip aufgenommen. Dies geschah zunächst in der Loges-Rohr OHG E. + K. Vahlbrauk in Alfeld an der Leine, später im heutigen LOROWERK K.H. Vahlbrauk GmbH & Co.KG in Bad Gandersheim.

Derzeit entwickelt, produziert und vertreibt LORO hochleistungsfähige LORO-X Balkon- und Dachentwässerungssysteme aus Stahl und Edelstahl - vom LORO-X Dachablauf über das LORO-X Stahlabflussrohrsystem bis zum LORO-X Regenstandrohr. Somit entstand der Zugang zu neuen Märkten in der Bedachungsbranche zusätzlich zu dem klassischen Sanitärmarkt.

Die LORO-X Produktvorteile

rostfrei

rückstausicher

bruchfest

UV-beständig

normgerecht + brandschutzgeprüft

einfach zu installieren

planungssicher

kompatibel + systemoptimiert

umweltfreundlich produziert

wiederherstellbar

CE **5 Jahre** Herstellergarantie

Made in Germany

TÜVRheinland ZERTIFIZIERT — Bauart geprüft und überwacht — www.tuv.com ID 1111248795

TÜV NORD — DIN EN ISO 9001

Das LOROWERK in Bad Gandersheim

LORO-Mitarbeiter 1966

Inhaltsverzeichnis

		Seite
Neue Produkte		
LORO-X GeDati Attikaentwässerung, Gefälle Dach-Tiefpunkt Dachtentwässerung		4-7
LORO-X Sanierungsdichtelemente Universal einsetzbar für viele gängige Rohrleitungsdurchmesser und bestehende Ablaufgrundkörper		8-9
LORO-X Light Flachdachabläufe mit Klebeflansch, aus Edelstahl, DN 80		10-19
LORO-X RAINSTAR® Distant Hochleistung mit Druckströmung, DN 100	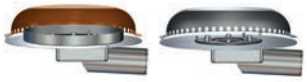	20-29
LORO-X Retentionsdrehschieber für Attikaabläufe und DRAINLET® Flachdachabläufe		30-35
LORO-X Retentions-Dachablauf - einteilige Aufsführung, DN 70 - zweiteilige Ausführung, DN 100		36-37
LORO-X VARIOFIT Retentionseinheiten für Haupt-Not-Kombi Attikaentwässerung		38-43
LORO-X Attikadirektablauf, mit Klemmflansch DN 125		44-47
LORO-X QUATTROFLUX Staffelgeschossentwässerung **Rundrinne,** Haupt-Not-Kombi		48-49
LORO-X VARIO Kant Durchführung mit Klebeflansch, DN 100, DN 125 und DN 200		50
LORO-X Formstücke		51
Service		54
Nachhaltigkeit		55
Kontakt		56

Neuheit 1: LORO-X GeDati Attikaentwässerung

Vorteile und Ziele

Die Flachdachentwässerung vieler moderner Gebäude soll mit außenliegenden Rohren erfolgen, um den Innenraum frei nutzen zu können, oder um Fließgeräusche und Wärme-brücken zu vermeiden.

Dem gegenüber steht oft der Wunsch, die Tiefpunkte der Gefälledämmung möglichst in der Mitte einer Teilfläche anzuordnen. Die „Höhe“ der Gefälledämmung kann bei umlaufendem Gefälle - im Gegensatz zu einseitigem Gefälle - oft reduziert werden.

Das Ziel ist folglich, eine außenliegende Attika-entwässerung zu schaffen, bei der das Gefälle trotzdem zur Mitte des Daches verlaufen kann.

Verfügbarer und notwendiger Anspringabfluss

Anders als bei üblichen Attikaentwässerungen, muss das Wasser eine lange, waagerechte Strecke mit einem höheren Druckverlust vom Ablauf bis zur Fallleitung überwinden. Hierfür muss das Wasser per Überdruck bis zur Fallleitung „gedrückt“ werden.

Diese Wassermenge steht dann der Fallleitung zum Anspringen zur Verfügung und wird daher „verfügbarer Anspringabfluss“ genannt.

Damit das Wasser-Luft-Gemisch in der Fallleitung eine pumpende Wassersäule ausbilden kann (anspringen), ist jedoch eine bestimmte Mindest-wassermenge notwendig.

Die zum Anspringen mindestens benötigte Wassermenge wird „notwendiger Anspringabfluss“ genannt.

Optimierung

Mit der objektspezifischen hydraulischen Optimierung wird dann berechnet, welche Nennweiten für waagerechte und senkrechte Rohrleitungen benötigt werden, um die gegebene waagerechte Länge zu überwinden und die verfügbare senkrechte Rohrleitung zum Anspringen zu bringen.

LORO-X GefälleDach-Tiefpunkt Attikaentwässerung(GeDaTi)

mit Klemmflansch, für Bitumen- Kunststoff Abdichtungsbahnen, aus Edelstahl, nach DIN EN 1253, DN 100,

Hauptentwässerung		DN 100
Druckströmung		
		13592.100X
		●

Notentwässerung		DN 100
Druckströmung		
		13593.100X
		●

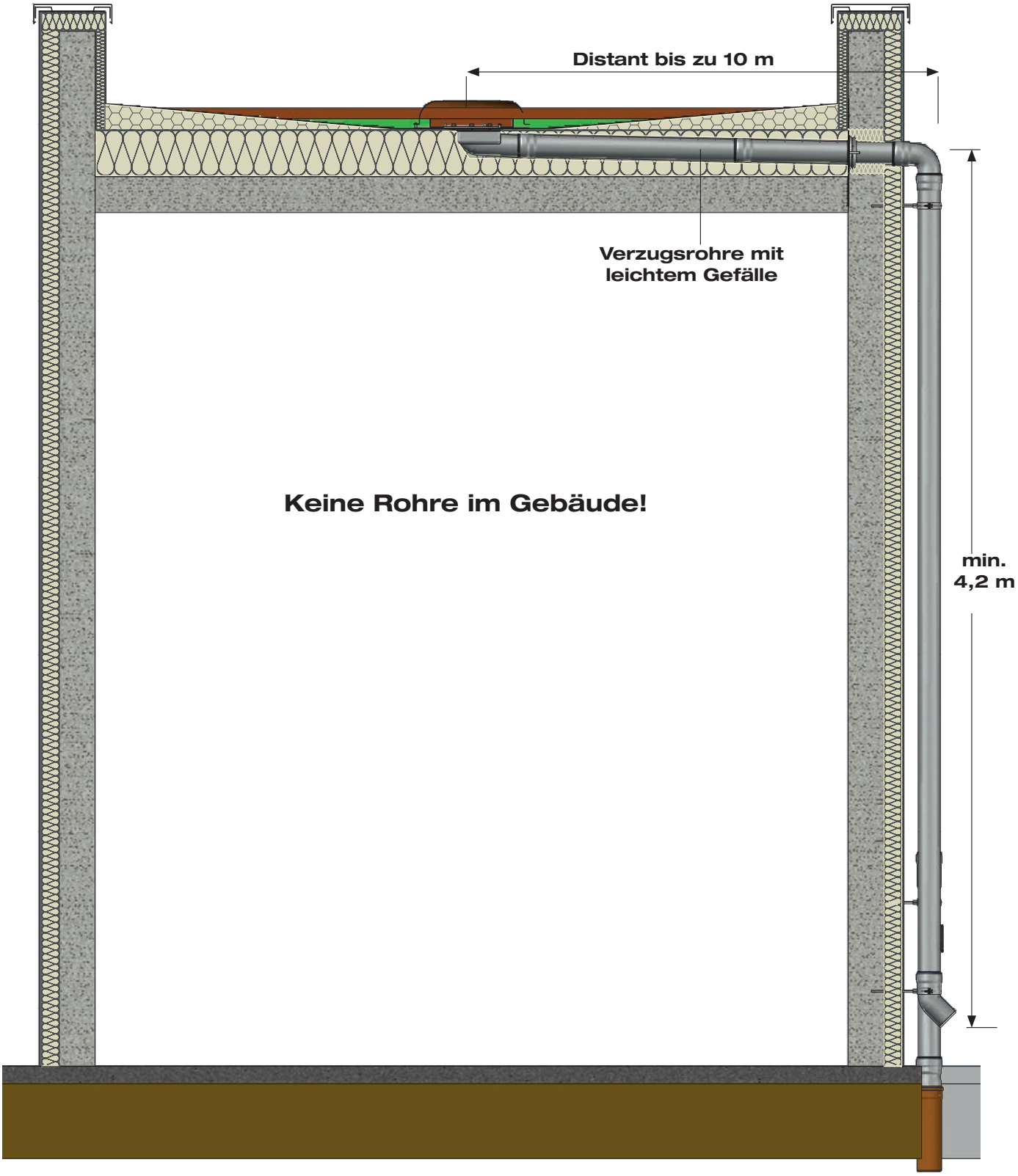
Distant bis zu 10 m
Verzugsrohre mit
leichtem Gefälle
Keine Rohre im Gebäude!
min.
4,2 m

Datenblatt LX 1531

LORO-X GefälleDach-Tiefpunkt Attikaentwässerung (GeDaTi)

Hauptentwässerung

Druckströmung

Silent

Abfluss:	**22,8 l/s**
Wasserhöhe:	**55 mm**
Eingrifftiefe:	**106 mm**
Nennweite:	**DN 100**
LX-Nummer:	**LX 1531**
Wehrhöhe:	**-**
Haube:	**nicht belüftet**
Fallleitung:	**nicht belüftet**
Fallleitungshöhe:	**4,2 m**
Entwässerung:	**in Grundleitung**

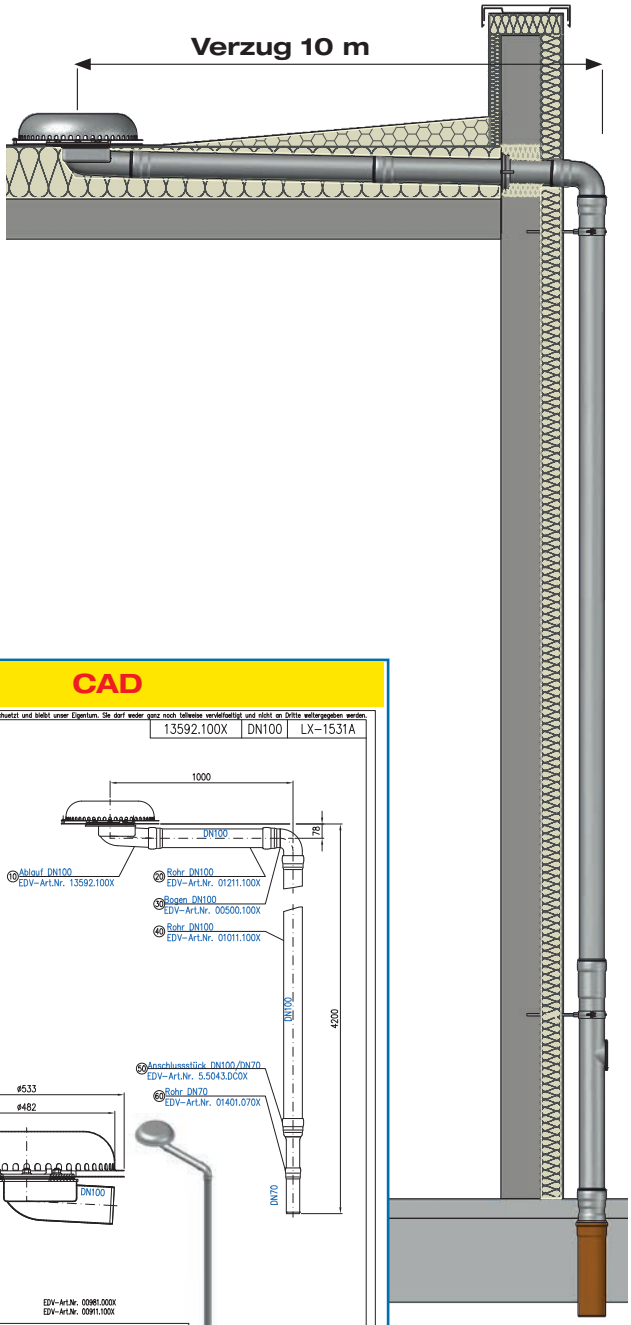

LX 1531 Stückliste
1 x Art.-Nr. 13592.100X GeDaTi Attikaablauf für Hauptentwässerung

hQ - Abflusskurve

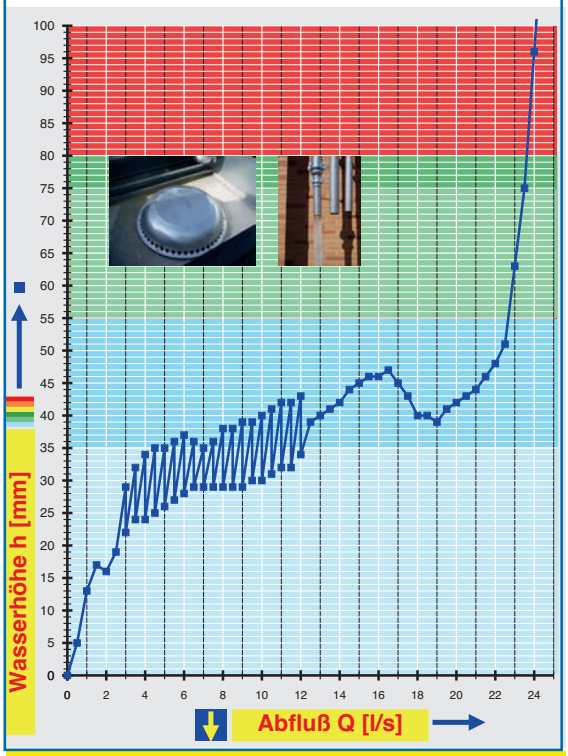

Systemleistung

CAD

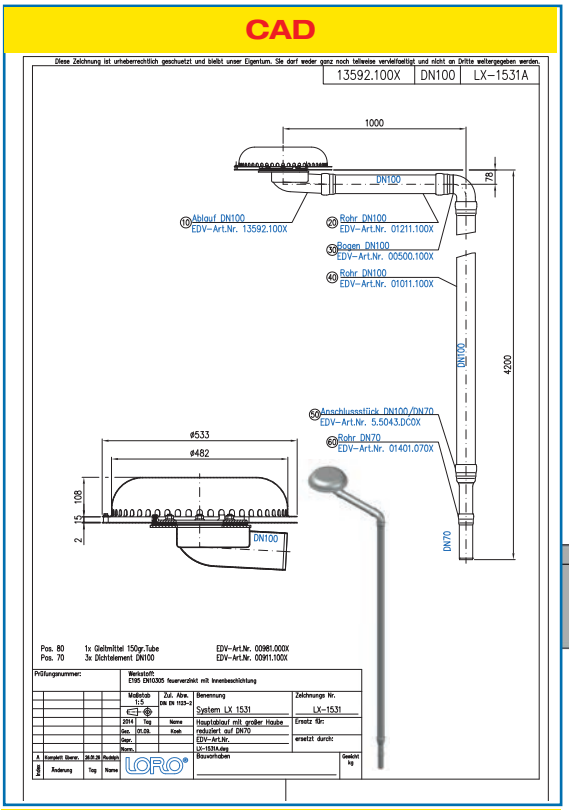

Systemform

Wasserhöhe	mm	10	15	20	25	30	35	40	45	50	55	60	65	70	75	80	85	90
Abfluss	l/s	0,9	1,2	2,6	2,8	3,4	5,4	10,0	15,0	22,3	22,8	22,9	23,0	23,2	23,4	23,6	23,8	23,9
		Silent																

Datenblatt LX 1554

LORO-X GefälleDach-Tiefpunkt Attikaentwässerung (GeDaTi)

Notentwässerung

Druckströmung

Silent

Abfluss:	**27,3 l/s**
Wasserhöhe:	**75 mm**
Eingrifftiefe:	**106 mm**
Nennweite:	**DN 100**
LX-Nummer:	**LX 1554**
Wehrhöhe:	**60 mm**
Haube:	**nicht belüftet**
Fallleitung:	**nicht belüftet**
Fallleitungshöhe:	**4,2 m**
Entwässerung:	**ins Freie**

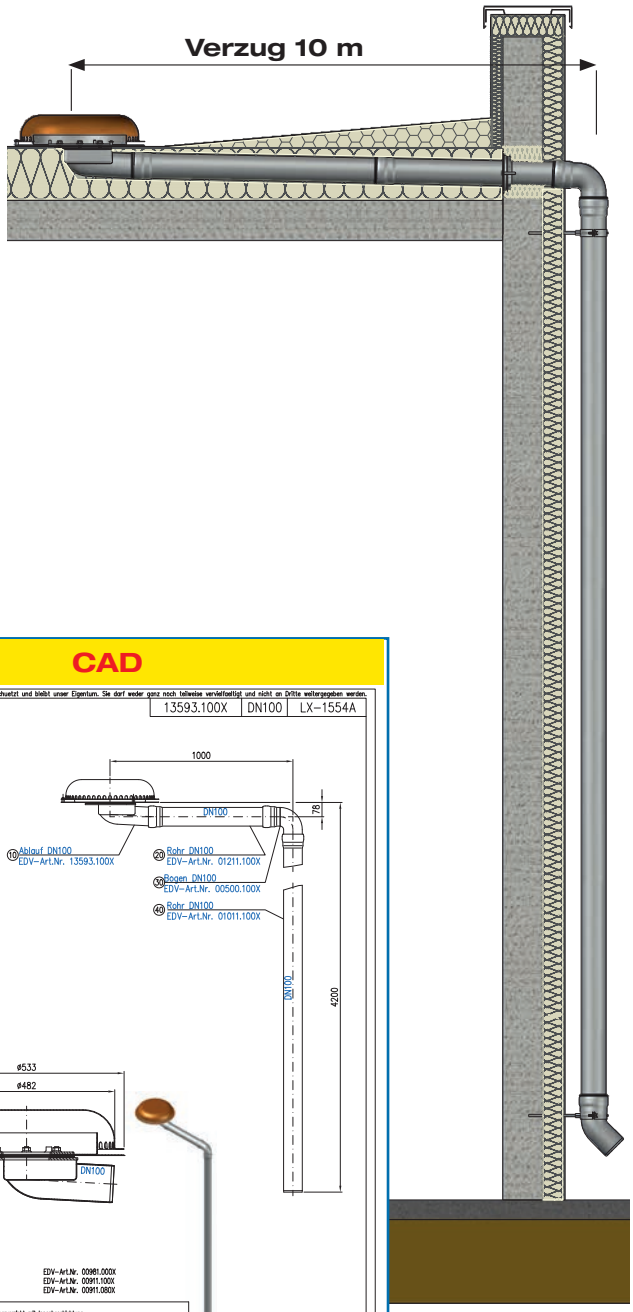

LX 1554 Stückliste
1 x Art.-Nr. 13593.100X GeDaTi Attikaablauf für Notentwässerung

hQ - Abflusskurve

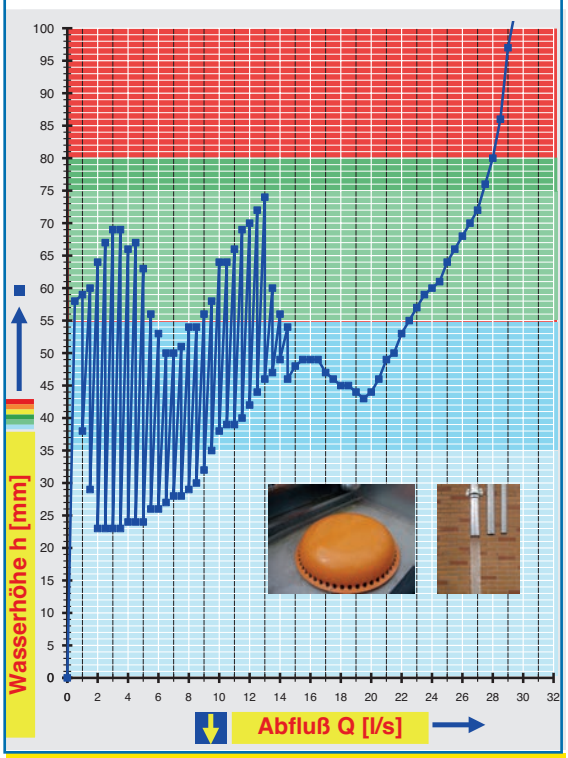

Systemleistung

CAD

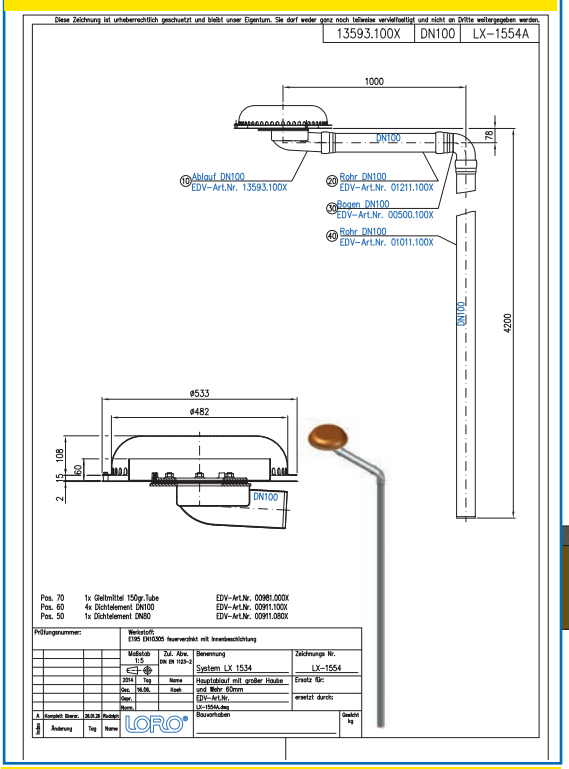

Systemform

Wasserhöhe	mm	20	25	30	35	40	45	50	55	60	65	70	75	80	85	90	95	100
Abfluss	l/s	-	-	-	-	-	-	-	-	2,0	2,9	12,0	27,3	28,0	28,3	28,7	28,9	29,1
		Silent																

2 Neuheit 2: LORO-X Sanierungsdichtelemente,
DN 40, DN 50, DN 70, DN 80, DN 100, DN 125 und DN 150

Vorteile:
- Universal einsetzbar für viele gängige Rohrleitungsdurchmesser und bestehende Ablaufgrundkörper
- Für alle senkrechten LORO-X Dachabläufe mit werkseitiger Anschlussmanschette, Klemmflansch und Klebeflansch
- Rückstausicher geprüft

LORO-Sanierungsdichtelemente

Passt auf Nennweite LORO-X Flachdachabläufe	DN 40	DN 50	DN 70	DN 80	DN 100	DN 125	DN 150
Rohrinnendurchmesser	46–56 mm	63–76 mm	77–85 mm	98–106 mm	116–130 mm	145–155 mm	188–202 mm
	00941.040X	00941.050X	00941.070X	00941.080X	00941.100X	00941.125X	00941.150X
	●	●	●	●	●	●	●

Einsatzbeispiel

Sanierung Flachdachablauf
bei bestehenden Ablaufkörper und Rohrleitung

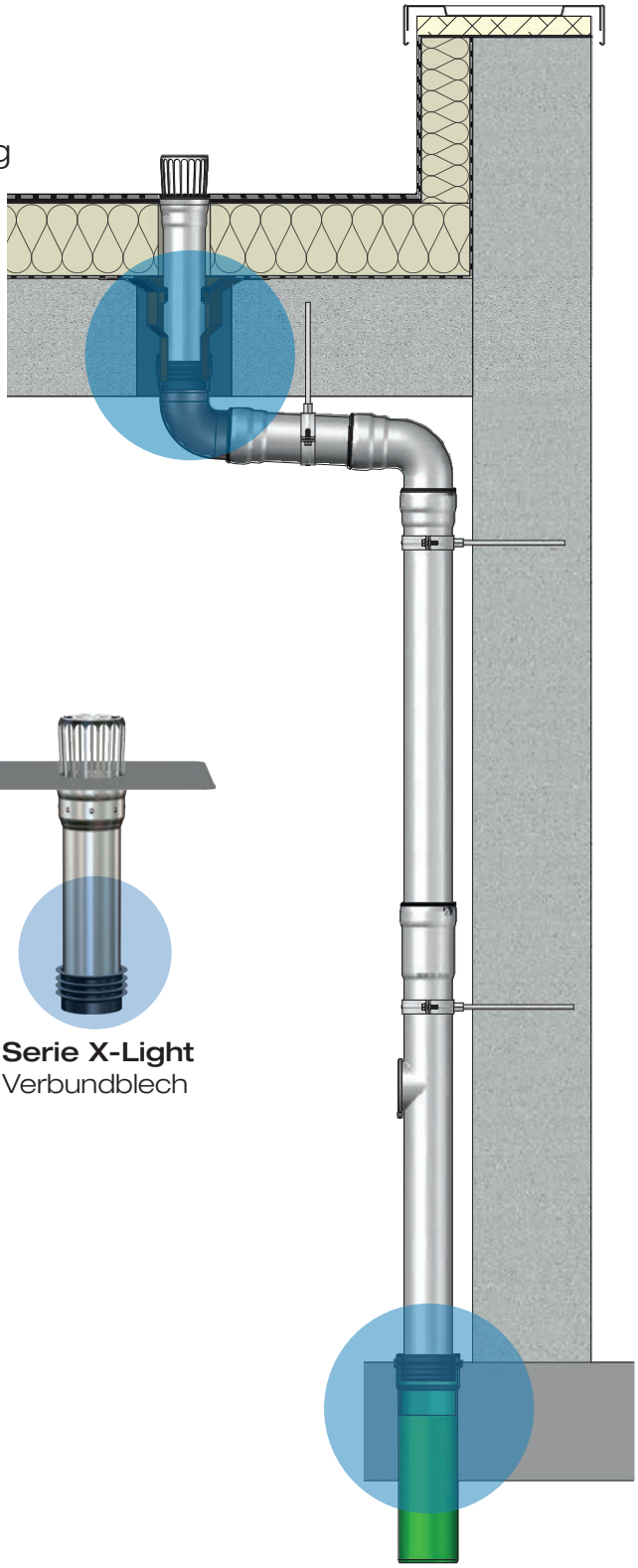

Einsatzbereiche:

- LORO-X Sanierungsdichtelemente für viele gängige Rohrleitungsdurchmesser und bestehende Ablaufgrundkörper
- für senkrechte LORO-X Dachabläufe mit werkseitiger Anschlussmanschette, Klemmflansch und Klebeflansch
- LORO-X Sanierungsabläufe sind bruchfest und UV-beständig

Einsatzbeispiele:
LORO-X Sanierungsdichtelemente
für LORO-X Flachdachabläufe

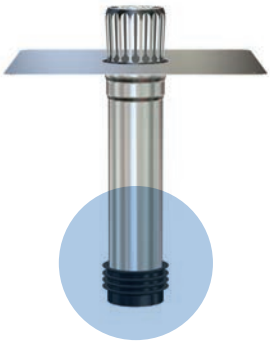

Serie X-Light
Flansch aus Edelstahl

Serie X-Light
Bitumen-Dachabdichtungsbahn

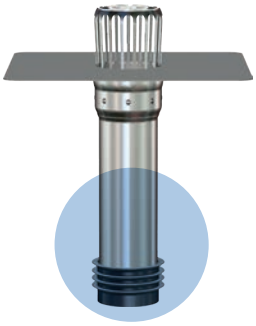

Serie X-Light
Verbundblech

Serie 84
DRAINLET®

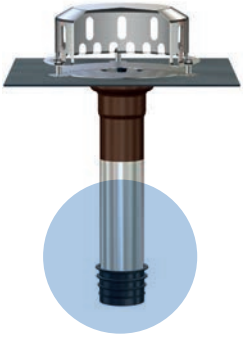

Serie O

Passt auf Nennweite LORO-X Abläufe	DN 40	DN 50	DN 70	DN 80	DN 100	DN 125	DN 150
Rohrinnendurchmesser	46–56 mm	63–76 mm	77–85 mm	98–106 mm	116–130 mm	145–155 mm	188–202 mm
LORO-X Serien	VARIO Kant	DL, A, B, BE, G, E, F, FF, K, GF, GS,V, VARIO Kant	O, DL, B, BE, G, F, FF, K, GF, H, HF, GS, J, V, X-Light, VARIO Kant	X-Light	O, DL, G, GF, H, HF, GS, J, V, X-Light, VARIO Kant	O, DL	DL
Artikelnummer Sanierungsdichtelemente	00941.040X	00941.050X	00941.070X	00941.080X	00941.100X	00941.125X	00941.150X

3 Neuheit 3: LORO-X Light Flachdachabläufe, DN 80

Verlegevideo
X-Light

Serie LORO-X Light Dachentwässerungssysteme: LORO-X Light Flachdachabläufe

DN 80 aus Edelstahl

Hauptentwässerung

Haube
Hauptentwässerung
Art.-Nr. 12020.080X

Notentwässerung

Haube
Notentwässerung
Art.-Nr. 12026.080X

für
Flüssigkunststoff und
Bitumenbahnen

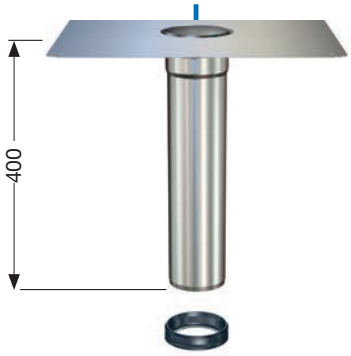

Grundeinheit, senkrecht,
mit Edelstahlflansch
Art.-Nr. 12100.080X / Flansch 400 x 400 mm

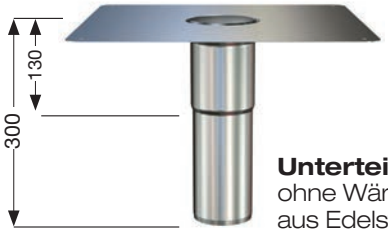

Unterteileinheit, senkrecht,
ohne Wärmedämmung,
aus Edelstahl
Art.-Nr. 12101.080X

Ausführung einteilig

Ausführung zweiteilig

Auf Wunsch mit werkseitig aufgebrachter Bitumen-Anschlussmanschette lieferbar.

LORO-X Light Dachentwässerungssysteme
mit Klebeflansch, aus Edelstahl, DN 80
Aufbauschema siehe Seite 10

Teileinheiten zur Komplettierung nach dem Baukastenprinzip

LORO-X Light Grundeinheit, senkrecht
bestehend aus: Ablaufkörper und Dichtelement

	DN 80	
aus Edelstahl, Flansch 400 mm x 400 mm	12100.080X	
	•	

LORO-X Light Unterteileinheit, senkrecht

	DN 80	
aus Edelstahl, Flansch 400 x 400 mm	12101.080X	
	•	

Haube für Hauptentwässerung

	DN 80	
aus Edelstahl	12020.080X	
	•	

Haube für Notentwässerung

	DN 80	
bestehend aus Siebeinsatz und Dichtelement, aus Edelstahl	12026.080X	
	•	

Datenblatt LX 2306

Dachentwässerung
Serie LORO-X Light
Flansch Edelstahl

Hauptentwässerung

Freispiegelströmung

Silent Power

Abfluss:	**4,1 l/s**
Wasserhöhe:	**35 mm**
Eingrifftiefe:	**-**
Nennweite:	**DN 80**
LX-Nummer:	**LX 2306**
Wehrhöhe:	**0 mm**
Haube:	**belüftet**
Fallleitung:	**nicht belüftet**
Fallleitungshöhe:	**4,2 m**
Entwässerung:	**in Grundleitung**
Flanschform:	**Klebeflansch**

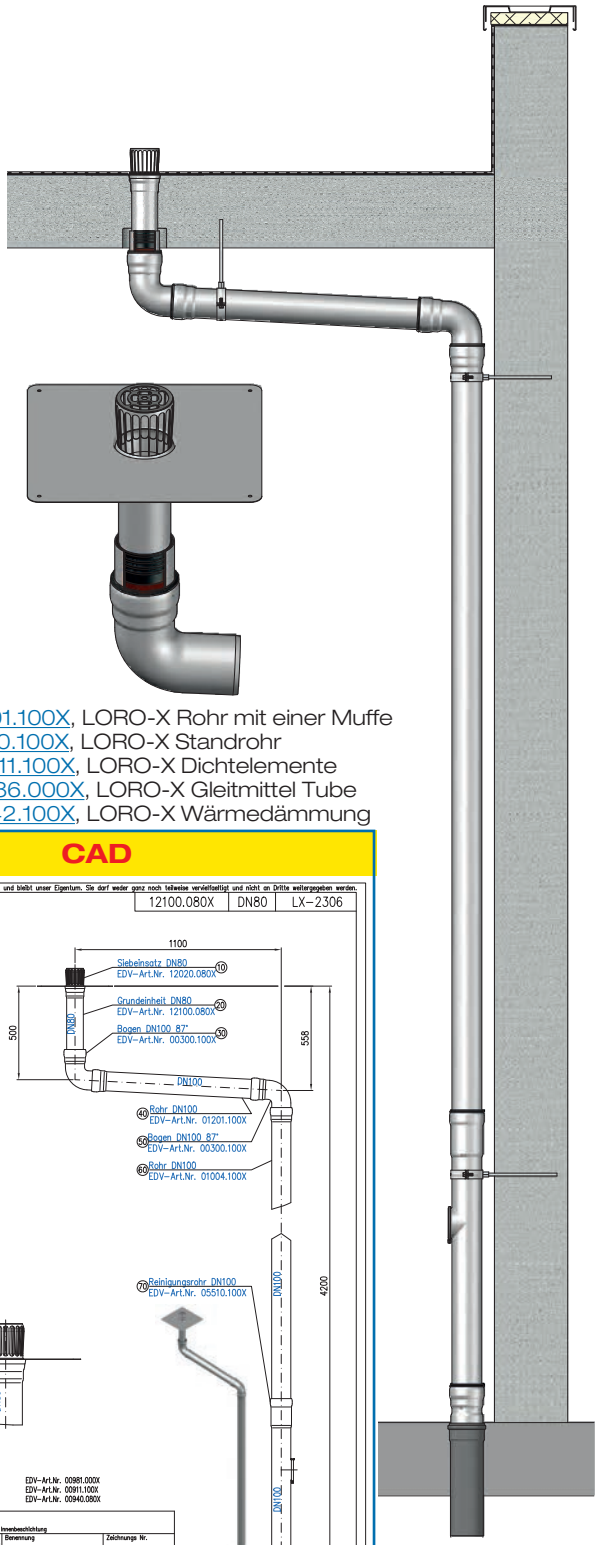

LX 2306 Stückliste

1 x Art.-Nr. Ablauf auf Seite 2 auswählen!
1 x Art.-Nr. 01401.100X, LORO-X Rohr mit einer Muffe
2 x Art.-Nr. 00300.100X, LORO-X Bogen
1 x Art.-Nr. 01004.100X, LORO-X Rohr mit einer Muffe
1 x Art.-Nr. 01201.100X, LORO-X Rohr mit einer Muffe
1 x Art-Nr. 05510.100X, LORO-X Standrohr
6 x Art.-Nr. 00911.100X, LORO-X Dichtelemente
1 x Art.-Nr. 00986.000X, LORO-X Gleitmittel Tube
1 x Art.-Nr. 19842.100X, LORO-X Wärmedämmung

hQ - Abflusskurve

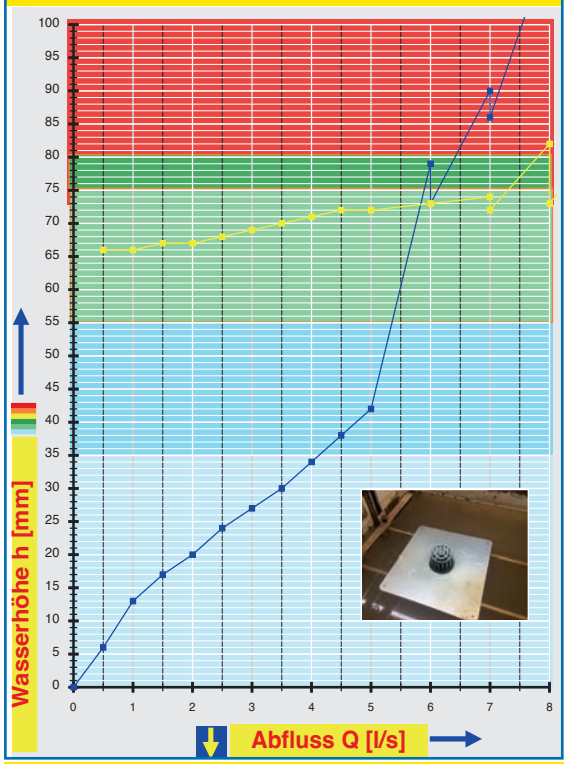

CAD

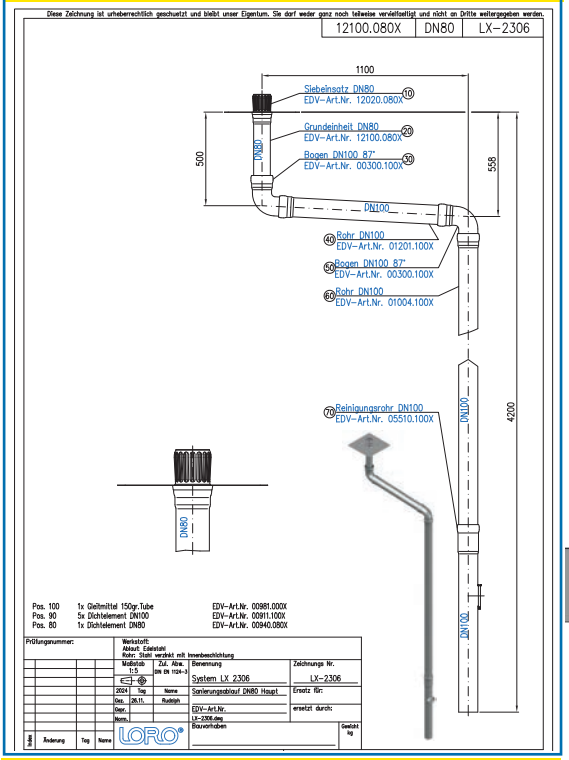

Systemleistung | **Systemform**

Wasserhöhe	mm	10	15	20	25	30	35	40	45	50	55	60	65	70	75	80	85
Abfluss	l/s	0,8	1,2	2,0	2,6	3,5	4,1	4,7	5,1	5,2	5,4	5,5	5,6	5,8	5,9	6,4	6,7
		Silent Power															

Bitte den entsprechende Grundeinheint und Unterteileinheit auswählen! **DN 80**

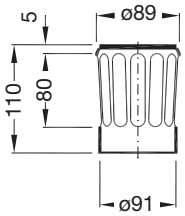

Haube
Hauptentwässerung
Art.-Nr. 12020.080X

Flansch aus Edelstahl

ohne Wärmedämmung:

LX2306-20X

einteilig
Grundeinheit, senkrecht
400 x 400 Nr. 12100.080X

Flansch aus Edelstahl

ohne Wärmedämmung:

LX2306-20X

zweiteilig
Grundeinheit, senkrecht
400 x 400 Nr. 12100.080X
Unterteileinheit, senkrecht
Nr. 12101.080X

Begleitheizung: Wir empfehlen, nach Prüfung Dachabläufe und Leitungen in frostgefährdeten Bereichen gegebenenfalls mit einer bauseitigen Begleitheizung zu versehen.

Datenblatt LX 2307

Dachentwässerung
Serie LORO-X Light
Flansch Edelstahl

Notentwässerung

Freispiegelströmung

Silent Power

Abfluss:	**5,0 l/s**
Wasserhöhe:	**75 mm**
Eingrifftiefe:	**-**
Nennweite:	**DN 80**
LX-Nummer:	**LX 2307**
Wehrhöhe:	**45 mm**
Haube:	**belüftet**
Fallleitung:	**belüftet**
Fallleitungshöhe:	**4,2**
Entwässerung:	**in Grundleitung**
Flanschform:	**Klebeflansch**

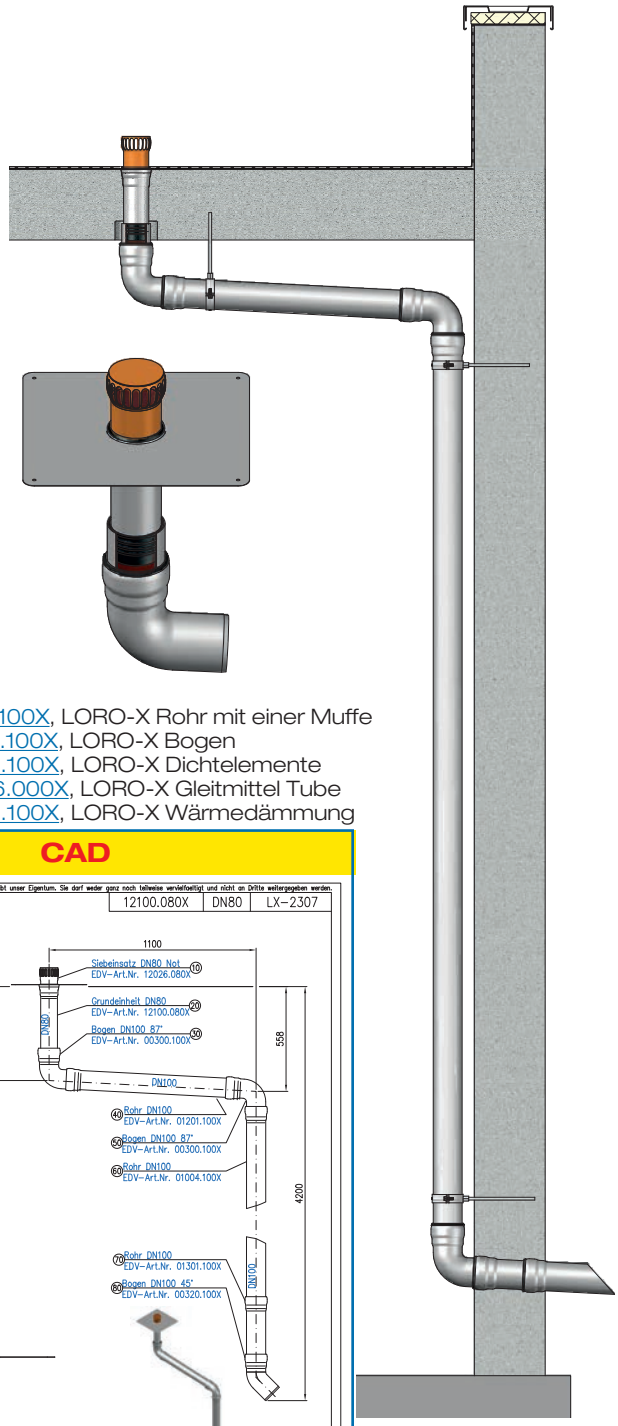

LX 2307 Stückliste

1 x Art.-Nr. Ablauf auf Seite 2 auswählen!
1 x Art.-Nr. 01401.100X, LORO-X Rohr mit einer Muffe
2 x Art.-Nr. 00300.100X, LORO-X Bogen
1 x Art.-Nr. 01201.100X, LORO-X Rohr mit einer Muffe
1 x Art.-Nr. 01011.100X, LORO-X Rohr mit einer Muffe
1 x Art-Nr. 00320.100X, LORO-X Bogen
6 x Art.-Nr. 00911.100X, LORO-X Dichtelemente
1 x Art.-Nr. 00986.000X, LORO-X Gleitmittel Tube
1 x Art.-Nr. 19842.100X, LORO-X Wärmedämmung

hQ - Abflusskurve

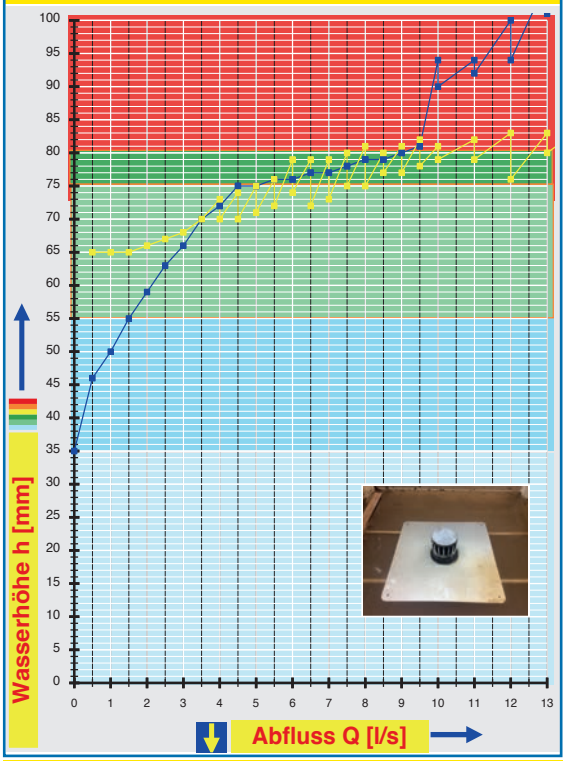

CAD

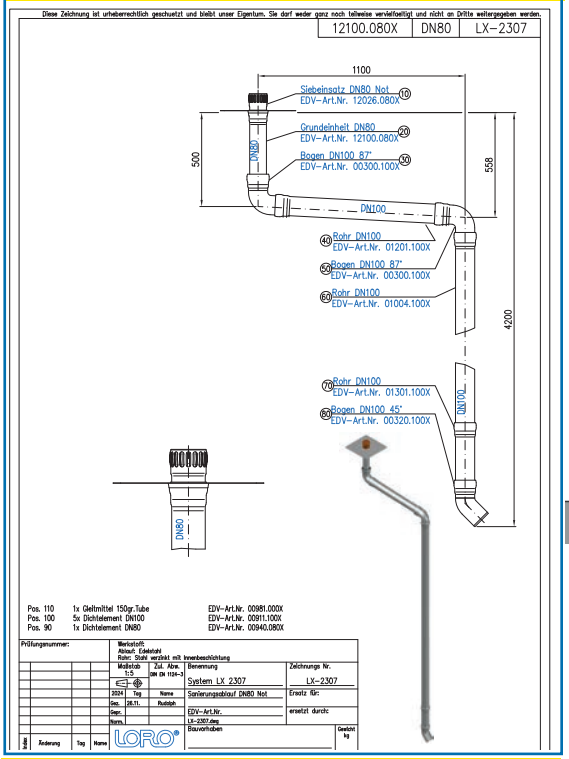

Systemleistung

Systemform

Wasserhöhe	mm	25	30	35	40	45	50	55	60	65	70	75	80	85	90	95	100
Abfluss	l/s	-	-	-	-	-	1,0	1,5	2,2	2,8	3,5	5,0	9,0	9,6	9,9	11,4	12,5
							Silent										

Bitte den entsprechende Grundeinheint und Unterteileinheit auswählen! **DN 80**

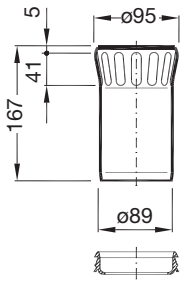

Haube
Notentwässerung
Art.-Nr. 12026.080X

Flansch aus Edelstahl

ohne Wärmedämmung:

LX2307-20X

einteilig
Grundeinheit, senkrecht
400 x 400 Nr. 12100.080X

Flansch aus Edelstahl

ohne Wärmedämmung:

LX2307-20X

zweiteilig
Grundeinheit, senkrecht
400 x 400 Nr. 12100.080X
Unterteileinheit, senkrecht
Nr. 12101.080X

Begleitheizung: Wir empfehlen, nach Prüfung Dachabläufe und Leitungen in frostgefährdeten Bereichen gegebenenfalls mit einer bauseitigen Begleitheizung zu versehen.

Datenblatt LX 2302

Dachentwässerung
Serie LORO-X Light
Flansch Edelstahl

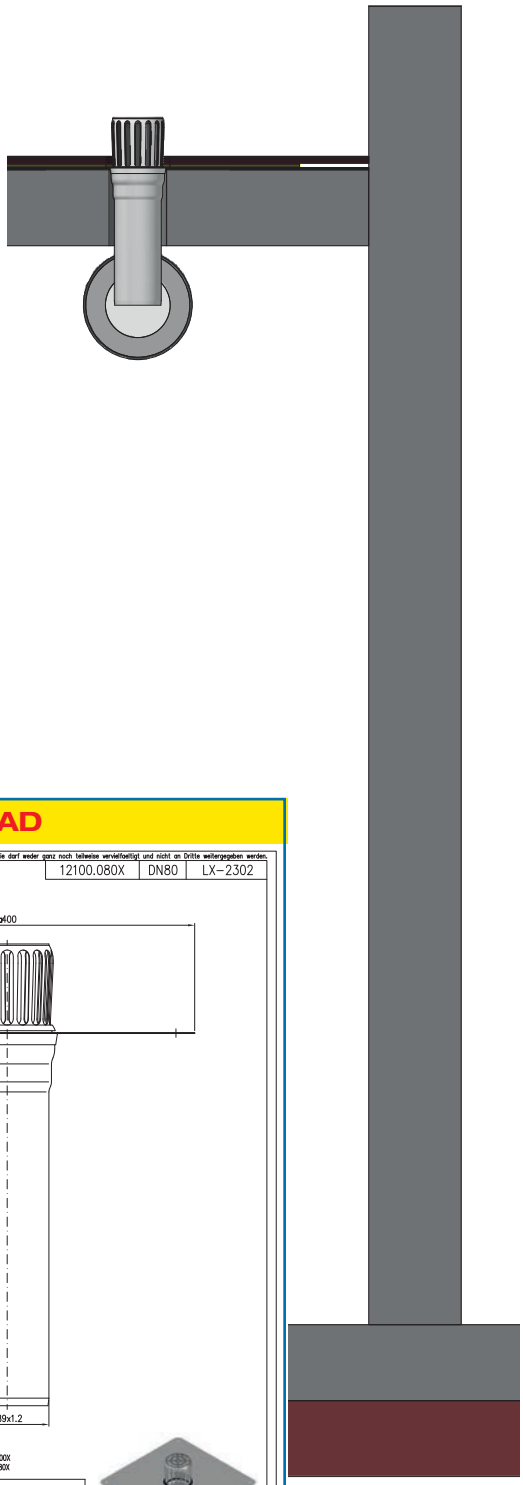

Hauptentwässerung

Freispiegelströmung

Silent Power

Abfluss:	3,0 l/s
Wasserhöhe:	35 mm
Eingrifftiefe:	-
Nennweite:	DN 80
LX-Nummer:	LX 2302
Wehrhöhe:	0 mm
Haube:	belüftet
Fallleitung:	belüftet
Fallleitungshöhe:	-
Entwässerung:	ins Freie
Flanschform:	Klebeflansch

LX 2302 Stückliste
1 x Art.-Nr. Ablauf auf Seite 2 auswählen!

hQ - Abflusskurve

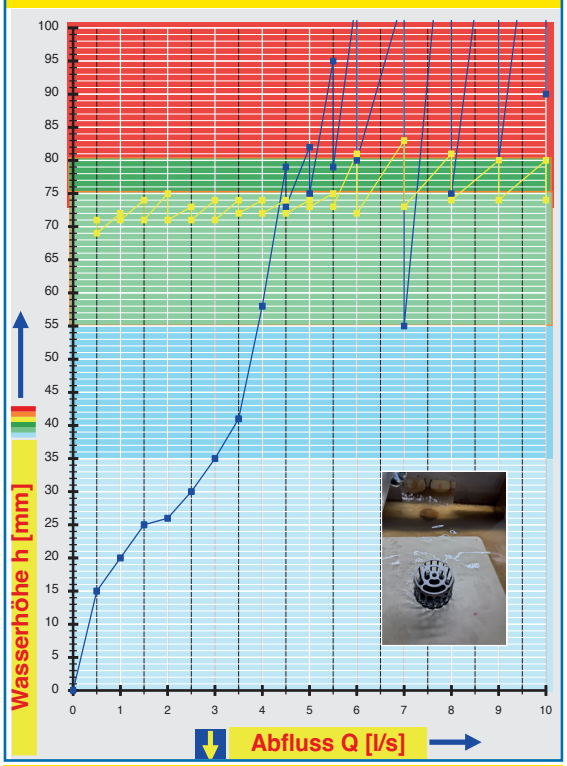

Systemleistung

CAD

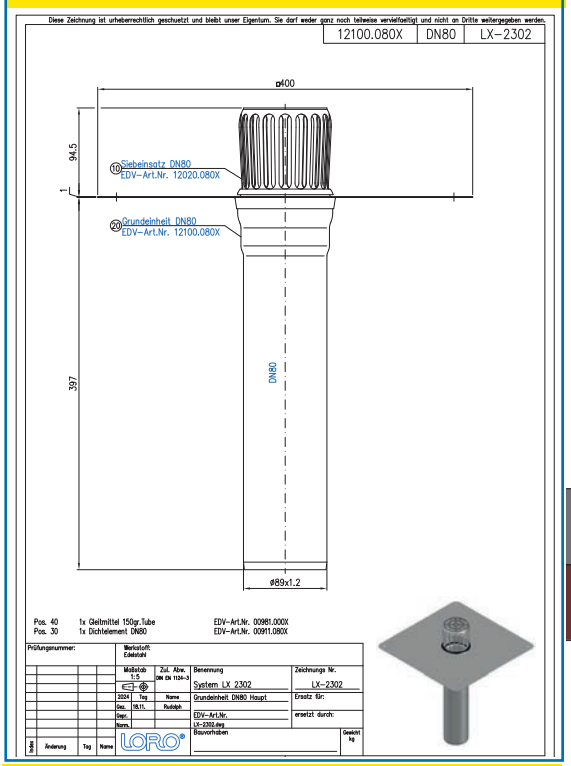

Systemform

Wasserhöhe	mm	15	20	25	30	35	40	45	50	55	60	65	70	75	80	85	90
Abfluss	l/s	0,5	1,0	1,5	2,5	3,0	3,4	3,6	3,8	3,9	4,05	4,2	4,3	4,4	4,8	5,15	5,2
		Silent Power															

Bitte den entsprechende Grundeinheint und Unterteileinheit auswählen! **DN 80**

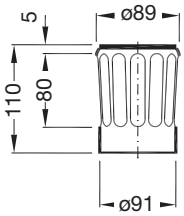

Haube
Hauptentwässerung
Art.-Nr. 12020.080X

Flansch aus Edelstahl

ohne Wärmedämmung:

LX2302-20X

einteilig
Grundeinheit, senkrecht
400 x 400 Nr. 12100.080X

Flansch aus Edelstahl

ohne Wärmedämmung:

LX2302-20X

zweiteilig
Grundeinheit, senkrecht
400 x 400 Nr. 12100.080X
Unterteileinheit, senkrecht
Nr. 12101.080X

Begleitheizung: Wir empfehlen, nach Prüfung Dachabläufe und Leitungen in frostgefährdeten Bereichen gegebenenfalls mit einer bauseitigen Begleitheizung zu versehen.

Datenblatt LX 2303

Dachentwässerung
Serie LORO-X Light
Flansch Edelstahl

Notentwässerung

Freispiegelströmung

Silent Power

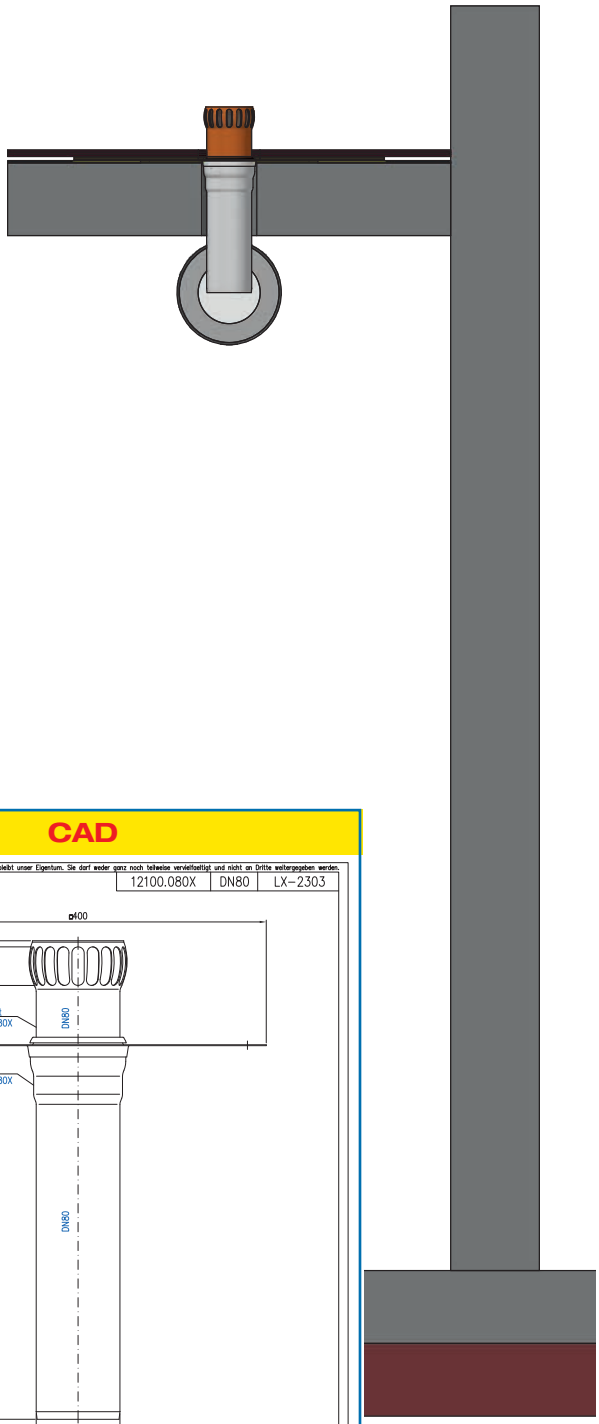

Abfluss:	**2,6 l/s**
Wasserhöhe:	**75 mm**
Eingrifftiefe:	**-**
Nennweite:	**DN 80**
LX-Nummer:	**LX 2303**
Wehrhöhe:	**45 mm**
Haube:	**belüftet**
Fallleitung:	**belüftet**
Fallleitungshöhe:	**-**
Entwässerung:	**ins Freie**
Flanschform:	**Klebeflansch**

LX 2303 Stückliste
1 x Art.-Nr. Ablauf auf Seite 2 auswählen!

hQ - Abflusskurve

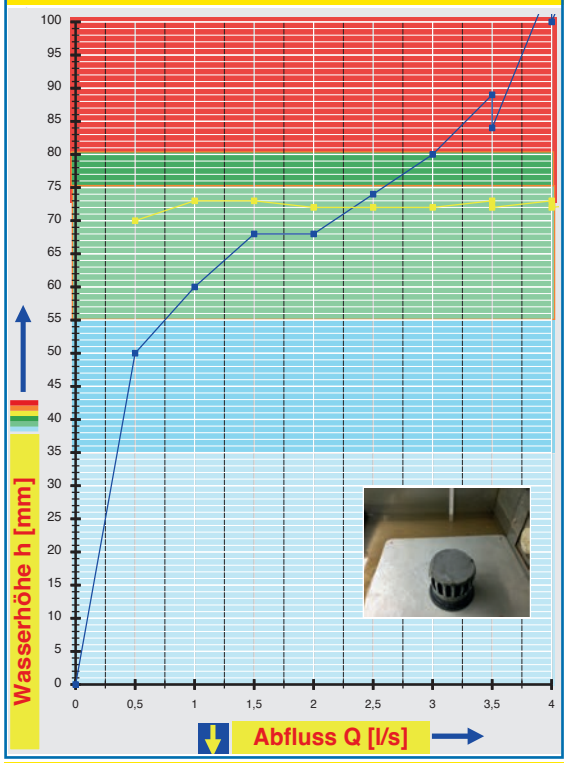

Systemleistung

CAD

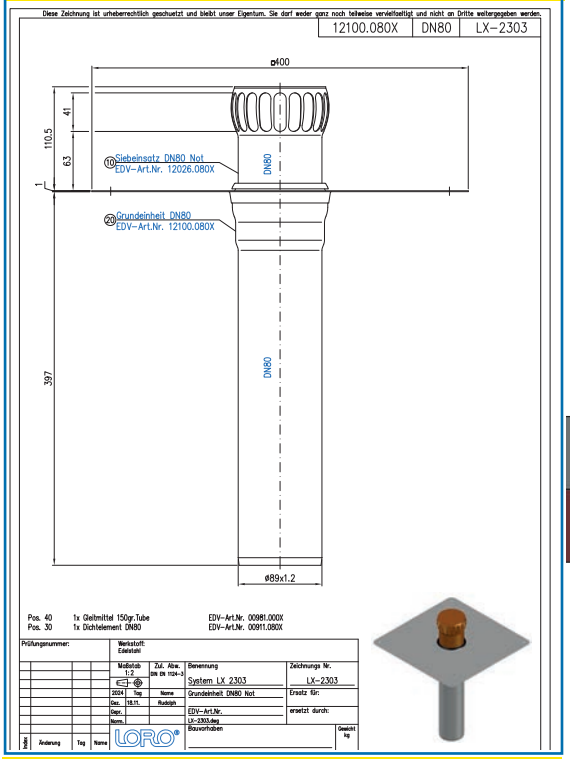

Systemform

Wasserhöhe	mm	25	30	35	40	45	50	55	60	65	70	75	80	85	90	95	100
Abfluss	l/s	-	-	-	-	-	0,5	0,75	1,0	1,3	2,2	2,6	3,0	3,3	3,6	3,75	3,85
							Silent										

Bitte die entsprechende Grundeinheint und Unterteileinheit auswählen! **DN 80**

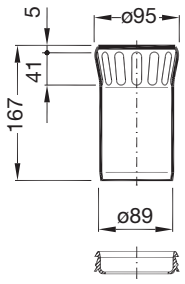

Haube
Notentwässerung
Art.-Nr. 12026.080X

Flansch aus Edelstahl

ohne Wärmedämmung:

LX2303-20X

einteilig
Grundeinheit, senkrecht
400 x 400 Nr. 12100.080X

Flansch aus Edelstahl

ohne Wärmedämmung:

LX2303-20X

zweiteilig
Grundeinheit, senkrecht
400 x 400 Nr. 12100.080X
Unterteileinheit, senkrecht
Nr. 12101.080X

Begleitheizung: Wir empfehlen, nach Prüfung Dachabläufe und Leitungen in frostgefährdeten Bereichen gegebenenfalls mit einer bauseitigen Begleitheizung zu versehen.

4 Neuheit 4: LORO-X RAINSTAR® Distant Hochleistung Attikaentwässerung, DN 100

Vorteile:

- Optimal für Neubau, Modernisierung und Umnutzung großer Gebäude mit Flachdach
- Hoher Abfluss von 36 l/s bei nur 55mm Wasserhöhe auf dem Dach
- Nur 1 Attikadurchbruch mit einem DN 100 Rohr
- Als Hauptentwässerung oder Notentwässerung
- Notentwässerung mit Wehrhöhe 40 mm und 60 mm, passend zur Strömungsart, Freispiegel/Druckentwässerung der Hauptentwässerung
- Optimal zur Nachrüstung der Notentwässerung, bei bestehender Hauptentwässerung mit Freispiegelströmung
- Großer Wehrumfang für geringe Wasserhöhe auf dem Dach
- Komplett außenliegende Flachdachentwässerung
- Keine Rohre im Gebäude
- Rückstausichere LORO-X Rohrleitung in der Dämmebene / auch für hinter der Fassade geeignet
- Schraub-Halterung

LORO-X Attika-Distant, ohne Aufkantung Hochleistung Attikaentwässerung

mit Klemmflansch, aus Edelstahl, nach DIN EN 1253, DN 100,

Serie 88

Hauptentwässerung		DN 100
Druckströmung		
		13992.100X
		●

Notentwässerung		DN 100
Druckströmung		
	40 mm Wehrhöhe	13993.100X
		●
	60 mm Wehrhöhe	13994.100X
		●

LORO-X RAINSTAR® Distant Hochleistung

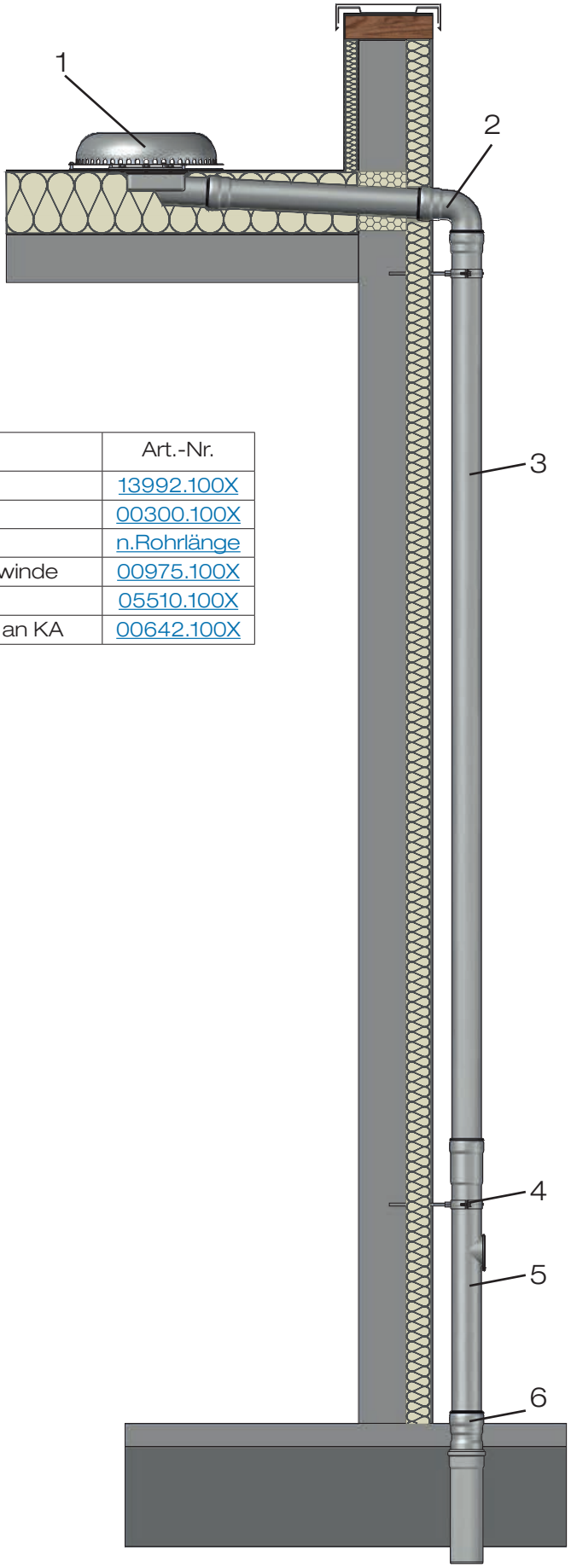

Pos.	Name	Art.-Nr.
1	LORO-Attika-Distant Hochleistung	13992.100X
2	LORO-X Bogen	00300.100X
3	LORO-X Rohr mit einer Muffe	n.Rohrlänge
4	LORO-X Rohrschelle mit Anschlussgewinde	00975.100X
5	LORO-X Regenstandrohr	05510.100X
6	LORO-X Anschlussstück von LORO-X an KA	00642.100X

Datenblatt LX 2329

Attikaentwässerung

Serie 88 RAINSTAR® Distant

Hauptentwässerung

Druckströmung

Silent Power

Abfluss:	**36,0 l/s**
Wasserhöhe:	**55 mm**
Eingrifftiefe:	**106 mm**
Nennweite:	**DN 100**
LX-Nummer:	**LX 2329**
Wehrhöhe:	**0 mm**
Haube:	**nicht belüftet**
Fallleitung:	**nicht belüftet**
Fallleitungshöhe:	**ab 4,2 m**
Entwässerung:	**in Grundleitung**
Flanschform:	**Klemmflansch**

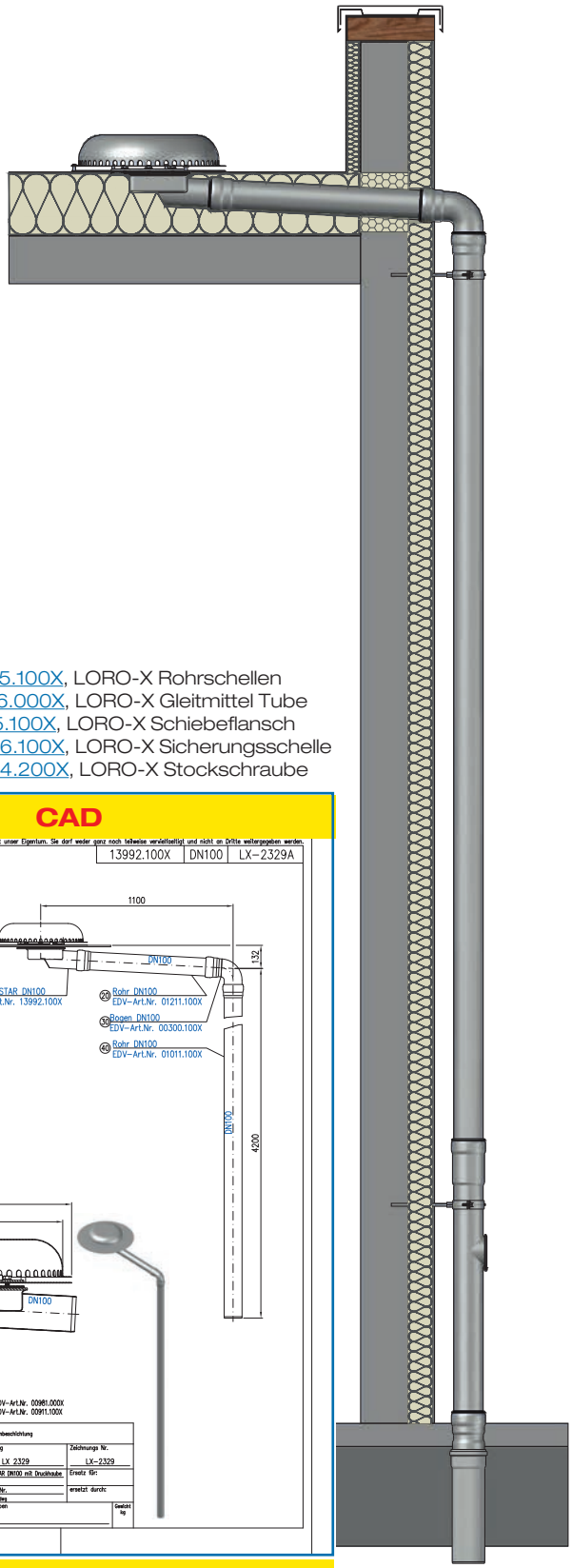

LX 2329 Stückliste

1 x Art.-Nr. Ablauf auf Seite 2 auswählen!
1 x Art.-Nr. 01401.100X, LORO-X Rohr mit einer Muffe
1 x Art.-Nr. 00300.100X, LORO-X Bogen
1 x Art.-Nr. 01001.100X, LORO-X Rohr mit einer Muffe
1 x Art.-Nr. 05510.100X, LORO-X Standrohr
4 x Art.-Nr. 00911.100X, LORO-X Dichtelemente
3 x Art.-Nr. 00975.100X, LORO-X Rohrschellen
1 x Art.-Nr. 00986.000X, LORO-X Gleitmittel Tube
1 x Art.-Nr. 13235.100X, LORO-X Schiebeflansch
3 x Art.-Nr. 00806.100X, LORO-X Sicherungsschelle
3 x Art.-Nr. 09604.200X, LORO-X Stockschraube

hQ - Abflusskurve

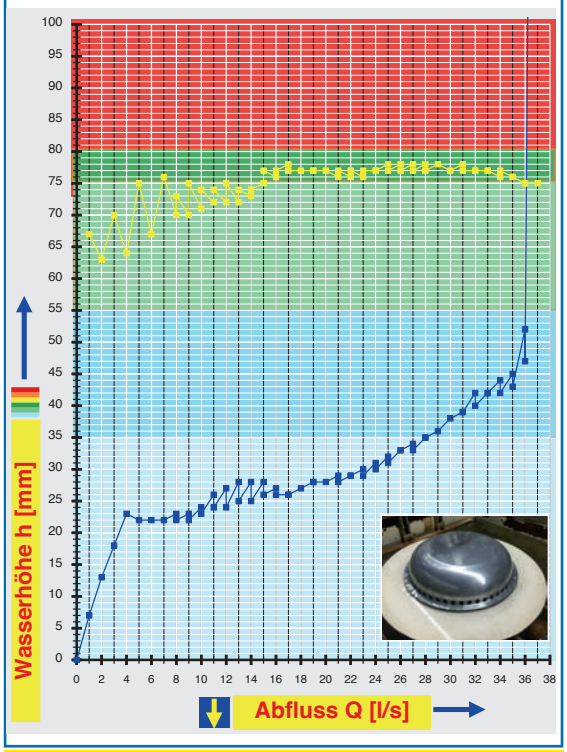

Systemleistung

CAD

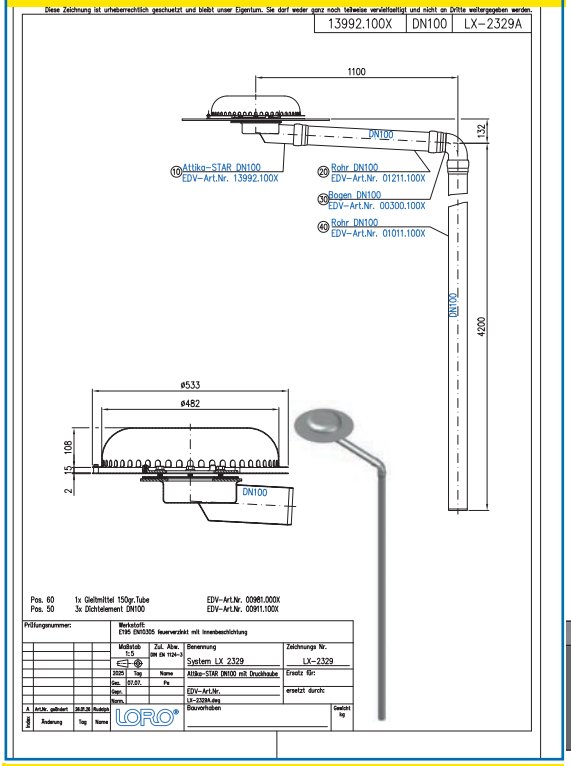

Systemform

Wasserhöhe	mm	10	15	20	25	30	35	40	45	50	55	60	65	70	75	80	85
Abfluss	l/s	1,5	2,2	3,3	10,5	23	27	31,3	35	35,8	36	36	36	36	36	36	36
		Silent				Silent Power											

Bitte den entsprechenden Ablauf auswählen!

DN 100

LX2329-4X
Serie 88
Ablauf Art.-Nr.13992.100X

ohne Aufkantung
mit Klemmflansch
für Bitumen- und Kunststoff-
Abdichtungsbahnen

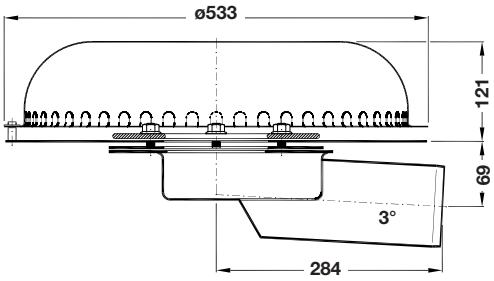

Bitte beachten Sie: Für Entwässerungssysteme mit Druckströmung ist es notwendig nur original LORO-X Rohre und Formteile in der angegebenen Zusammenstellung zu benutzen! Mischung oder Austausch von Teilen des Systems führt zu einer anderen Abflussleistung! Die Fallleitungshöhe muss mindestens 4,2 m betragen, um die angegebene Leistung zu erreichen. Wenn der Ablauf und die Fallleitung von unterschiedlichen Gewerken (z.B. Dachdecker und Installateur) eingebaut werden, achten Sie bitte auf den Systemaufbau gemäß LX-Datenblatt auf **www.loro.de**
Begleitheizung: Wir empfehlen, nach Prüfung Dachabläufe und Leitungen in frostgefährdeten Bereichen gegebenenfalls mit einer bauseitigen Begleitheizung zu versehen.

Datenblatt LX 2330

Attikaentwässerung

Serie 88 RAINSTAR® Distant

Notentwässerung

Druckströmung

Silent Power

Abfluss:	**36,0 l/s**
Wasserhöhe:	**75 mm**
Eingrifftiefe:	**106 mm**
Nennweite:	**DN 100**
LX-Nummer:	**LX 2330**
Wehrhöhe:	**40 mm**
Haube:	**nicht belüftet**
Fallleitung:	**nicht belüftet**
Fallleitungshöhe:	**ab 4,2 m**
Entwässerung:	**ins Freie**
Flanschform:	**Klemmflansch**

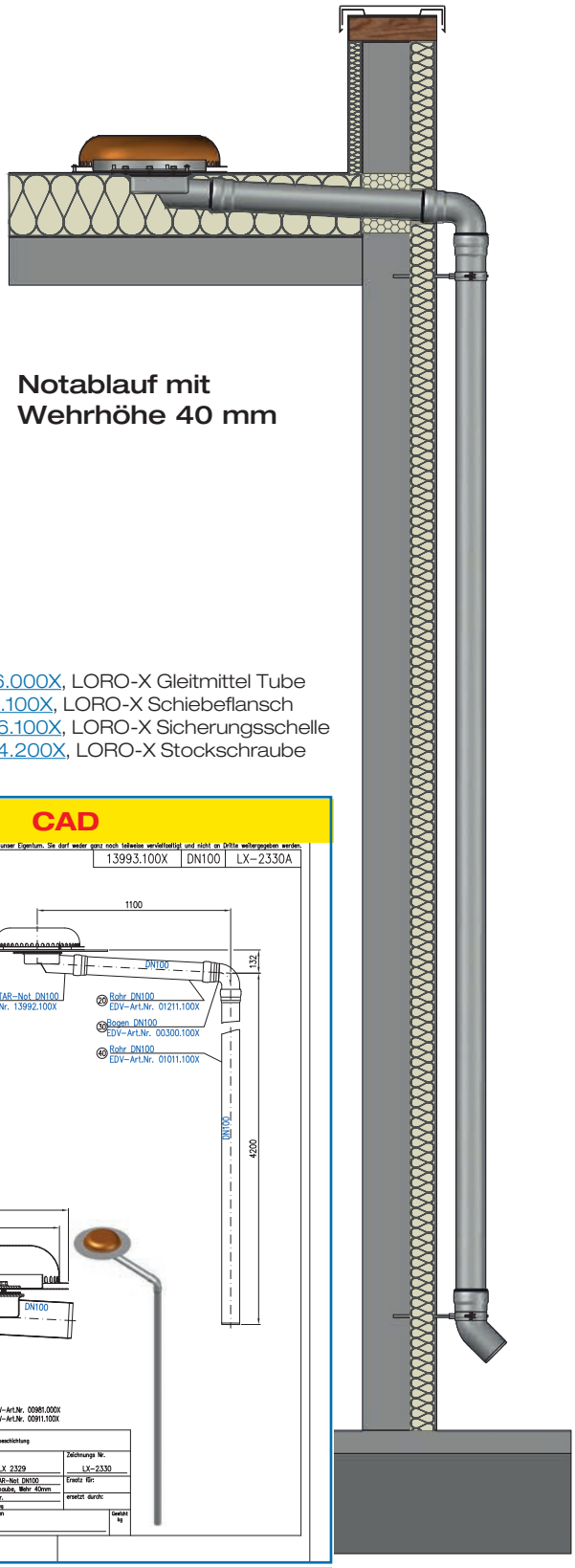

Notablauf mit
Wehrhöhe 40 mm

LX 2330 Stückliste

1 x Art.-Nr. Ablauf auf Seite 2 auswählen!
1 x Art.-Nr. 01401.100X, LORO-X Rohr mit einer Muffe
1 x Art.-Nr. 00300.100X, LORO-X Bogen
1 x Art.-Nr. 01001.100X, LORO-X Rohr mit einer Muffe
4 x Art.-Nr. 00911.100X, LORO-X Dichtelemente
3 x Art.-Nr. 00975.100X, LORO-X Rohrschellen
1 x Art.-Nr. 00986.000X, LORO-X Gleitmittel Tube
1 x Art.-Nr. 13235.100X, LORO-X Schiebeflansch
3 x Art.-Nr. 00806.100X, LORO-X Sicherungsschelle
3 x Art.-Nr. 09604.200X, LORO-X Stockschraube

hQ - Abflusskurve

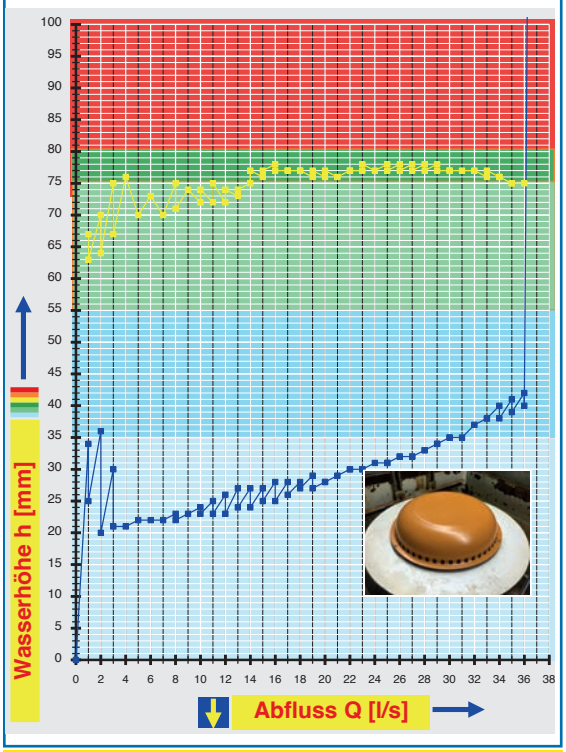

Systemleistung

CAD

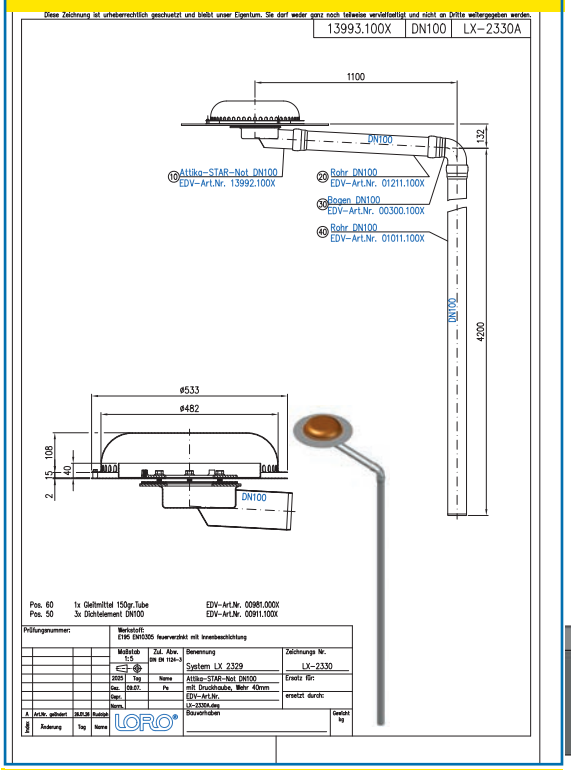

Systemform

Wasserhöhe	mm	25	30	35	40	45	50	55	60	65	70	75	80	85	90	95	100
Abfluss	l/s			1,9	34,0	36,0	36,0	36,0	36,0	36,0	36,0	36,0	36,0	36,0	36,0	36,0	36,0
		Silent Power															

Bitte den entsprechenden Ablauf auswählen!

DN 100

LX2330-4X
Serie 88
Ablauf Art.-Nr.13993.100X

ohne Aufkantung
mit Klemmflansch
für Bitumen- und Kunststoff-
Abdichtungsbahnen

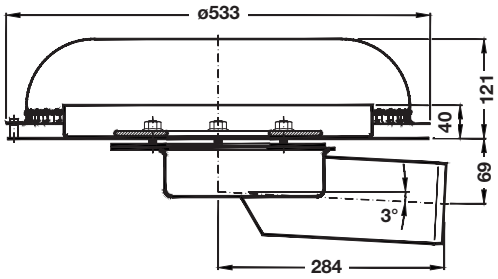

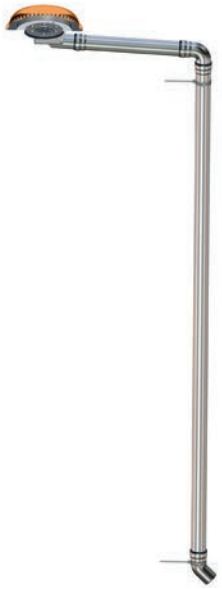

Bitte beachten Sie: Für Entwässerungssysteme mit Druckströmung ist es notwendig nur original LORO-X Rohre und Formteile in der angegebenen Zusammenstellung zu benutzen! Mischung oder Austausch von Teilen des Systems führt zu einer anderen Abflussleistung! Die Fallleitungshöhe muss mindestens 4,2 m betragen, um die angegebene Leistung zu erreichen. Wenn der Ablauf und die Fallleitung von unterschiedlichen Gewerken (z.B. Dachdecker und Installateur) eingebaut werden, achten Sie bitte auf den Systemaufbau gemäß LX-Datenblatt auf **www.loro.de**
Begleitheizung: Wir empfehlen, nach Prüfung Dachabläufe und Leitungen in frostgefährdeten Bereichen gegebenenfalls mit einer bauseitigen Begleitheizung zu versehen.

Datenblatt LX 2331

Attikaentwässerung

Serie 88 RAINSTAR® Distant

Notentwässerung

Druckströmung

Silent Power

Abfluss:	**37,0 l/s**
Wasserhöhe:	**75 mm**
Eingrifftiefe:	**106 mm**
Nennweite:	**DN 100**
LX-Nummer:	**LX 2331**
Wehrhöhe:	**60 mm**
Haube:	**nicht belüftet**
Fallleitung:	**nicht belüftet**
Fallleitungshöhe:	**ab 4,2 m**
Entwässerung:	**ins Freie**
Flanschform:	**Klemmflansch**

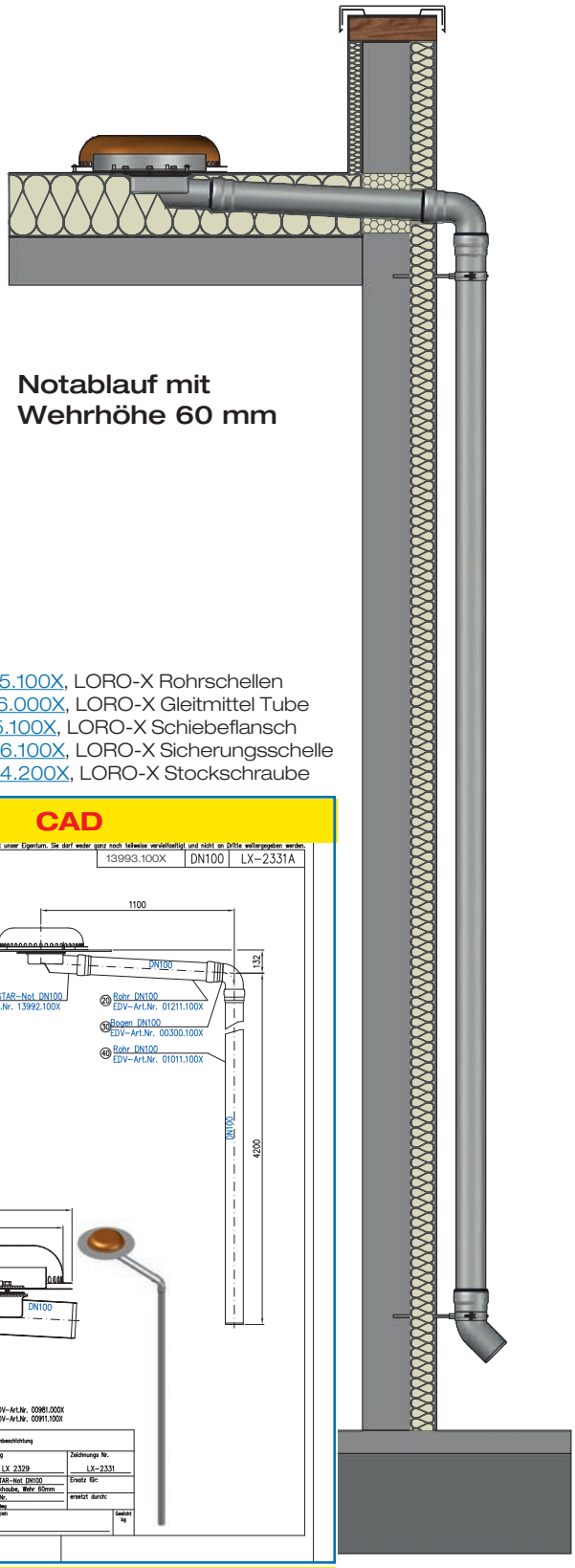

Notablauf mit
Wehrhöhe 60 mm

LX 2331 Stückliste

1 x Art.-Nr. Ablauf auf Seite 2 auswählen!
1 x Art.-Nr. 01401.100X, LORO-X Rohr mit einer Muffe
1 x Art.-Nr. 00300.100X, LORO-X Bogen
1 x Art.-Nr. 01001.100X, LORO-X Rohr mit einer Muffe
4 x Art.-Nr. 00911.100X, LORO-X Dichtelemente
3 x Art.-Nr. 00975.100X, LORO-X Rohrschellen
1 x Art.-Nr. 00986.000X, LORO-X Gleitmittel Tube
1 x Art.-Nr. 13235.100X, LORO-X Schiebeflansch
3 x Art.-Nr. 00806.100X, LORO-X Sicherungsschelle
3 x Art.-Nr. 09604.200X, LORO-X Stockschraube

hQ - Abflusskurve

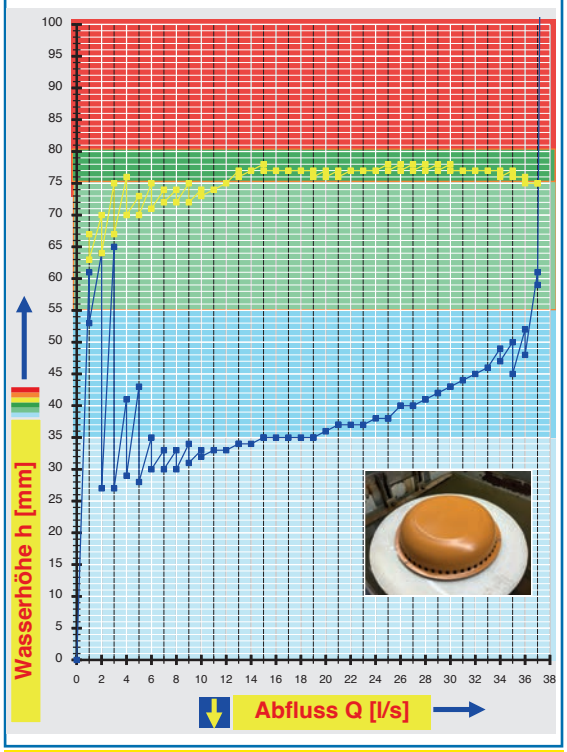

Systemleistung

CAD

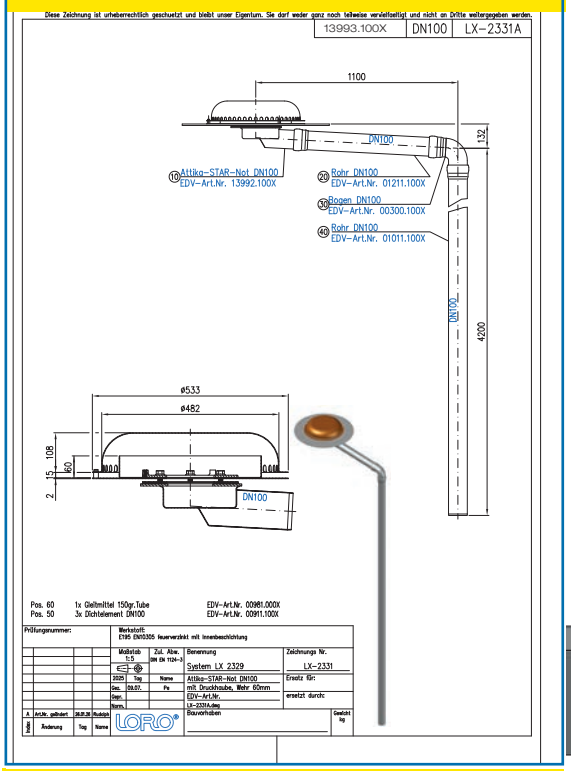

Systemform

Wasserhöhe	mm	25	30	35	40	45	50	55	60	65	70	75	80	85	90	95	100
Abfluss	l/s									3,0	37,0	37,0	37,0	37,0	37,0	37,0	37,0
		Silent Power															

Bitte den entsprechenden Ablauf auswählen!

DN 100

LX2331-4X
Serie 88
Ablauf Art.-Nr.13994.100X

ohne Aufkantung
mit Klemmflansch
für Bitumen- und Kunststoff-
Abdichtungsbahnen

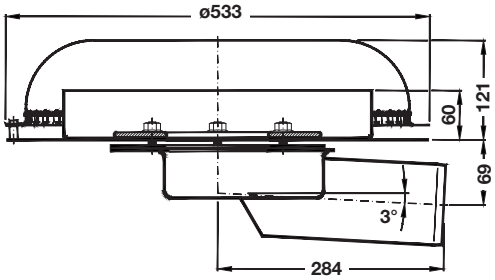

Bitte beachten Sie: Für Entwässerungssysteme mit Druckströmung ist es notwendig nur original LORO-X Rohre und Formteile in der angegebenen Zusammenstellung zu benutzen! Mischung oder Austausch von Teilen des Systems führt zu einer anderen Abflussleistung! Die Fallleitungshöhe muss mindestens 4,2 m betragen, um die angegebene Leistung zu erreichen. Wenn der Ablauf und die Fallleitung von unterschiedlichen Gewerken (z.B. Dachdecker und Installateur) eingebaut werden, achten Sie bitte auf den Systemaufbau gemäß LX-Datenblatt auf **www.loro.de**
Begleitheizung: Wir empfehlen, nach Prüfung Dachabläufe und Leitungen in frostgefährdeten Bereichen gegebenenfalls mit einer bauseitigen Begleitheizung zu versehen.

LORO-X Vergleichskurve

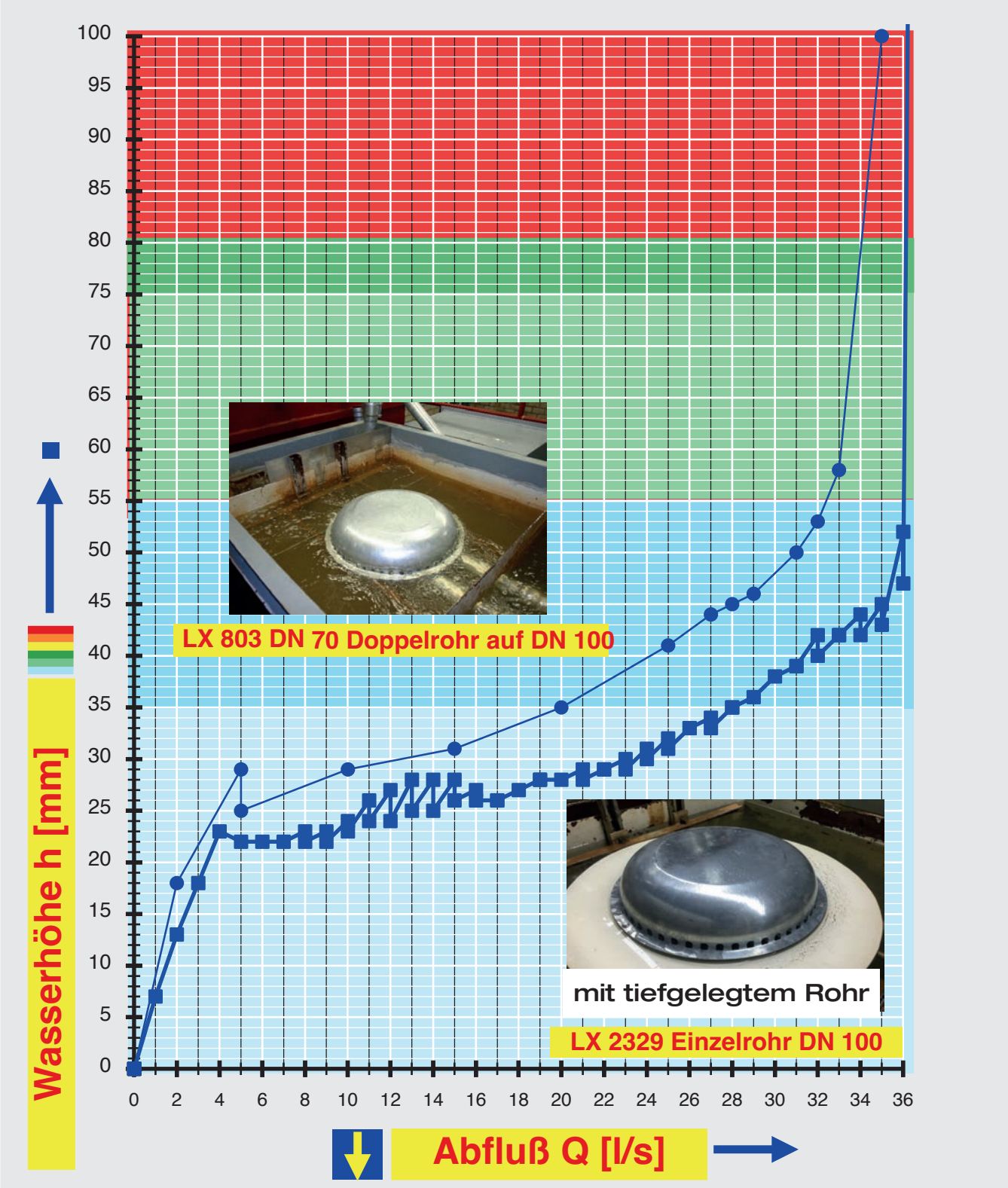

Wasserhöhe	mm	10	15	20	25	30	35	40	45	50	55	60	65	70	75
LX 803	l/s	-	-	1,5	4,0	12,5	20,0	24,1	28,0	31,0	32,3	31,0	-	-	-
LX 2329	l/s	1,5	2,2	3,3	10,5	23,0	27,0	31,3	35,0	35,8	36,0	36,0	36,0	36,0	36,0

CAD Zeichnung LX803

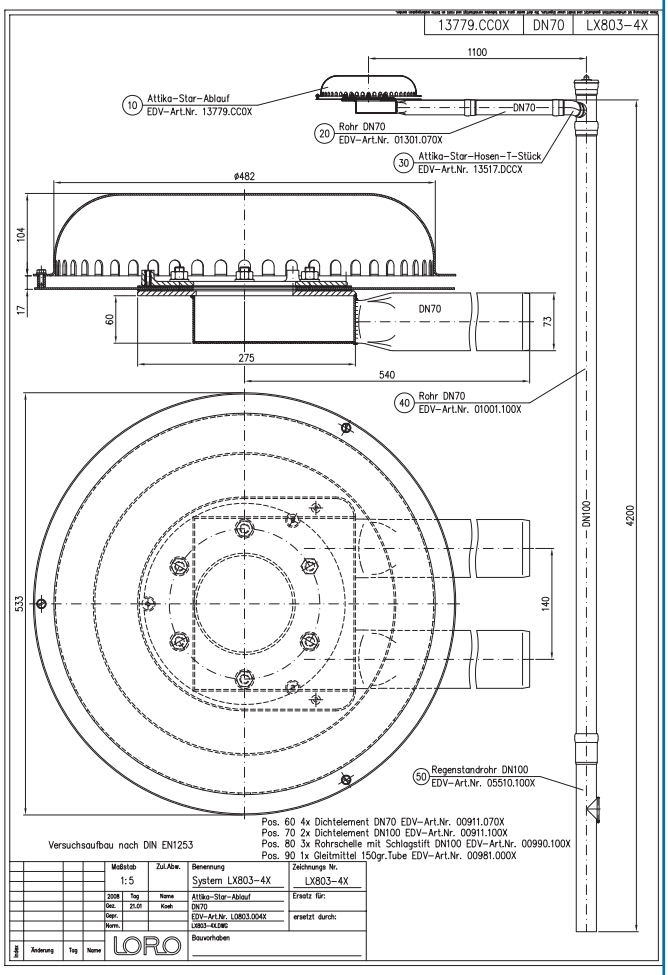

CAD Zeichnung LX2329

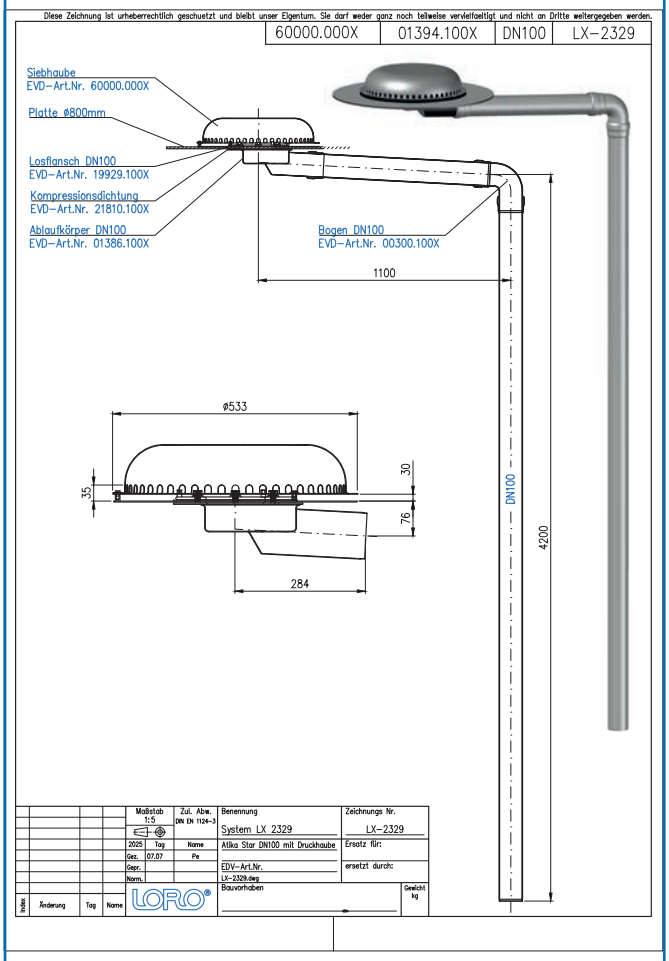

Doppelrohr DN 70 mit Fallleitung DN 100

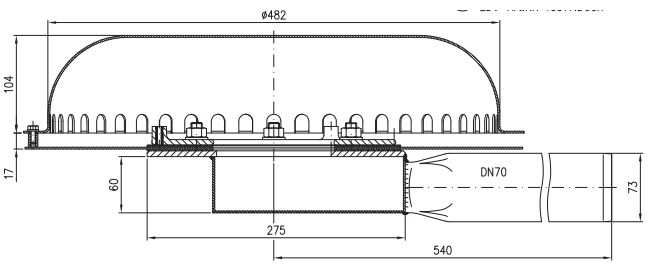

Einzelrohr DN 100 mit tiefgelegtem Rohr

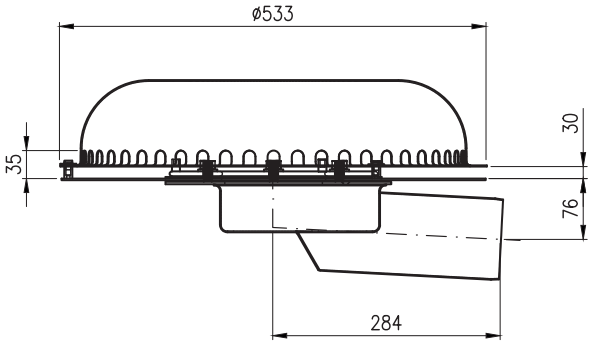

5 Neuheit 5: LORO-X Retentionsdrehschieber, für Attikaabläufe und DRAINLET® Flachdachabläufe

LORO-X

Retentionsdrehschieber für Attikaabläufe und DRAINLET® Flachdachabläufe

NEUHEIT

passt auf LORO-X Attika-Ablaufkörper:
Serien 79, 88 und 89
DN 50, DN 70 und DN 100
und
passt auf LORO-X Flachdach-Ablaufkörper:
Serie 84 DRAINLET® DN 50, DN 70 und DN 100

Siebeinheit für Umkehrdach
für Aufbauhöhe 210 mm - 19495.000X
für Aufbauhöhe 500 mm - 19496.000X

1
Retentionsdrehschieber
passt auf Attika-Ablaufkörper
Serien 79, 88 und 89
und auf Ablaufkörper Serie 84
DRAINLET®, DN 50 und DN 70
Art.-Nr. 14333.000X

2
Retentionsdrehschieber
passt auf Ablaufkörper Serie 84
DRAINLET®, DN 100
Art.-Nr. 14333.100X

1
RAINSTAR®, Serie 79
DN 50/70/100 Art.-Nr. 13700X

1
RAINSTAR®, Serie 88
DN 50/70/100 Art.-Nr. 13900X

1
RAINSTAR®, Serie 89
DN 70/100 Art.-Nr. 13600X

1
RAINSTAR®, Serie 79
DN 50/70/100 Art.-Nr. 13720X

1
RAINSTAR®, Serie 89
DN 70 Art.-Nr. 13400X

1
RAINSTAR®, Serie 89
DN 70/100 Art.-Nr. 13620X

1 DN 50 und 70
2 DN 100

DRAINLET® Grundeinheit, einteilig,
mit/ohne Wärmedämmung
DN 50/70/100 Art.-Nr. 21902/21901X

1 DN 50 und 70
2 DN 100

DRAINLET® Grundeinheit,
ohne Wärmedämmung, DN 50/70/100 Art.-Nr. 21901X
DRAINLET® Unterteileinheit,
mit/ohne Wärmedämmung, DN 50/70/100
Art.-Nr. 21992X/21991X

1 DN 70
2 DN 100

DRAINLET® Unterteileinheit,
Auslauf 3°, mit/ohne Wärmedämmung,
DN 70/100 Art.-Nr. 21995X/21994X

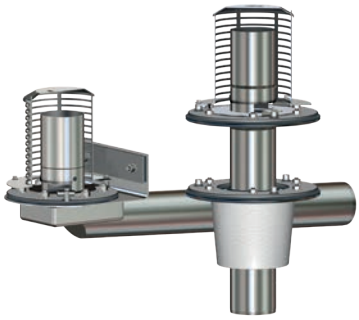

Vorteile:

- Bauseitiges Einstellen des Retentionsabflusses
- Tabelle für die Anzahl der geöffneten Retentionsabfluss-Öffnungen
- Auf Messung basiertes Berechnungsprogramm
- Lagerhaltung ohne objektbezogene Fertigung möglich
- witterungsbeständiges und langlebig aus Edelstahl

LORO-X Retentionsdrehschieber

Hauptentwässerung		
Freispiegelströmung		
passt auf **LORO-X Attika - Ablaufkörper:** Serie 79 DN 50, DN 70 und DN 100 Serie 88 DN 50, DN 70 und DN 100 Serie 89 DN 70 und DN 100 **LORO-X Flachdach - Ablaufkörper:** **Serie 84 DRAINLET® DN 50 und DN 70**	14333.000X •	

LORO-X Retentionsdrehschieber

Hauptentwässerung		
Freispiegelströmung		
passt auf **LORO-X Flachdach - Ablaufkörper:** **Serie 84 DRAINLET® DN 100**	14333.100X •	

Einsatzbeispiele

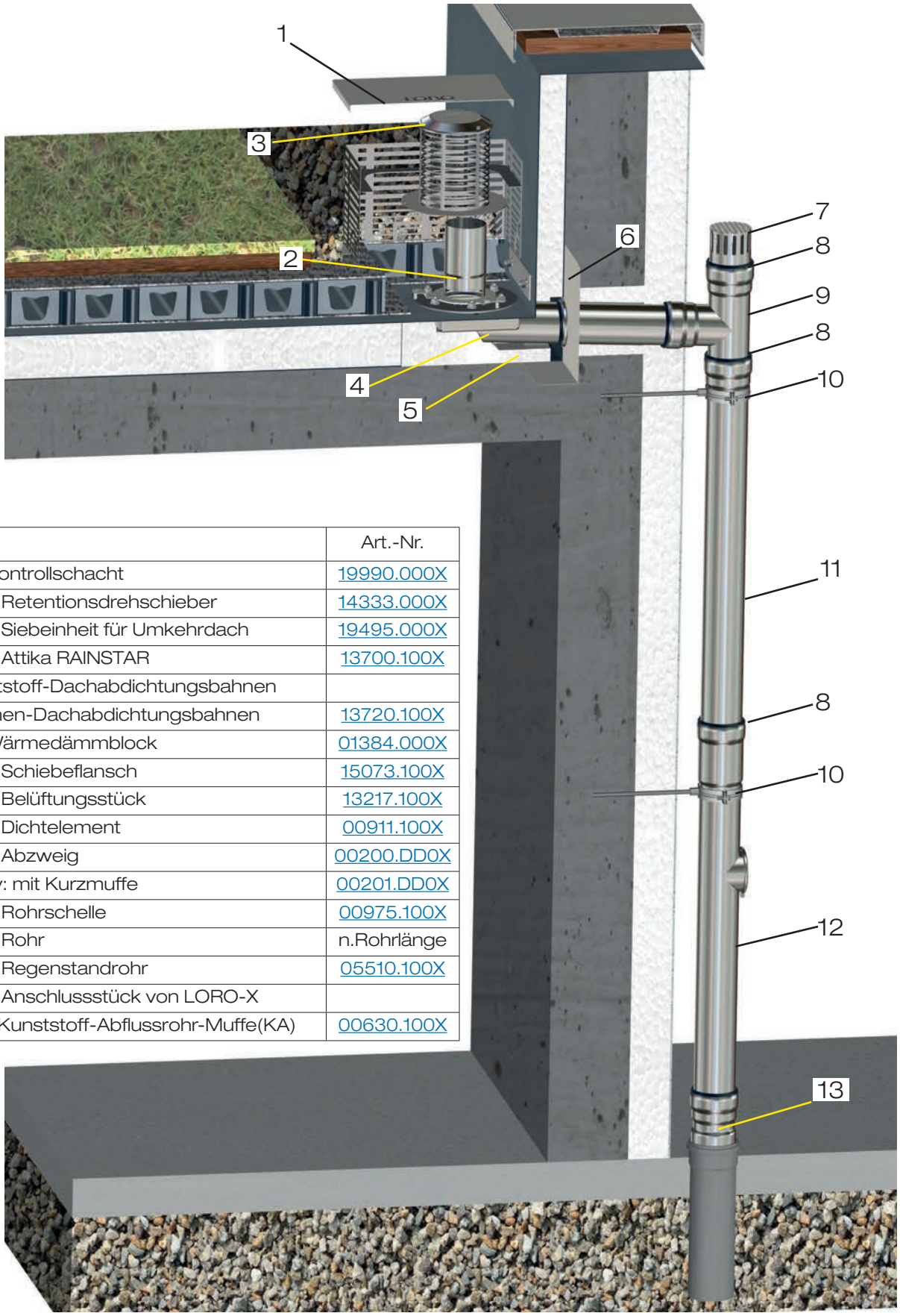

Pos.	Name	Art.-Nr.
1	LORO-Kontrollschacht	19990.000X
2	LORO-X Retentionsdrehschieber	14333.000X
3	LORO-X Siebeinheit für Umkehrdach	19495.000X
4	LORO-X Attika RAINSTAR	13700.100X
	für Kunststoff-Dachabdichtungsbahnen	
	für Bitumen-Dachabdichtungsbahnen	13720.100X
5	LORO-Wärmedämmblock	01384.000X
6	LORO-X Schiebeflansch	15073.100X
7	LORO-X Belüftungsstück	13217.100X
8	LORO-X Dichtelement	00911.100X
9	LORO-X Abzweig	00200.DD0X
	alternativ: mit Kurzmuffe	00201.DD0X
10	LORO-X Rohrschelle	00975.100X
11	LORO-X Rohr	n.Rohrlänge
12	LORO-X Regenstandrohr	05510.100X
13	LORO-X Anschlussstück von LORO-X	
	Rohr an Kunststoff-Abflussrohr-Muffe(KA)	00630.100X

Einsatzbeispiele

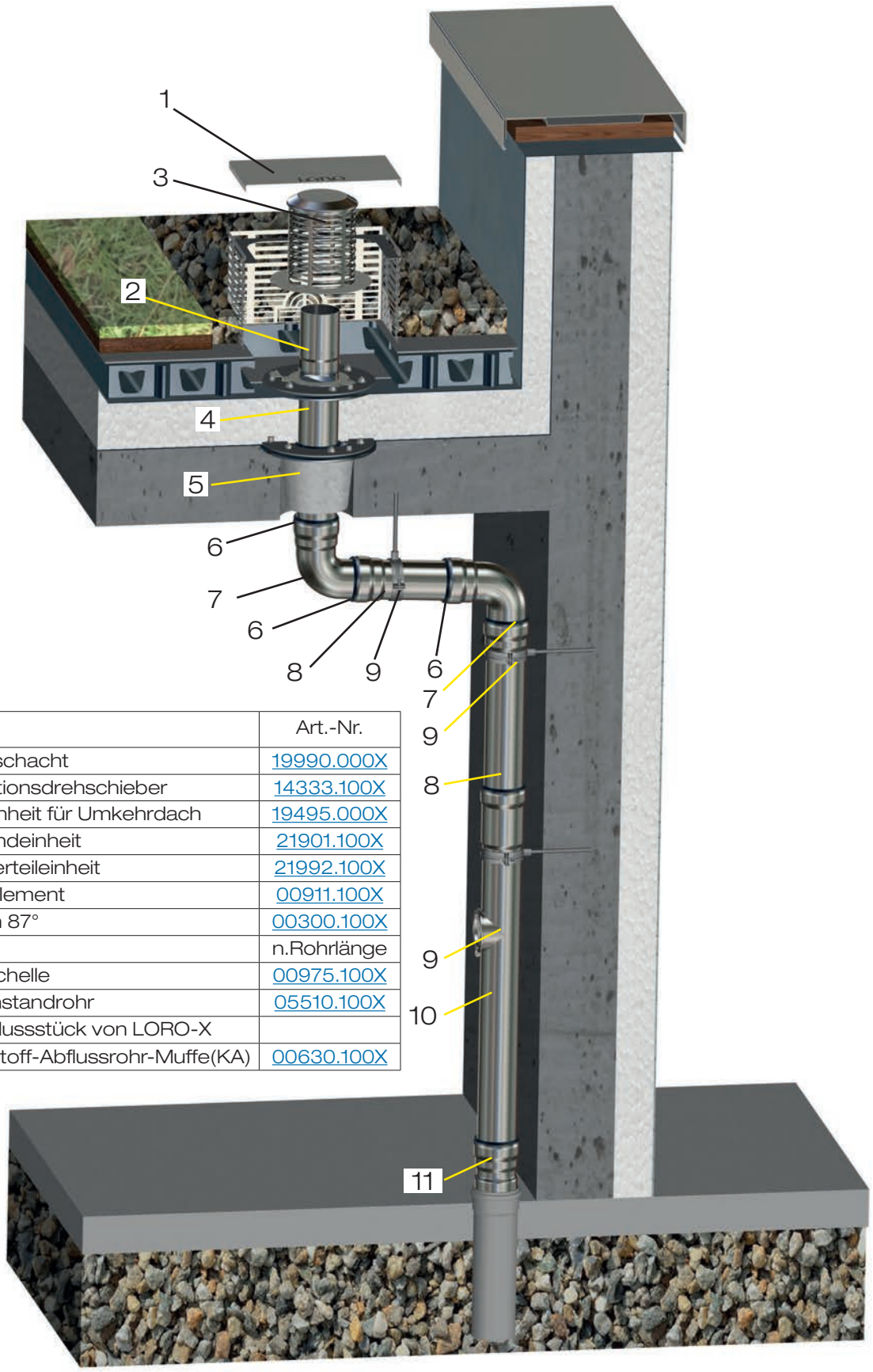

Pos.	Name	Art.-Nr.
1	LORO-Kontrollschacht	19990.000X
2	LORO-X Retentionsdrehschieber	14333.100X
3	LORO-X Siebeinheit für Umkehrdach	19495.000X
4	DRAINLET-Grundeinheit	21901.100X
5	DRAINLET-Unterteileinheit	21992.100X
6	LORO-X Dichtelement	00911.100X
7	LORO-X Bogen 87°	00300.100X
8	LORO-X Rohr	n.Rohrlänge
9	LORO-X Rohrschelle	00975.100X
10	LORO-X Regenstandrohr	05510.100X
11	LORO-X Anschlussstück von LORO-X	
	Rohr an Kunststoff-Abflussrohr-Muffe(KA)	00630.100X

Die Wehrhöhe (hWehr) der Notentwässerung wird üblicher-weise mit der Retentionswasserhöhe (hRet) gleichgesetzt, sodass die Notentwässerung erst erfolgt, wenn die Retentionswasserhöhe überschritten wird.

Die Retentionswasserhöhe wird überschritten, wenn es A. länger als die geplante Niederschlagsdauer regnet oder B. stärker als die geplante Regenspende für die Haupt-entwässerung regnet.

Da die Wehrhöhe von der Retentionswasserhöhe abhängig ist und bei jeder Entwässerung variieren kann, ist eine Notentwässerung mit höhenvariablem Wehr zu empfehlen

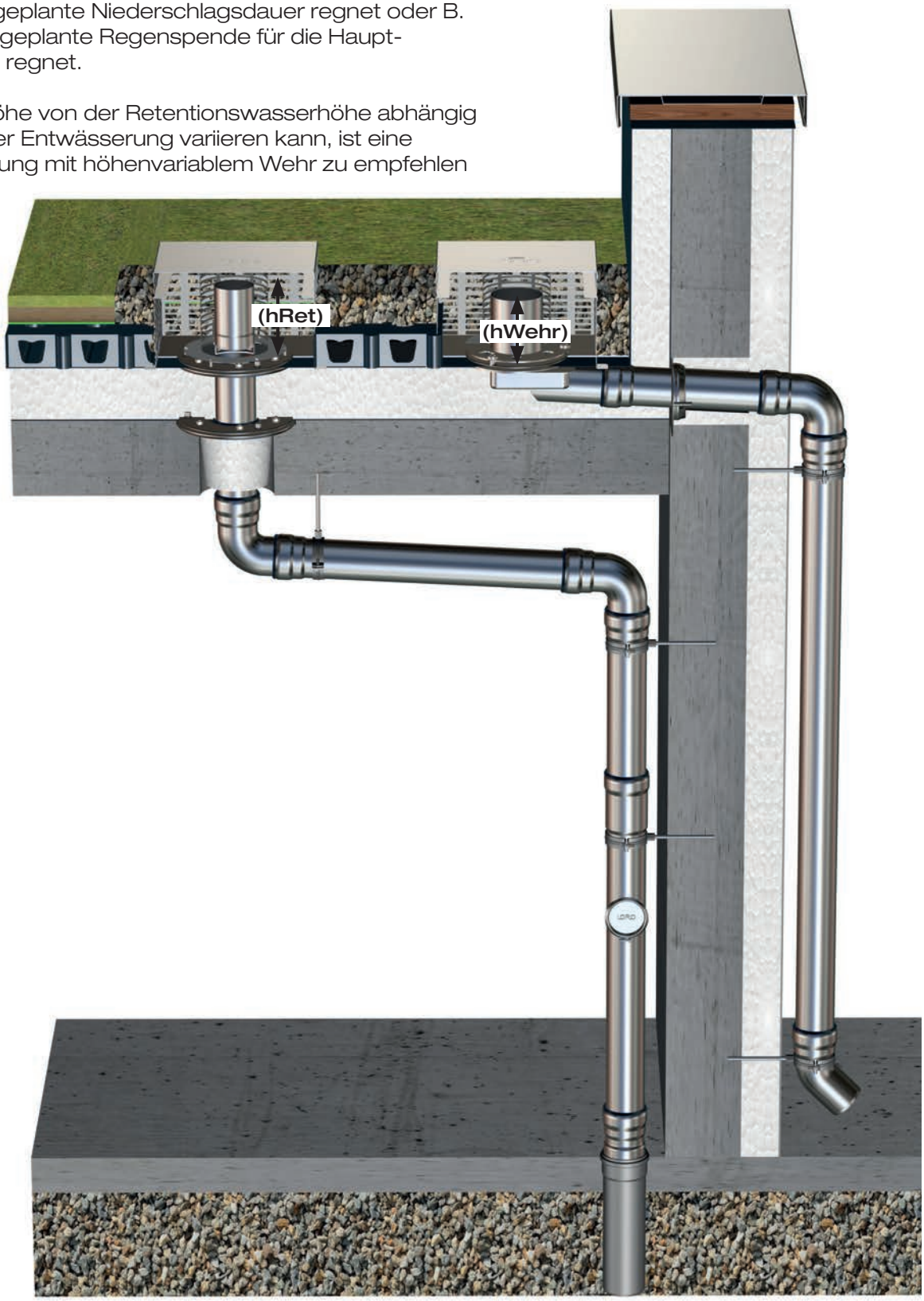

Starke Retention erfordert starke Notentwässerung

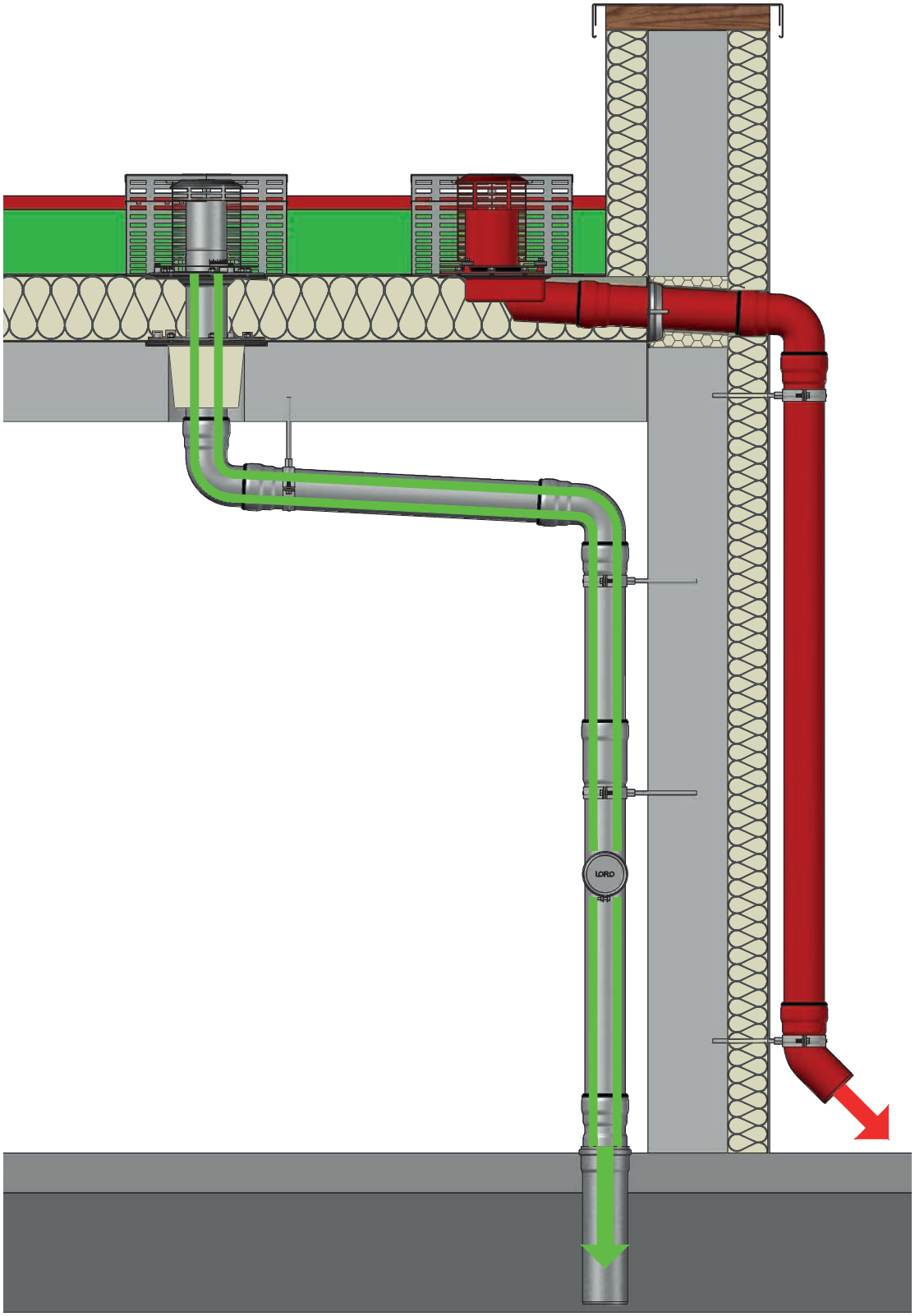

6 Neuheit 6: LORO-X Retentions-Dachablauf,
mit Klemmflansch, einteilige und zweiteilige Ausführung, DN 70 und DN 100

Serie 84
LORO-X Retentionsdachentwässerung
mit objektbezogen zugeschnittenem Retentionsrohr für geplante Regenwasserrückhaltung auf dem Dach

Bitte im Auftragsfall die abzuführende Wassermenge angeben,
die benötigte Retentionsöffnung wird von LORO berechnet!

Serie 84 Retentionsdachentwässerung

Hauptentwässerung			
Freispiegelströmung			
	Auslauf senkrech	einteilig	DN 70
		ohne Wärmedämmung	41511.070X
			●

Hauptentwässerung			
Freispiegelströmung			
	Auslauf senkrecht	zweiteilig	DN 100
		ohne Wärmedämmung	41521.100X
			●
		mit Wärmedämmung	41522.100X
			●

Einsatzbeispiele

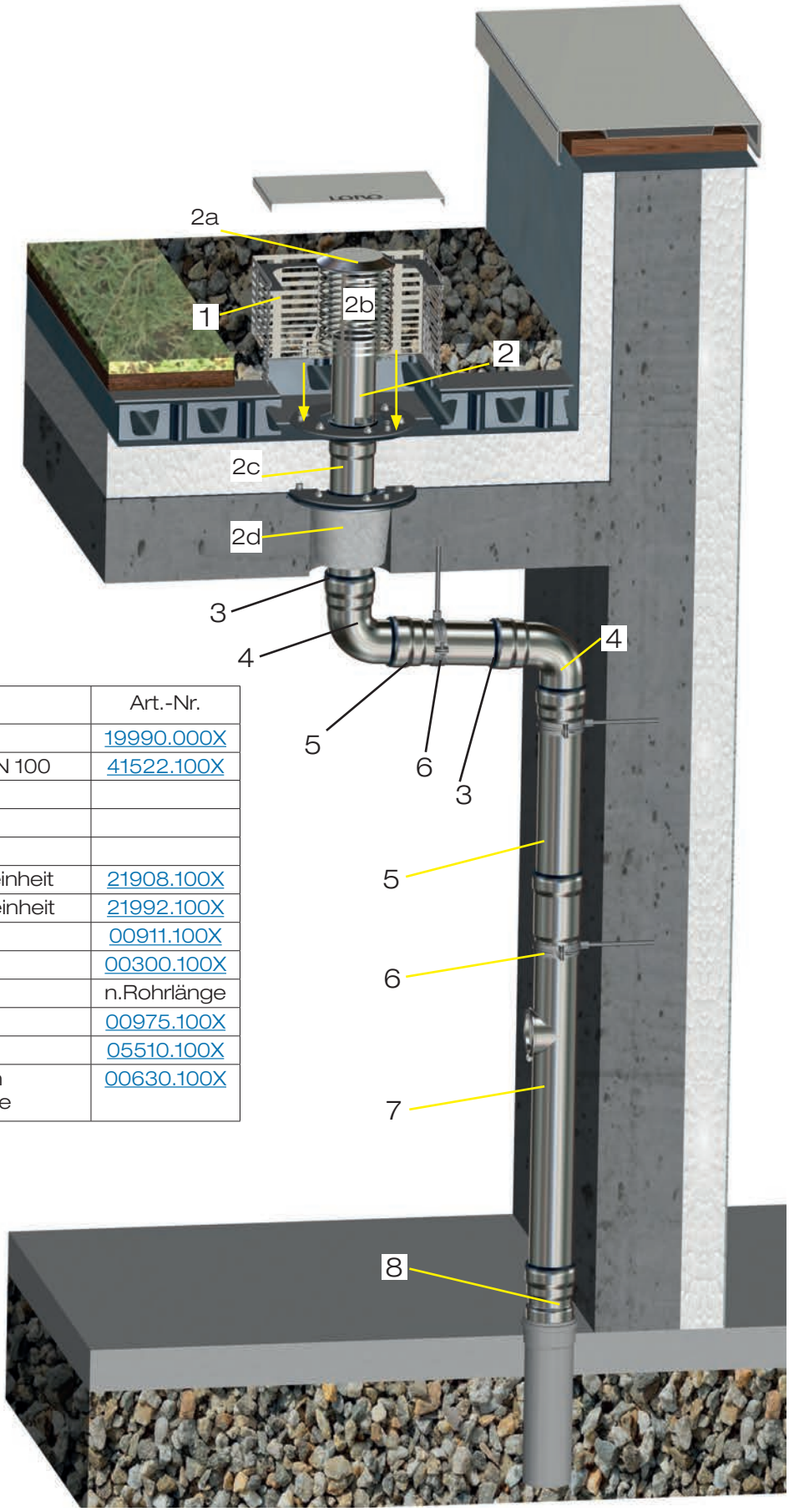

Pos.	Name	Art.-Nr.
1	LORO-Kontrollschacht	19990.000X
2	LORO-X Retentionsablauf DN 100	41522.100X
	bestehend aus:	
2a	LORO-X Siebdeckel	
2b	LORO-X Siebkorb	
2c	LORO-X DRAINLET® Grundeinheit	21908.100X
2d	LORO-DRAINLET® Unterteileinheit	21992.100X
3	LORO-X Dichtelement	00911.100X
4	LORO-X Bogen 87°	00300.100X
5	LORO-X Rohr	n.Rohrlänge
6	LORO-X Rohrschelle	00975.100X
7	LORO-X Regenstandrohr	05510.100X
8	LORO-X Anschlussstück von LORO-X DN 100 auf KA Muffe	00630.100X

7 Neuheit 7: LORO-X VARIOFIT Haupt-Not-Kombi Retentionseinheiten

Serie 88
LORO-X Retentionsdachentwässerung
Haupt-Not-Kombi
für Hauptentwässerung mit Regenwasserrückhaltung auf dem Dach (Retention)
und innenliegender Notentwässerung ins Freie.

Hinweis: Bei planmäßiger Wasserhöhe über 100 mm bitte Kontakt mit LORO-Service Team aufnehmen!

Hauptentwässerung	Notentwässerung	DN 100/50
Freispiegelströmung	Freispiegelströmung	
Kombi		
	mit objektbezogenen Retentionsöffnungen für die Hauptentwässerung und höhenvariablem Wehr für die Notentwässerung Bitte vor Bestellung Kontakt mit LORO-Service Team aufnehmen!	14850.000X
		•

Serie 88 VARIOFIT Retentionseinheit
DRAINJET® Mini-Haube
Haupt-Not-Kombi

Hauptentwässerung	Notentwässerung	DN 100/50
Freispiegelströmung	Druckströmung	
Kombi		
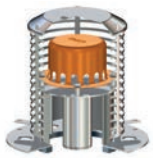	mit objektbezogenen Retentionsöffnungen für die Hauptentwässerung und höhenvariablem Wehr für die Notentwässerung Bitte vor Bestellung Kontakt mit LORO-Service Team aufnehmen!	14750.000X
		•

LORO-X Haupt-Not-Kombi Attikaabläufe Grundkörper, Serie 88
-Rohr in Rohr- Haupt-und Notentwässerung in einem System!

mit Klemmflansch, aus Edelstahl, nach DIN EN 1253, DN 100/50

		DN 100/50
	mit **Klemmflansch 45°**	13644.100X
		•
	mit **Klemmflansch 90°**	13645.100X
		•
	mit **Klemmflansch** ohne Aufkantung	01465.100X
		•

Einsatzbeispiele

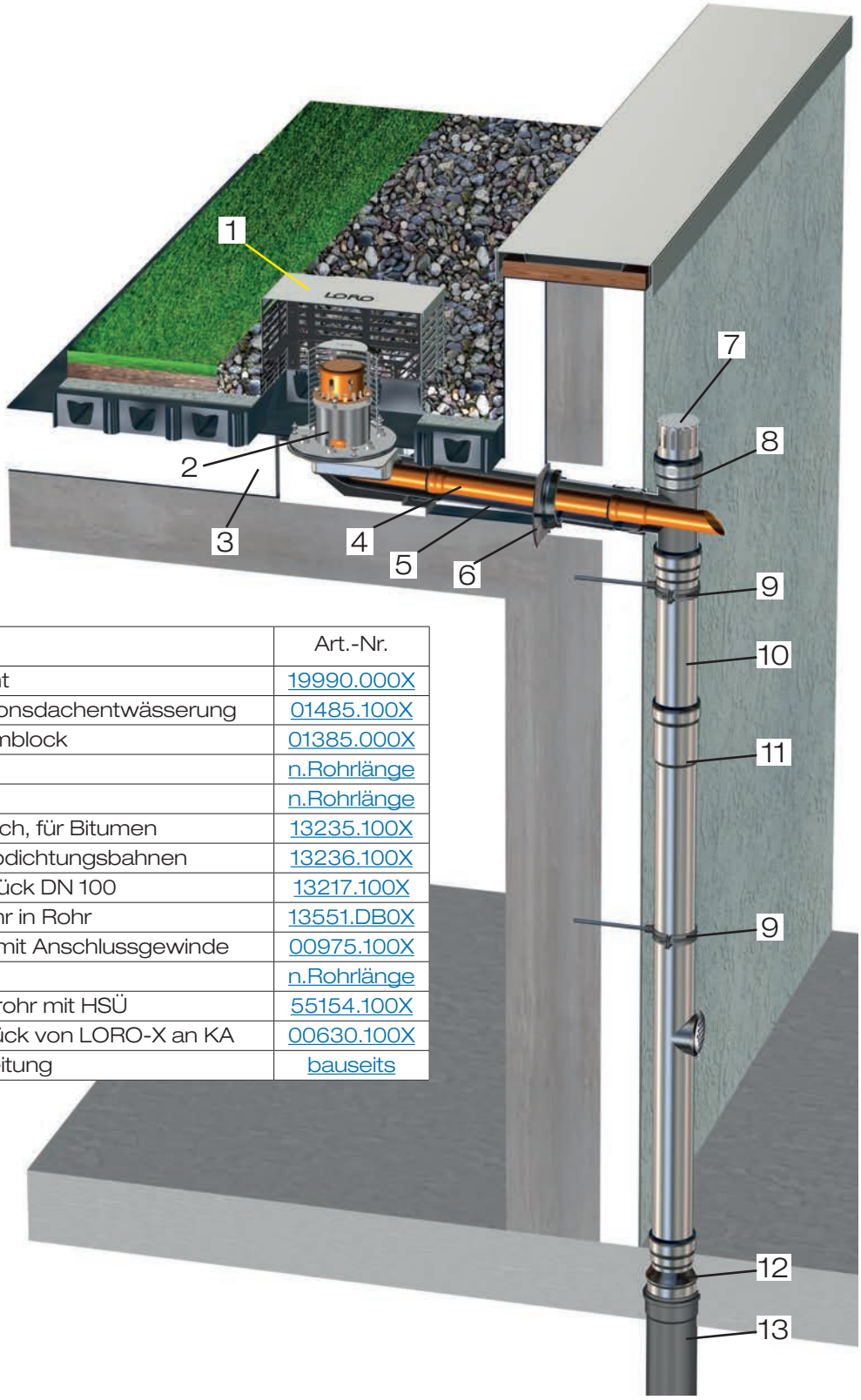

Pos.	Name	Art.-Nr.
1	LORO-Kontrollschacht	19990.000X
2	LORO-X HNK Retentionsdachentwässerung	01485.100X
3	LORO-X Wärmedämmblock	01385.000X
4	LORO-X Rohr DN 50	n.Rohrlänge
5	LORO-X Rohr DN 100	n.Rohrlänge
6	LORO-X Schiebeflansch, für Bitumen	13235.100X
	für Kunststoff-Dachabdichtungsbahnen	13236.100X
7	LORO-X Belüftungsstück DN 100	13217.100X
8	LORO-X Abzweig Rohr in Rohr	13551.DB0X
9	LORO-X Rohrschelle mit Anschlussgewinde	00975.100X
10	LORO-X Rohr DN 100	n.Rohrlänge
11	LORO-X Regenstandrohr mit HSÜ	55154.100X
12	LORO-X Anschlussstück von LORO-X an KA	00630.100X
13	weiterführende KA Leitung	bauseits

Datenblatt LX 1842

Retentionsdachentwässerung
Haupt-Not-Kombi

Hauptentwässerung	Notentwässerung
Freispiegelströmung	Freispiegelströmung
Kombi	

Silent		Silent	
Abfluss:	1,5 l/s	Abfluss:	2,1 l/s
Wasserhöhe:	35 mm	Wasserhöhe:	75 mm
Eingrifftiefe:	106 mm	Eingrifftiefe:	106 mm
Nennweite:	DN 100	Nennweite:	DN 50
LX-Nummer:	LX1842	LX-Nummer:	LX1842
Wehrhöhe:	0 mm	Wehrhöhe:	100 mm
Haube:	belüftet	Haube:	belüftet
Fallleitung:	belüftet	Fallleitung:	nicht belüftet
Fallleitungshöhe:	-	Fallleitungshöhe:	min.4,2 m
Entwässerung:	in Grundleitung	Entwässerung:	ins Freie
Flanschform:	Klemmflansch	Flanschform:	Klemmflansch

Achtung:
mit objektbezogenen Retentionsöffnungen für die Hauptentwässerung und höhen-varaiblem Wehr für die Notentwässerung. Bitte vor Bestellung Kontakt mit LORO-Service Team aufnehmen!

LX 1842 Stückliste
1 x Art.-Nr.01485.100X Retention Haupt-Not-Kombi
2 x Art.-Nr. 01201.100X, LORO-X Rohr mit einer Muffe
1 x Art.-Nr. 01302.050X, LORO-X Rohr mit einer Muffe
1 x Art.-Nr. 13551.DB0X, LORO-X Abzweig
1 x Art.-Nr. 01101.100X, LORO-X Rohr mit einer Muffe
1 x Art.-Nr. 13235.100X, LORO-X Schiebeflansch
1 x Art.-Nr. 05510.100X, LORO-X Regenstandrohr
2 x Art.-Nr. 00911.050X, LORO-X Dichtelemente
5 x Art.-Nr. 00911.100X, LORO X Dichtelemente
3 x Art.-Nr. 00975.100X, LORO-X Rohrschellen
3 x Art.-Nr. 09604.100X, LORO-X Stockschrauben
1 x Art.-Nr. 00986.000X, LORO-X Gleitmittel Tube

hQ - Retentionsdrosselkurve

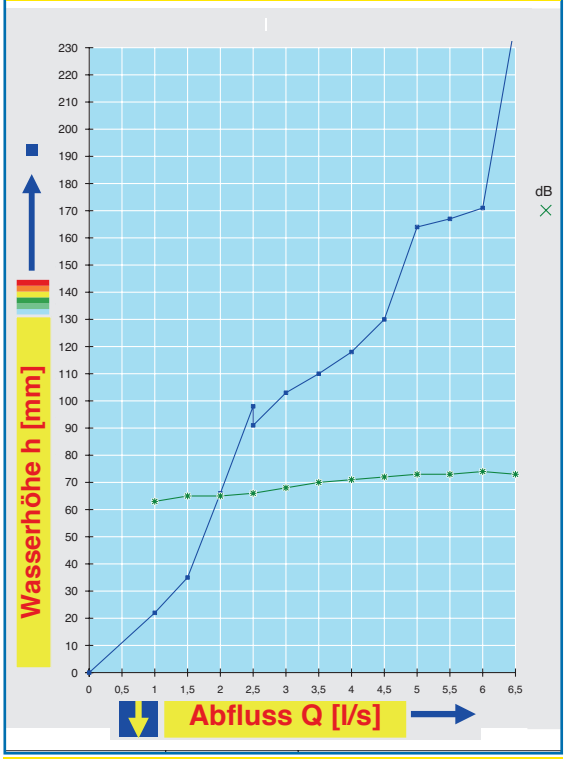

Systemleistung

CAD

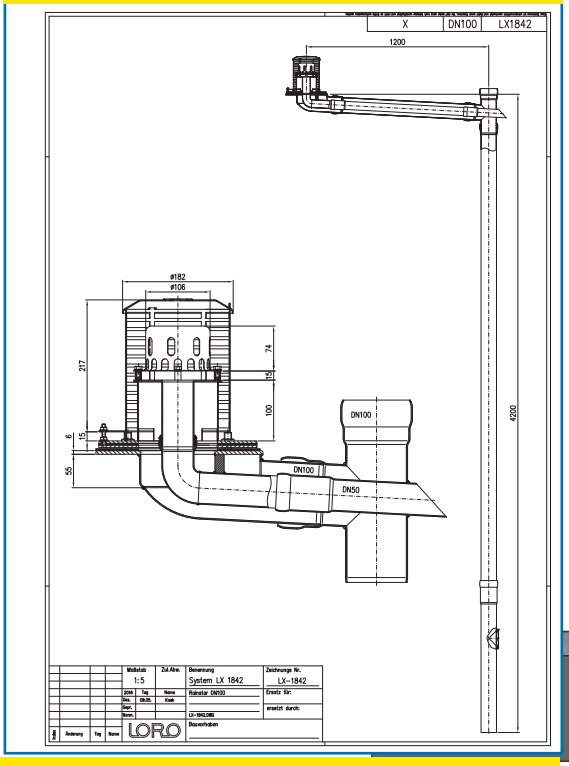

Systemform

Wasserhöhe	mm	35	40	45	50	55	60	70	80	90	100	110	120	130	140	150	160	170	180
Abfluss	l/s	1,5	1,6	1,7	1,8	1,9	1,9	2,1	2,2	2,5	2,8	3,5	4,0	4,5	4,6	4,7	4,9	6,0	6,1
		Silent																	

LORO-X Retentionsdachentwässerung Haupt-Not-Kombi

LX1842-4X

Retention Haupt-Not-Kombi Attikaablauf
Art.-Nr. 01485.100X
Gewicht: 9,3 kg

mit Klemmflansch
für Bitumen- und Kunststoff-Abdichtungsbahnen

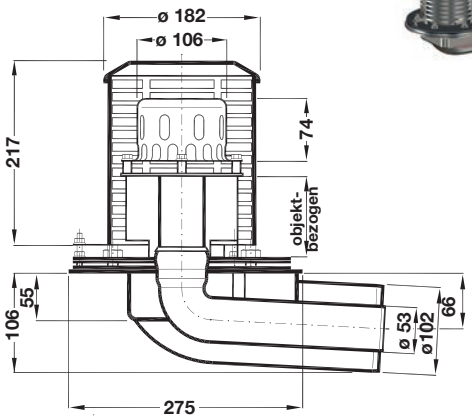

LORO-X Abzweig - Rohr in Rohr-

- für LORO-X Retention Haupt-Not-Kombi Attikaentwässerung -
Stahl, feuerverzinkt, DN 100/50

Art.-Nr. 13519.DB0X
Gewicht: 2,1 kg

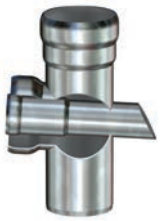

mit Kurzmuffe
Art.-Nr. 13551.DB0X
Gewicht: 2,4 kg

LORO-X Regenstandrohr

mit Reinigungsöffnung,
aus Stahl, feuerverzinkt,
DN 100
Art.-Nr. 05510.100X
Gewicht: 4,5 kg

LORO-X Rohr mit Langmuffe

-Notablaufleitung (Innenrohr)
für LORO-X Retention Haupt-Not-Kombi Attikaentwässerung
Stahl, feuerverzinkt, DN 50

500 mm lang Art.-Nr. 01302.050X

Begleitheizung: Wir empfehlen, nach Prüfung Dachabläufe und Leitungen in frostgefährdeten Bereichen gegebenenfalls mit einer bauseitigen Begleitheizung zu versehen.

Datenblatt LX 1890

Attikaentwässerung
Serie 88 Haupt-Not-Kombi mit variabler Retention

Hauptentwässerung		Notentwässerung	
Freispiegelströmung		Druckströmung	
Kombi			
Silent		**Silent**	
Abfluss:	gem. Berechnung	Abfluss:	7,1 l/s
Wasserhöhe:	gem. Berechnung	Wasserhöhe:	55 mm über Retentionsrohr
Eingrifftiefe:	106 mm	Eingrifftiefe:	106 mm
Nennweite:	DN 100	Nennweite:	DN 50
LX-Nummer:	LX1890	LX-Nummer:	LX1890
Wehrhöhe:	0 mm	Wehrhöhe:	100 mm
Haube:	belüftet	Haube:	nicht belüftet
Fallleitung:	belüftet	Fallleitung:	nicht belüftet
Fallleitungshöhe:	-	Fallleitungshöhe:	min.4,2 m
Entwässerung:	in Grundleitung	Entwässerung:	ins Freie
Flanschform:	Klemmflansch	Flanschform:	Klemmflansch

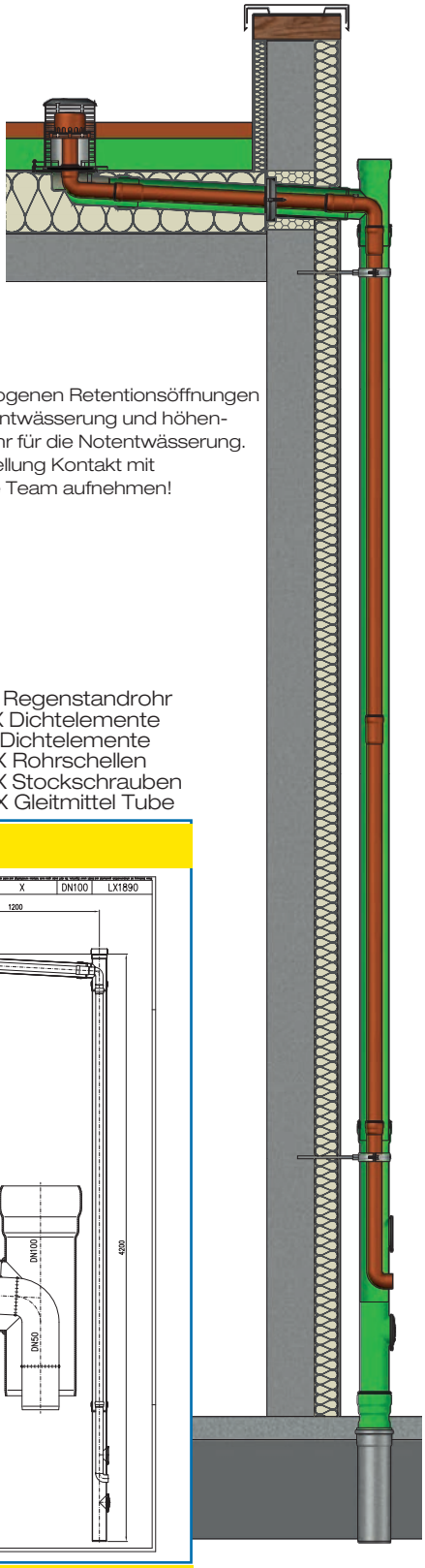

Achtung:
mit objektbezogenen Retentionsöffnungen für die Hauptentwässerung und höhen-varaiblem Wehr für die Notentwässerung. Bitte vor Bestellung Kontakt mit LORO-Service Team aufnehmen!

LX 1890 Stückliste

1 x Art.-Nr. 01475.100X, Retention Haupt-Not-Kombi
2 x Art.-Nr. 01201.100X, LORO-X Rohr mit einer Muffe
1 x Art.-Nr. 01302.050X, LORO-X Rohr mit einer Muffe
1 x Art.-Nr. 13235.100X, LORO-X Schiebeflansch
1 x Art.-Nr. 13500.100X, LORO-X Abzweig
1 x Art.-Nr. 01101.100X, LORO-X Rohr mit einer Muffe
1 x Art.-Nr. 13503.100X, LORO-X Regenstandrohr
2 x Art.-Nr. 00911.050X, LORO-X Dichtelemente
5 x Art.-Nr. 00911.100X, LORO X Dichtelemente
3 x Art.-Nr. 00974.100X, LORO-X Rohrschellen
3 x Art.-Nr. 09604.100X, LORO-X Stockschrauben
1 x Art.-Nr. 00986.000X, LORO-X Gleitmittel Tube

hQ - Retentionsdrosselkurve

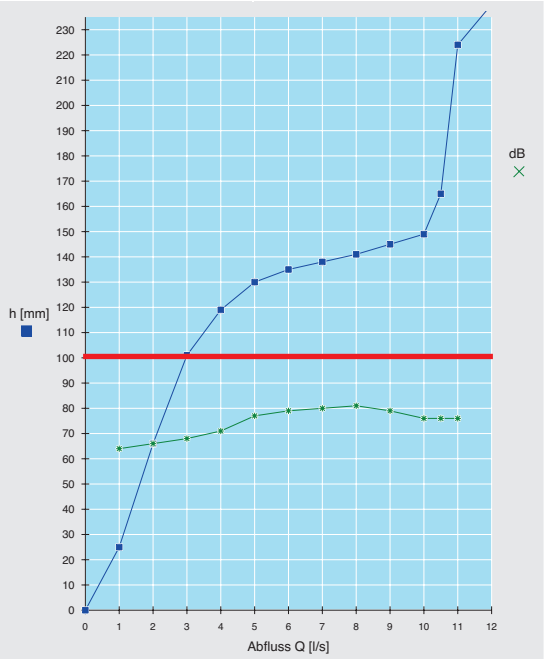

CAD

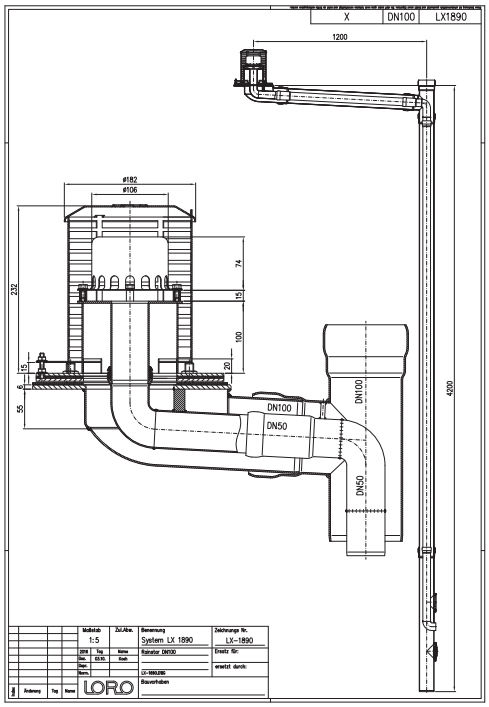

Systemleistung | **Systemform**

Wasserhöhe	mm	30	40	50	60	70	80	90	100	110	120	130	140	150	160	170	180	190	200
Abfluss	l/s	gemäß Berechnung								0,6	1,1	2,1	4,7	7,1	7,4	7,6	7,7	7,8	7,9
		Silent																	

LORO-X Retentionsdachentwässerung Haupt-Not-Kombi

LX1890-4X

Retention Haupt-Not-Kombi Attikaablauf
Art.-Nr. 01475.100X

mit Klemmflansch
für Bitumen- und Kunststoff-Abdichtungsbahnen

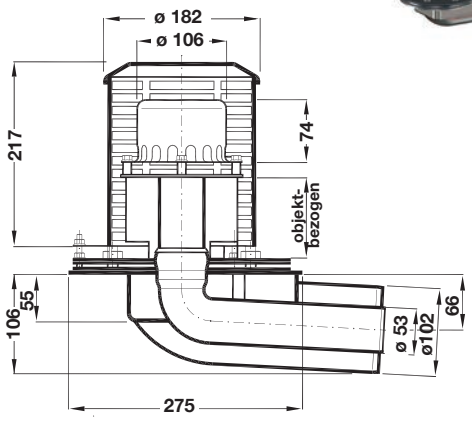

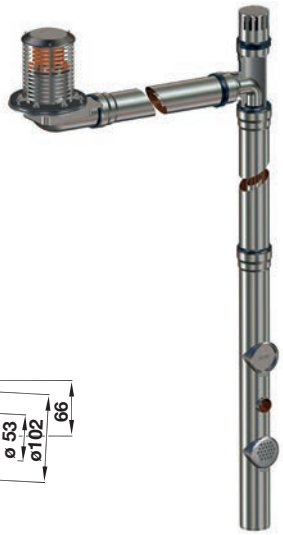

LORO-Abzweig mit Bogen - Rohr in Rohr-

- für LORO-X Haupt-Not-Kombi Attikaentwässerung -
Stahl, feuerverzinkt, DN 100/50

Art.-Nr. 13500.100X
Gewicht: 3,1 kg

mit Kurzmuffe
Art.-Nr. 13550.100X
Gewicht: 2,6 kg

LORO-X Regenstandrohr mit

Hochleistungssicherheitsüberlauf und Druckströmungsspeier

1000 mm lang Art.-Nr. 13503.100X
Gewicht: 6,7 kg

LORO-X Rohr mit Langmuffe

-Notablaufleitung (Innenrohr)
für LORO-X Retention Haupt-Not-Kombi Attikaentwässerung
Stahl, feuerverzinkt, DN 50

500 mm lang Art.-Nr. 01302.050X

Begleitheizung: Wir empfehlen, nach Prüfung Dachabläufe und Leitungen in frostgefährdeten Bereichen gegebenenfalls mit einer bauseitigen Begleitheizung zu versehen.

8 Neuheit 8: LORO-X Attikadirektablauf, mit Klemmflansch, DN 125

Vorteile:

- Kein Eingriff ins Dach
- Hohe Abflussleistung mit Freispiegelentwässerung
- Rückstausicher
- Verlegung hinter / in der Fassade möglich
- Bewerte Los+/ Festflansch Kombination

LORO-X Attika-Direkt
mit Klemmflansch, aus Edelstahl, nach DIN EN 1253, für Kunststoff-Dachabdichtungsbahnen, DN 125,

Serie 43

Hauptentwässerung		DN 125
Freispiegelströmung		
	ohne Eingriff ins Dach	01333.125X
		●

LORO-X Attikadirektablauf

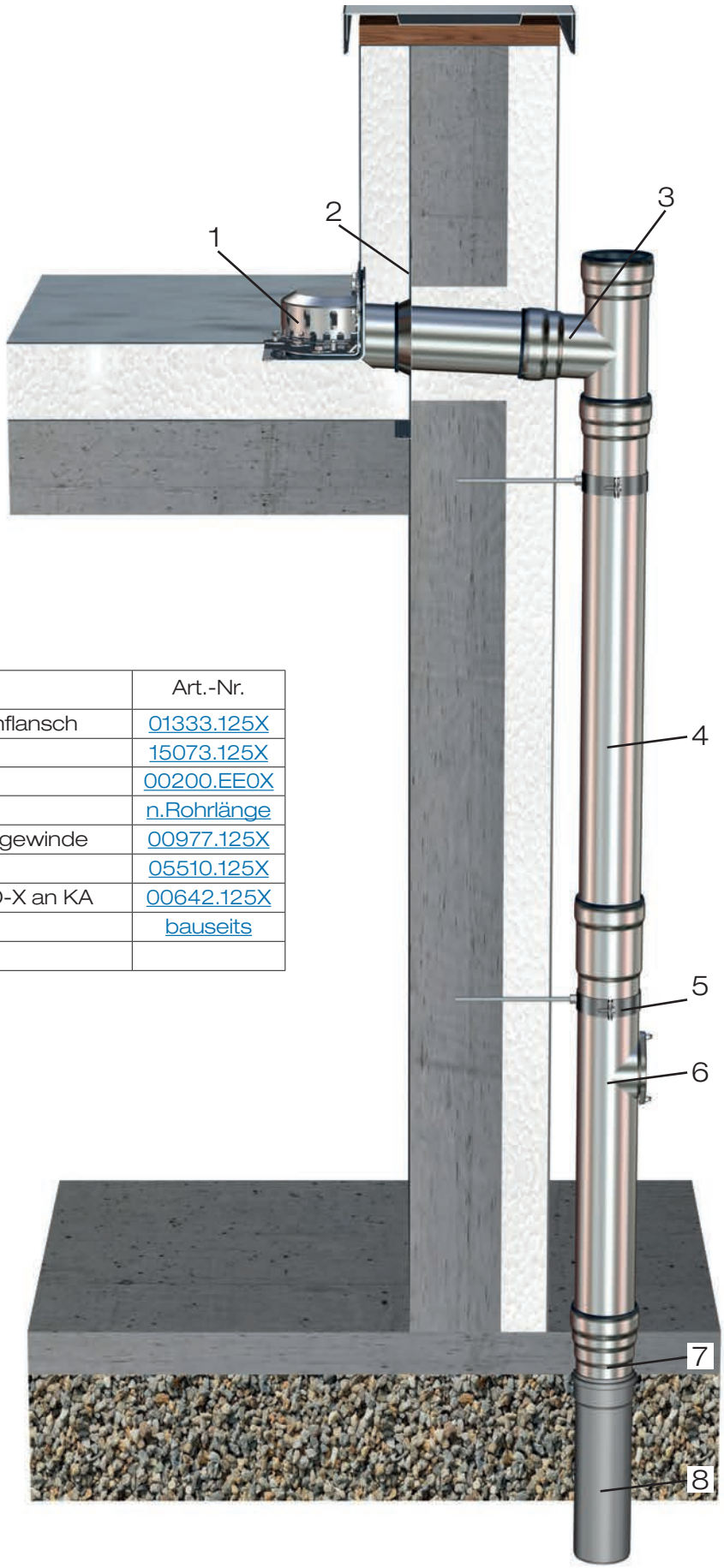

Pos.	Name	Art.-Nr.
1	LORO-Attikadirektablauf mit Klemmflansch	01333.125X
2	LORO-X Schiebeflansch	15073.125X
3	LORO-X Abzweig 87°	00200.EE0X
4	LORO-X Rohr mit einer Muffe	n.Rohrlänge
5	LORO-X Rohrschelle mit Anschlussgewinde	00977.125X
6	LORO-X Regenstandrohr	05510.125X
7	LORO-X Anschlussstück von LORO-X an KA	00642.125X
8	weiterführende KA Leitung	bauseits

Datenblatt LX 2323

Attikaentwässerung

Serie 43 ATTIKADIREKT ohne Eingriff ins Dach

Hauptentwässerung

Freispiegelströmung

Silent Power

Abfluss:	2,8 l/s
Wasserhöhe:	45 mm
Eingrifftiefe:	0 mm
Nennweite:	DN 125
LX-Nummer:	LX 2323
Wehrhöhe:	0 mm
Haube:	belüftet
Fallleitung:	belüftet
Fallleitungshöhe:	-
Entwässerung:	Ins Freie
Flanschform:	Klemmflansch 90°

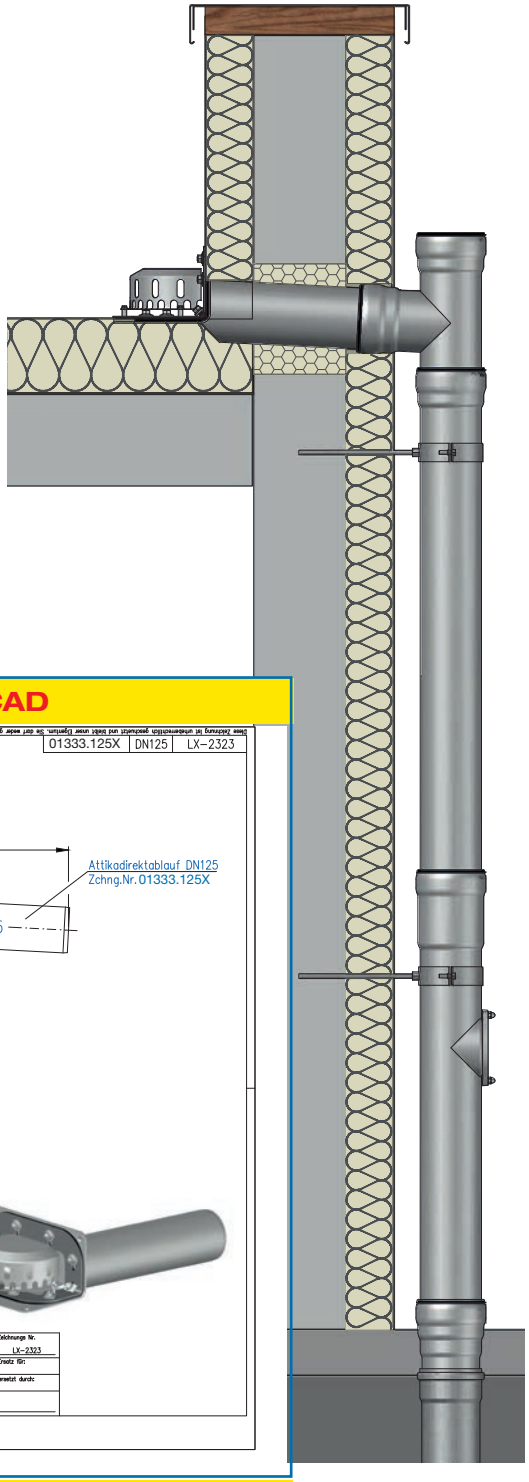

LX 2323 Stückliste
1 x Art.-Nr. 01333.125X, Attikadirektablauf
1 x Art.-Nr. 13236.100X, LORO-X Schiebeflansch

hQ - Abflusskurve

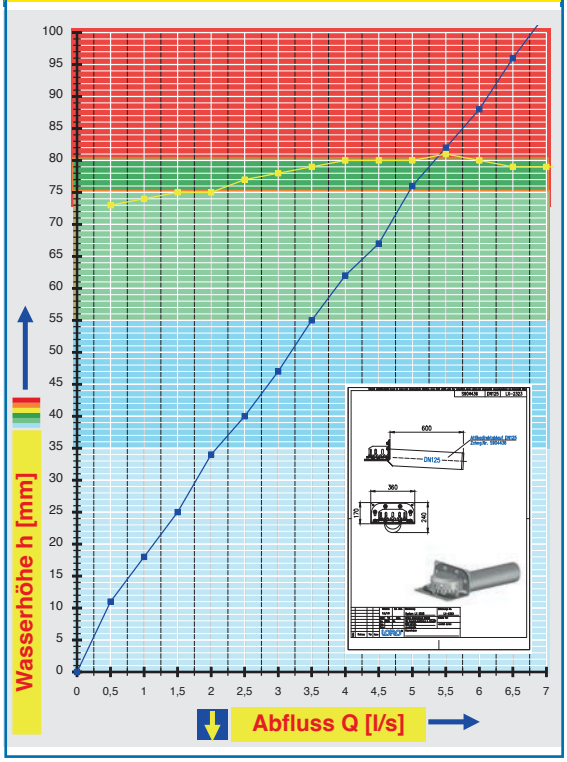

Systemleistung

CAD

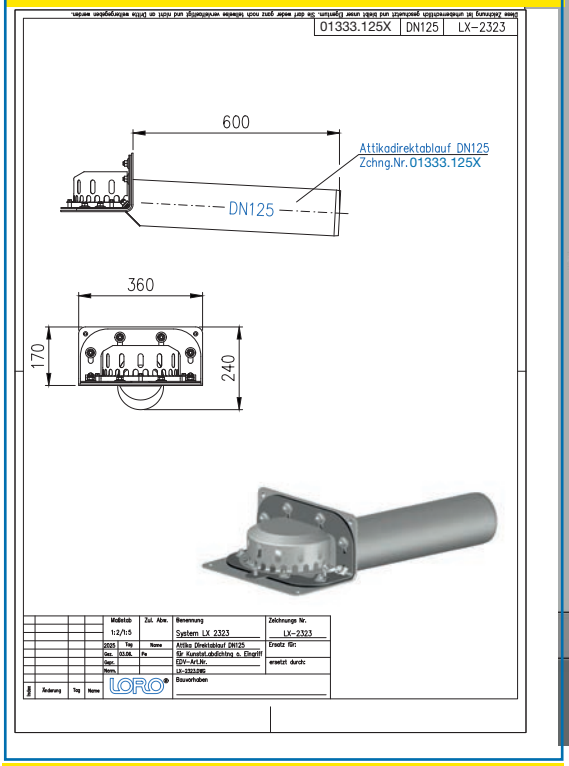

Systemform

Wasserhöhe	mm	10	15	20	25	30	35	40	45	50	55	60	65	70	75	80	85
Abfluss	l/s	0,45	0,8	1,15	1,5	1,8	2,05	2,5	2,8	3,2	3,5	3,8	4,3	4,7	4,95	5,3	5,7
		Silent						Silent Power									

LORO-X Attikadirektablauf, ohne Eingriff ins Dach

DN 125

LX2323-1X

Ablauf Art.-Nr. 01333.125X

mit Klemmflansch 90°
für Kunststoff-Abdichtungsbahnen

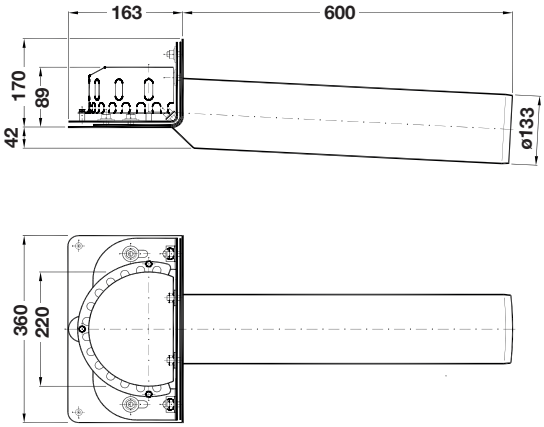

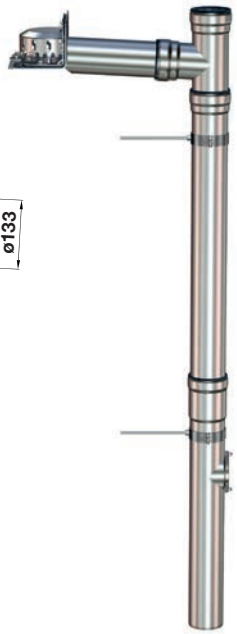

Begleitheizung: Wir empfehlen, nach Prüfung Dachabläufe und Leitungen in frostgefährdeten Bereichen gegebenenfalls mit einer bauseitigen Begleitheizung zu versehen.

Schiebeflansch für
LORO-Attikadirektabläufe
für bauseitiges Abkanten mit Klebeflansch DN 125 aus Edelstahl
Art.-Nr. 15073.125X
Gewicht: 1,40 KG

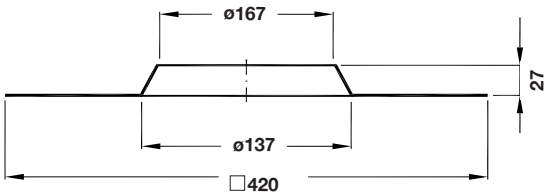

9 Neuheit 9: LORO-X Haupt-Not-Kombi Rundrinnenablauf

Bei Staffelgeschossen die als Steildach mit Rundrinne ausgeführt werden, wurde bisher in Kauf genommen, dass die Rinne bei Starkregen auf die darunter liegende Dachterrasse überläuft. Wobei ein Überlaufen aufgrund der Überflutungsgefahr der darunter liegenden Ebene nach Norm eigentlich nicht zulässig ist.

Eine Lösung bietet die neue LORO-X Haupt-Not-Kombi Rundrinnenentwässerung mit überlauffreier Notentwässerung im druckfesten und rückstausicheren LORO-X Stahlabflussrohr nach dem Rohr-in-Rohr Prinzip. Als LORO-X QUATTROFLUX Staffelgeschossentwässerung wird die darunter liegende Dachterrasse in einem platzsparenden System sogar gleich mit entwässert.

Die drückende Freispiegelströmung mit Freispiegelablauf und Überdruck im Rohrsystem vereint die Vorteile klassischer Freispiegelströmung und Druckströmung, insbesondere für genutzte Flächen: Platzsparende Nennweiten mit hoher Abflussleistung, aber ohne Sauggeräusche.

Die überlauffreie LORO-X Haupt-Not-Kombi Rundrinnenentwässerung eignet sich auch optimal für überdachte Eingangsbereiche im privaten und gewerblichen Bereich, sowie für freistehende Überdachungen, bei denen eine überlaufende Rundrinne zum Schutz der darunter stehenden Personen nicht erwünscht ist.

Vorteile:

- Dachterrasse mit Steildach und Rundrinne
- Notentwässerung der Rundrinne nicht auf Terrasse
- Haupt-Not-Kombi Rundrinnenentwässerung

LORO-X Haupt-Not-Kombi Rundrinnenablauf

	DN 100/50
	•

Datenblatt LX 2316

LORO-X QUATTROFLUX Staffelgeschossentwässerung Rundrinnenentwässerung

Hauptentwässerung		Notentwässerung	
Freispiegelströmung		Freispiegelströmung	
Silent		Silent	
Kombi			
Abfluss:	3,0 l/s	Abfluss:	3,5 l/s
Wasserhöhe:	40 mm	Wasserhöhe:	75 mm
Eingrifftiefe:	mm	Eingrifftiefe:	mm
Nennweite:	DN 100	Nennweite:	DN 50
LX-Nummer:	LX 2316	LX-Nummer:	LX 2316
Wehrhöhe:	0 mm	Wehrhöhe:	40 mm
Haube:	belüftet	Haube:	nicht belüftet
Fallleitung:	belüftet	Fallleitung:	nicht belüftet
Fallleitungshöhe:		Fallleitungshöhe:	
Entwässerung:	in Grundleitung	Entwässerung:	ins Freie
Flanschform:		Flanschform:	

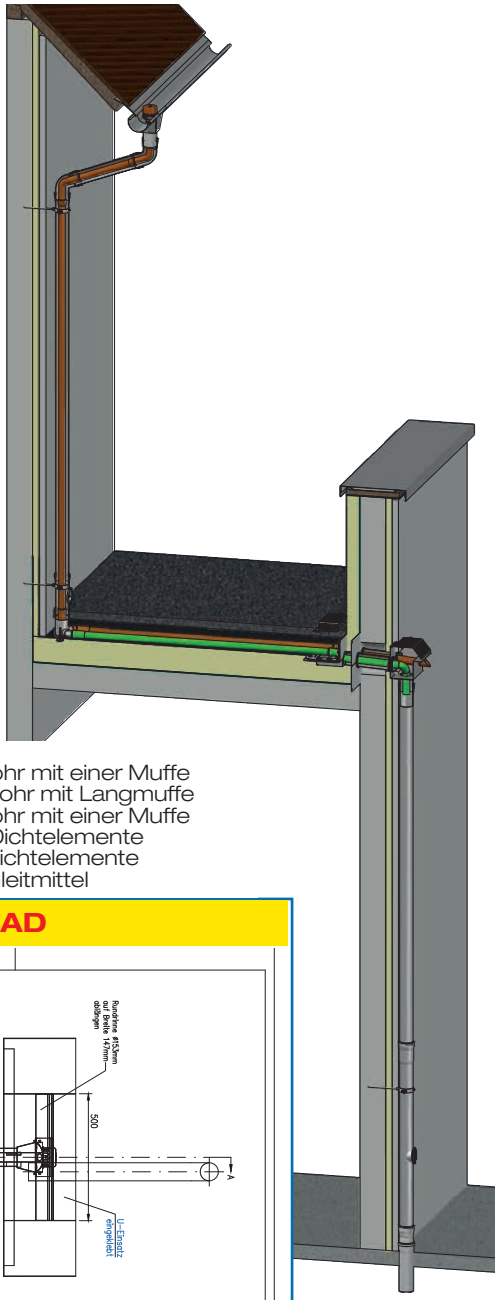

LX 2316 Stückliste

1 x Art.-Nr. Haupt-Not-Kombi Rundrinnenablauf
1 x Art.-Nr. 13220.DBBX QUATTROFLUX Umlenkung
1 x Art.-Nr. 00550.100X LORO-X Reinigungsrohr
1 x Art.-Nr. 13228.100X LORO-X Schiebeflansch
1 x Art.-Nr. 04361.100X Sammelkasten Dachterrasse
1 x Art.-Nr. 55154.100X Regenstandrohr mit HSÜ
6 x Art.-Nr. 01201.100X Rohr mit einer Muffe
3 x Art.-Nr. 01203.050X Rohr mit Langmuffe
8 x Art.-Nr. 01101.050X Rohr mit einer Muffe
15 x Art.-Nr. 00911.050X Dichtelemente
12 x Art.-Nr. 00911.100X Dichtelemente
1 x Art.-Nr. 00986.000X Gleitmittel

hQ - Abflusskurve

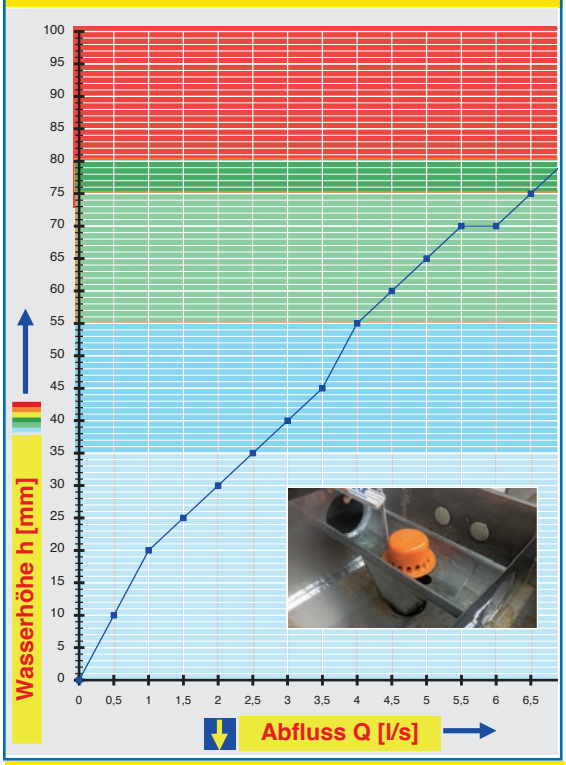

CAD

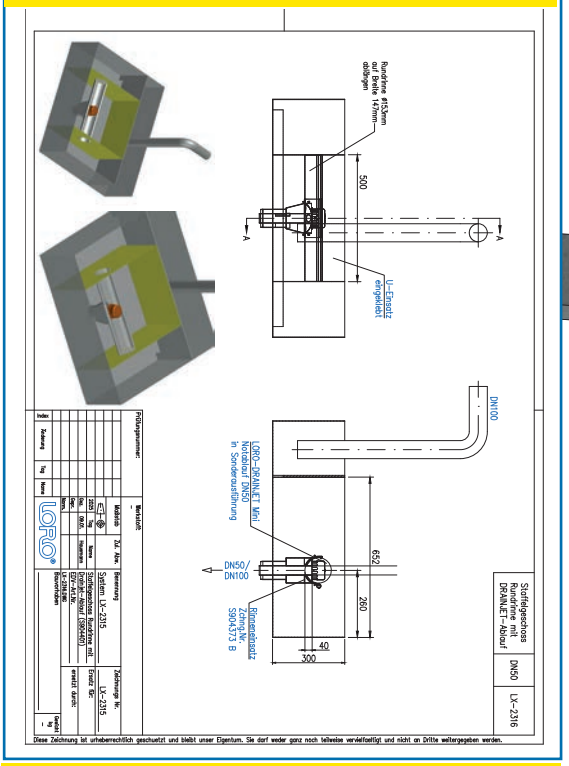

Systemleistung

Wasserhöhe	mm	10	15	20	25	30	35	40	45	50	55	60	65	70	75	80	85
Abfluss	l/s	0,5	0,75	1,0	1,5	2,0	2,5	3,0	3,5	3,75	4,0	4,5	5,0	6,0	6,5	7,0	
		Silent Power															

Systemform

10 Neuheit 10: LORO-X VARIO Kant Durchführung

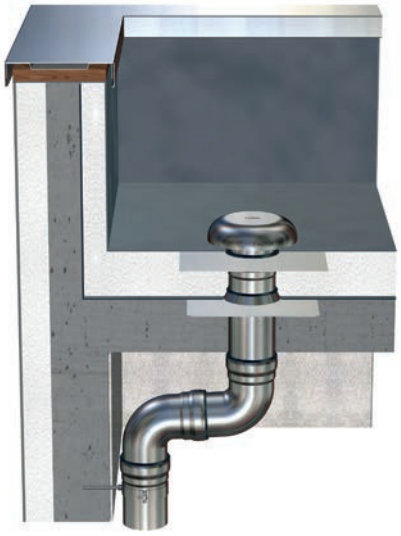

Vorteile:
- Rohrdurchführung für Attika und Flachdach einsetzbar
- Durchdringungen nah an aufgehenden Bauteilen möglich (Abkantbarer Flansch)
- Nutzung für unterschiedlichste Medien möglich (Entwässerung, Lüftung, Kabel, Solarleitungen, Anschlüsse für PV etc.)
- aus Edelstahl

LORO-X VARIO Kant Durchführung

	DN 125	DN 150	DN 200
	15072.125X	15072.150X	15072.200X
	●	●	●

LORO-X VARIO Kant Durchführung Schiebeflansch

	DN 125	DN 150	DN 200
	15073.125X	15073.150X	15073.200X
	●	●	●

11 Neuheit 11: LORO-X Formstücke

LORO-X Bogen 87 Grad mit verlängertem Auslauf 99 mm DN 100

	DN 100	
	00304.100X	
	●	

LORO-X Anschlussstück mit Kurzmuffe und reduziertem Einschubende

	DN 70	
	08019.070X	
	●	

LORO-X Abzweig Rohr-in-Rohr, mit Speierrohr

für DUOFLUX® Attikaablauf, DN 100	DN 100/50/50	
	13551.DB0X	
	●	

LORO-X DUOSTREAM Kaskadenentwässerung Umlenkung Dachterrasse

mit Klemmflansch **90° Aufkantung**, für Kunststoff-Abdichtungsbahnen	DN 70	
	13429.070X	
	●	
mit Klemmflansch **45° Aufkantung**, für Kunststoff-Abdichtungsbahnen	13430.070X	
	●	

Der LORO-Service:
Alles aus einer Hand.

LORO-X Service-Team

Unser LORO-X Service-Team bietet entscheidende Service- und Beratungsleistungen. Die Berechnung und Planung kompletter Entwässerungssysteme in Ihrem Bauvorhaben gehört ebenso zu unserem Angebot, wie die Baustellenbetreuung durch unseren technischen LORO-Außendienst. Mit LORO haben Sie jederzeit den zuverlässigen Partner für Ihre Dach- und Balkonentwässerungssysteme.

Berechnung und Auslegung

Bei Planung und Einbau von Dachentwässerungssystemen ist oft die Erfahrung von Dachentwässerungstechnikern gefragt. Gemeinsam mit unseren Spezialisten können Sie Detaillösungen für aktuelle Projekte erarbeiten. Immer wenn Sie eine Attika-, Dach- oder Balkonentwässerung planen, freuen wir uns, Ihr Projekt persönlich zu begleiten!

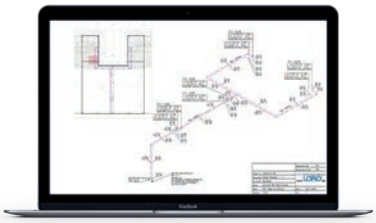

Datenblätter

Jede gemessene Abflusskurve ist die Kennlinie eines LORO-X Fertig-Dachentwässerungssystems, in der zu jeder Wasserhöhe auf dem Dach der entsprechende Abfluss vom Dach abgelesen werden kann. Die LORO-X Abflusskurve ergibt zusammen mit der CAD-Zeichnung und der Stückliste den normgerechten Leistungsnachweis für das Fertig-Dachentwässerungssystem. Gleichzeitig bietet das LX-Datenblatt die Grundlage für die Planung der Dachentwässerung.

Schnelle Lieferung

Dank unseres Hochregallagers für kleinere Artikel und unseren großen Lagerflächen für lange Rohre sind nahezu alle Standard-Artikel kurzfristig lieferbar. Gerne vereinbaren wir mit Ihnen den optimalen Liefertermin in Ihr Lager oder direkt zur Baustelle. Wenn es schnell gehen muss:
In vielen Fällen können wir mit dem LORO-X Express-Service europaweit von einem Tag auf den nächsten liefern!

Sonderlösungen

Die Werkstoffe Stahl, Edelstahl und Aluminium eignen sich optimal für Sonderlösungen! Die Dachentwässerungstechniker von LORO finden in Absprache mit Ihnen für fast jede Aufgabe die passende Lösung. Sägen, Biegen und Schweißen sind die flexibelen Verformungsmöglichkeiten des Werkstoffes Stahl. Ohne auf Gießformen angewiesen zu sein, können unsere Spezialisten der Metallverarbeitung viele Sonderlösungen zeitnah für Sie produzieren.

Langlebiger Einsatz auf höchstem Niveau

LORO-X Wiederherstellungs-Kreislauf

100% Kreislauf

Bei der fachgerechten LORO-X Wiederherstellung wird das an LORO zurückgegebene Produkt auf alle Maße und Toleranzen geprüft und millimetergenau wiederhergestellt. Mit der darauf folgenden Erneuerung der Zinkschicht wird der zugrundeliegende Stahl ohne Einschmelzen zu 100% im neuen Produkt weiter verwendet.

0% Stahlverbrauch - 100% Kreislauf

Gebäude sollten „kreislauffähig“ gebaut oder saniert werden, sodass die verwendeten Produkte mehrere Lebenszyklen erleben können. Beim sogenannten „Design for Disassembly“ wird bereits in der Planungsphase an die Demontierbarkeit aller Systemteile gedacht. So entsteht am Ende der Nutzungsdauer kein Abfall, sondern alle Systemteile können nach der qualitativen Aufbereitung durch LORO in einem neuen Dachent-wässerungssystem weiterverwendet werden.

LORO-X Stahlabflussrohre und Formteile aus feuerverzinktem Stahl sind durch die schützende Zinkschicht in optimaler Weise kreislauffähig, da der geschützte Stahl „konserviert“ wird. Fossile Rohstoffe, wie Eisenerz und Energie, bleiben im einmal produzierten LORO-X Stahlabflussrohr theoretisch für unendlich viele Lebenszyklen erhalten.

Erneuerbare Stahl-Zink Verbindung

Möglich ist dies bei LORO-X Stahlabflussrohren durch den zweischichtigen Aufbau aus Stahl und Zinkschicht: In den Jahrzehnten des jeweiligen Lebenszyklus wird üblicherweise nur die schützende Feuerverzinkung durch Umwelteinflüsse beansprucht, ohne dass der darunterliegende Stahl beeinträchtigt wird!

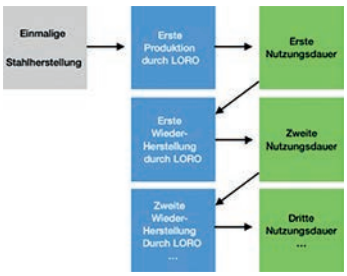

Regionale Manufaktur

Im Gegensatz zur weitgehend automatisierten Neuproduktion großer Stückzahlen, ist die fachgerechte Wiederherstellung einzelner zurückgegebener Produkte echte „Handarbeit“. Das Aufbereiten, Kalibrieren und neu Verzinken des objektbezogenen Produktmixes erfolgt durch unsere Fachleute regional mit minimalen Transportwegen.

Minimaler ökologischer Fußabdruck

Mit LORO-X entsteht ein nachhaltiger Wiederherstellungs-Kreislauf über Generationen:

- Nachhaltige Nutzung eines LORO-Produktes über viele Generationen
- Kein energieintensives Einschmelzen des vorhandene Stahls
- Keine Beimischung von neuem Stahl
- Kein Abbau von neuem Eisenerz
- Minimale Transportwege von und nach Bad Gandersheim, im grünen Herzen Deutschlands

Stahl feuerverzinkt bleibt.

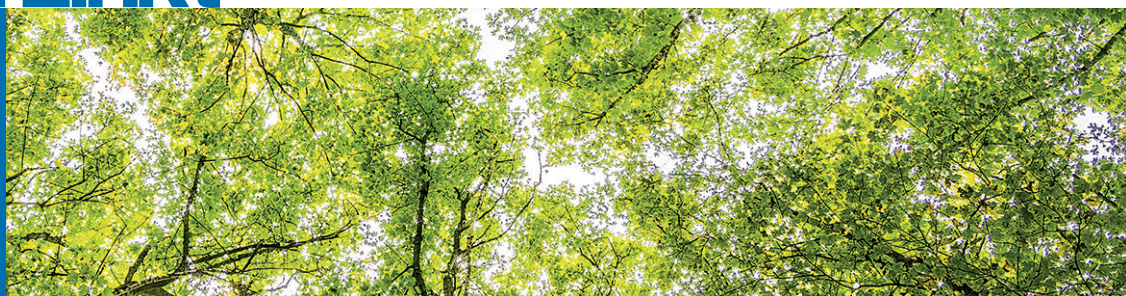

Werkvertretungen

Ihre Ansprechpartner

1 **Rudolf Strauß GmbH** Industrievertretung / Technische Betreuung
Tel: +49 40 88 365 77 0 • industrievertretungen@r-strauss.de
Thomas Scholz Gebiet Nord
Tel: +49 152 08735603 • scholz@r-strauss.de

1a: Innendienst: Charlotte Fricke • Tel: +49 538271 128 • c.fricke@lorowerk.de
1b: Innendienst: Veronica Magnusson • Tel: +49 5382 71 258 • v.magnusson@lorowerk.de
1c: Innendienst: André Pralle • Tel: +49 5382 71300 • a.pralle@lorowerk.de

2 **Ralf Kaminski** Technischer Berater
Mobil: +49 175 524 64 94 • ralf.kaminski@lorowerk.de
2a: Innendienst: Thorsten Börstling • Tel: +49 5382 71 252 • t.boerstling@lorowerk.de
2b: Innendienst: Jared König • Tel: +49 5382 71 271 • j.koenig@lorowerk.de
Rabea Ebbecke • Tel: +49 5382 71 302 • r.ebbecke@lorowerk.de

3 **Markus Bernad** Technischer Berater
Key Account Gebiet West
Mobil: +49 175 8421848 • markus.bernad@lorowerk.de
Innendienst: Jared König • Tel: +49 5382 71 271 • j.koenig@lorowerk.de
Rabea Ebbecke • Tel: +49 5382 71 302 • r.ebbecke@lorowerk.de

4 **Markus Bernad** Technischer Berater
Key Account Gebiet West
Mobil: +49 175 8421848 • markus.bernad@lorowerk.de
Stefan Kruska Technischer Berater
Mobil: +49 172 209 27 77 • kruska@kruska-beratung.de

LORO-X Lager West
Harald Peglow
Mewer Ring 7 • 58454 Witten • Tel: +49 2302 913160 • witten@lorowerk.de
4a: Innendienst: Jared König • Tel: +49 5382 71 271 • j.koenig@lorowerk.de
Rabea Ebbecke • Tel: +49 5382 71 302 • r.ebbecke@lorowerk.de
4b: Nadine Pralle • Tel: +49 5382 71 223 • n.pralle@lorowerk.de

5 **Marco Lozano-Bonstein** Technischer Berater
Mobil: +49 160 91662934 • marco.lozano@lorowerk.de
Innendienst: Jared König • Tel: +49 5382 71 271 • j.koenig@lorowerk.de
Rabea Ebbecke • Tel: +49 5382 71 302 • r.ebbecke@lorowerk.de

6 **Bernd Albert Skiba** Technischer Berater
Mobil: +49 160 97900435 • bernd.skiba@lorowerk.de
Innendienst: Thorsten Börstling • Tel: +49 5382 71252 • t.boerstling@lorowerk.de

7 **René Kassin** Technischer Berater
Key Account Gebiet Süd
Mobil: +49 175 5739364 • rene.kassin@lorowerk.de
Innendienst: Nadine Pralle
Tel: +49 5382 71 223 • n.pralle@lorowerk.de

8 **Kevin Leuer** Technischer Berater
Mobil: +49 16091662691 • kevin.leuer@lorowerk.de
Innendienst: Nadine Pralle
Tel: +49 5382 71 223 • n.pralle@lorowerk.de

9 **Andreas Schneider** Technischer Berater
Mobil: +49 160 98975044 • andreas.schneider@lorowerk.de
Innendienst: Annette Jürries-Hoppmann • Tel: +49 5382 71 296 • a.juerries-hoppmann@lorowerk.de

10 **Udo Keidel** Technischer Berater
Mobil: +49 160 90153146 • udo.keidel@lorowerk.de
Innendienst: Nadine Pralle • Tel: +49 5382 71 223 • n.pralle@lorowerk.de

11 **Oliver Koch** Technischer Berater
Mobil: +49 175 574 02 25 • oliver.koch@lorowerk.de
11a: Innendienst: Annette Jürries-Hoppmann • Tel: +49 5382 71 296 • a.juerries-hoppmann@lorowerk.de
11b: Innendienst: Christine Wille • Tel: +49 5382 71 303 • c.wille@lorowerk.de
Lucas Heuer • Tel: +49 5382 71 250 • l.heuer@lorowerk.de

LORO-X Lager Baden-Württemberg
Pierre Purgoll
Lise-Meitner-Ring 1 • 89231 Neu-Ulm • Tel: +49 731 8 33 00 • neu-ulm@lorowerk.de

12 **Peter Wollitz** Technischer Berater
Mobil: +49 170 921 16 62 • peter.wollitz@lorowerk.de
Innendienst: Christine Wille • Tel: +49 5382 71 303 • c.wille@lorowerk.de
Lucas Heuer • Tel: +49 5382 71 250 • l.heuer@lorowerk.de

13 **Johann Schaub** Technischer Berater
Mobil: + 49 151 62523524 • johann.schaub@lorowerk.de
Innendienst: Christine Wille • Tel: +49 5382 71 303 • c.wille@lorowerk.de
Lucas Heuer • Tel: +49 5382 71 250 • l.heuer@lorowerk.de

14 **Alexander Dickhaut** Technischer Berater
Key Account Gebiet Ost
Mobil: +49 170 5580199 • alexander.dickhaut@lorowerk.de
Ronny Amrey Technischer Berater
Mobil: +49 171 21344 35 • r.amrey@lorowerk.de
Innendienst: Marco Wolter • Tel: +49 5382 71 307 • m.wolter@lorowerk.de

Büro Leipzig
Iris Pohl, Susanne Kietz
Tel: +49 34205 42690 • wb.leipzig@lorowerk.de

15 **Frank Lacina** Technischer Berater
Mobil: +49 170 730 53 53 • frank.lacina@lorowerk.de
Innendienst: Melanie Hünecke • Tel: +49 5382 71 228 • m.huenecke@lorowerk.de

Oliver Spigaht Technischer Berater
Mobil: +49 160 6291623 • oliver.spigaht@lorowerk.de
Innendienst: Melanie Hünecke • Tel: +49 5382 71 228 • m.huenecke@lorowerk.de

---

Stefan Günther Leitung Vertrieb
Mobil: +49 175 2917864 • stefan.guenther@lorowerk.de

Steffen Spigaht Verkaufsleiter
Mobil: +49 171 9759168 • steffen.spigaht@lorowerk.de

Hendrik Henze Leitung Verkauf-Innendienst
Tel. +49 5382 71257 • hendrik.henze@lorowerk.de

LOROWERK K.H. Vahlbrauk GmbH & Co. KG
Kriegerweg 1 • 37581 Bad Gandersheim, Postfach 13 80 • 37577 Bad Gandersheim
Tel. +49 5382 71 0 • Telefax +49 5382 71 2 03 • Internet: www.loro.de • e-mail: infocenter@lorowerk.de