LORO Neuheiten

LORO-X Dachentwässerungs-systeme

Neu bei LORO 2025:

LORO-X Light
Verbundblechabläufe,
mit Flansch aus Verbundblech,
DN 70
als Haupt- und Notablauf

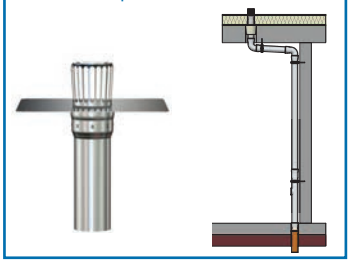

LORO-X
Balkon-Notentwässerung
Aufsatzelemente,
DN 50, DN 70 und DN 100

LORO-X
Sanierungsdichtelemente
für bestehende Abläufe
oder Rohrleitungen

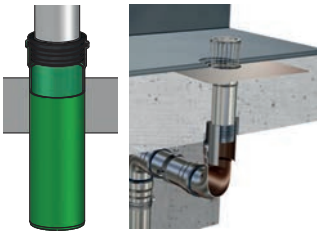

LORO-X
WDVS Rohrstutzen
zur Verlängerung

von Reinigungsdeckel
und Hochleistungs-
Sicherheitsüberlauf

LORO-X
Attikaentwässerung
Rechteck-Speier,
mit Klebeflansch

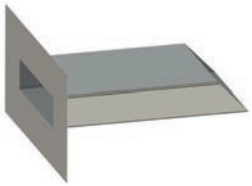

LORO-X
Balkonentwässerung
Serie H,
mit neuem
Entwässerungsring,
DN 70 und DN 100

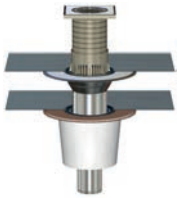

LORO-X
Balkonentwässerung
Serie V, DN 50

LORO-X DRAINJET®
Notentwässerung
mit höhenvariablem Wehr,
DN 50, DN 70 und DN 100

LORO-X VARIOFIT
Mehrfach-Rohrdurchführungen

27.01.2025

www.loro.de

Das LORO Qualitätsversprechen:
Mit Sicherheit optimal entwässert!

Das LOROWERK in Bad Gandersheim konnte am 01. Juni 2024 auf 70 Jahre Firmengeschichte zurückblicken. In dieser Zeit ist das Unternehmen zu einem Synonym für Stahlabflussrohre geworden und hat sich durch zahlreiche neue Patente als technologieführender Anbieter von Dach- und Balkonentwässerungssystemen etabliert.

Mit der ersten baupolizeilichen Zulassung für ein feuerverzinktes Stahlabflussrohr mit Steckmuffenverbindung durch den Niedersächsischen Minister für Finanzen wurde im Jahre 1954 die industrielle Produktion der Rohrleitungen mit LORO-X-Steckmuffenprinzip aufgenommen. Dies geschah zunächst in der Loges-Rohr OHG E. + K. Vahlbrauk in Alfeld an der Leine, später im heutigen LOROWERK K.H. Vahlbrauk GmbH & Co.KG in Bad Gandersheim.

Derzeit entwickelt, produziert und vertreibt LORO hochleistungsfähige LORO-X Balkon- und Dachentwässerungssysteme aus Stahl und Edelstahl - vom LORO-X Dachablauf über das LORO-X Stahlabflussrohrsystem bis zum LORO-X Regenstandrohr. Somit entstand der

Die LORO-X Produktvorteile

rostfrei

rückstausicher

bruchfest

UV-beständig

normgerecht + brandschutzgeprüft

einfach zu installieren

planungssicher

kompatibel + systemoptimiert

umweltfreundlich produziert

wiederherstellbar

CE **5 Jahre** Herstellergarantie

Made in Germany

TÜVRheinland ZERTIFIZIERT — Bauart geprüft und überwacht — www.tuv.com ID 1111248795

TÜV NORD — DIN EN ISO 9001

Das LOROWERK in Bad Gandersheim

LORO-Mitarbeiter 1966

Inhaltsverzeichnis

		Seite
Neue Produkte		
LORO-X Light Verbundblechabläufe, mit Flansch aus Verbundblech, für Kunststoffbahnen, DN 70 als Haupt- und Notablauf		4-7
LORO-X Balkon-Notentwässerung Aufsatzelemente, DN 50, DN 70 und DN 100		8-11
LORO-X Sanierungsdichtelemente Universal einsetzbar für viele gängige Rohrleitungsdurchmesser und bestehende Ablaufgrundkörper		12-13
LORO-X WDVS Rohrstutzen zur Verlängerung von Reinigungsdeckel und Hochleistungs-Sicherheitsüberlauf		14-15
LORO-X Rechteck-Speier mit Klebeflansch	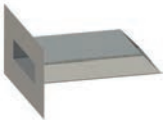	16-17
LORO-X Balkondirektabläufe Serie H, DN 70 und DN 100, mit neuem Entwässerungsring		18-21
LORO-X Balkonabläufe Serie V, DN 50		22-27
LORO-X Formstücke		29
LORO-X DRAINJET® Notentwässerung, mit höhenvariablem Wehr, DN 50, DN 70 und DN 100		30-31
LORO-X VARIOFIT Mehrfach-Rohrdurchführungen variabel und passgenau nach Kundenwunsch, für minimalen Abstand zwischen den Rohren		32-33
Service		34
Nachhaltigkeit		35
Kontakt		36

Neuheit 1: LORO-X Light Verbundblechabläufe, für kleine Dachflächen

mit Flansch aus Verbundblech, DN 70

Modell mit Verbundblech-Flansch

für Kunststoff-Abdichtungsbahnen

Zum einfachen Abdichten mit Kunststoff-Abdichtungsbahnen sind LORO-X Light Abläufe mit werkseitig eingebautem Verbundblech-Flansch verfügbar.
Durch die großzügigen Maße von 300 x 300 mm wird die Mindestüberlappung von 30 mm übertroffen und die Abdichtung kann einfach mit einem Heißluftfön erfolgen.
Optional kann zu jeder Verbundblech-Sorte eine werkseitig vorgelochte Anschlussmanschette dazu bestellt werden, um den Verbundblech-Flansch fachgerecht mit der Flächenbahn zu verbinden.
Das zeitaufwändige Zuschneiden auf der Baustelle entfällt und die Anschlussdetails sehen gegenüber den Bauherren immer perfekt geschnitten aus.

- Mit Verbundblech-Flansch passend zur Abdichtungsbahn
- Mit vorgelochter Anschlussmanschette
- Einfache Abdichtung mit Heißluftfön

Einfache Installation mit Heißluftfön

EDELSTAHL Rost frei

Made in Germany

Für folgende Einsatzbereiche:

- Carports
- Vordächer
- Balkone
- Garagen
- Anbauten

Einsatzbeispiel: Anbau

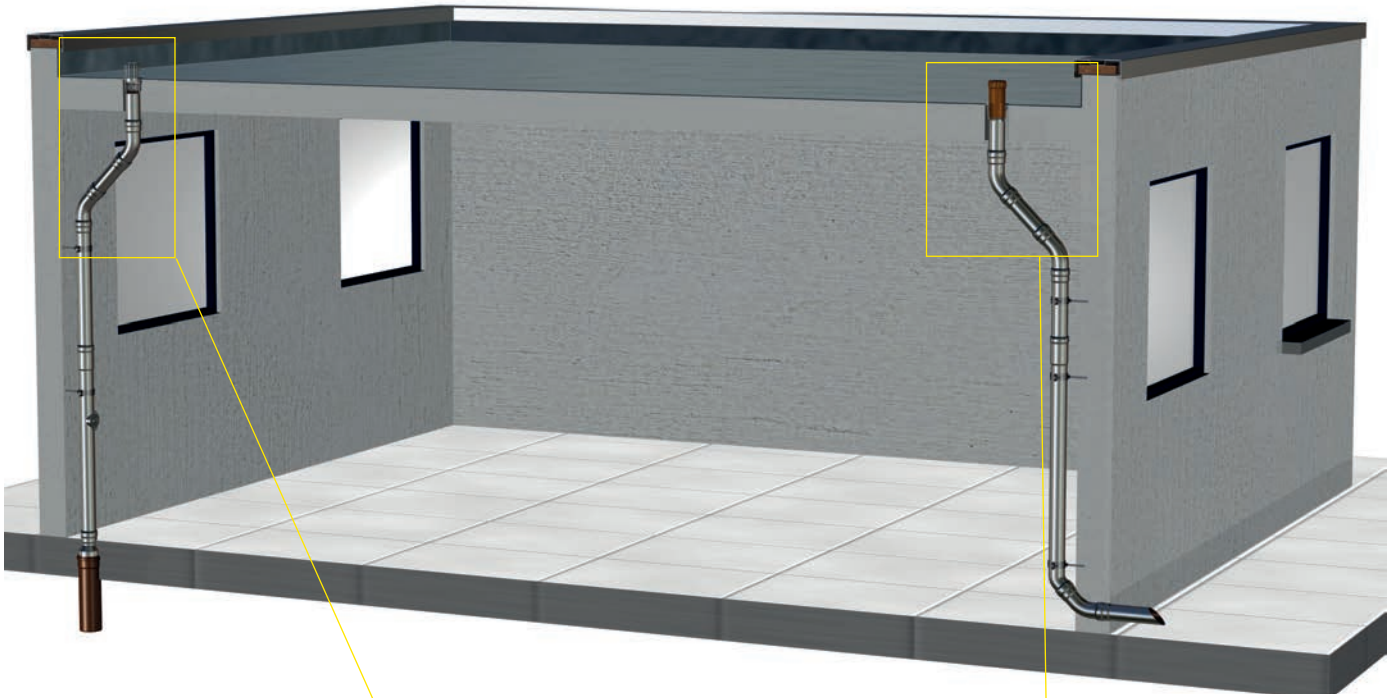

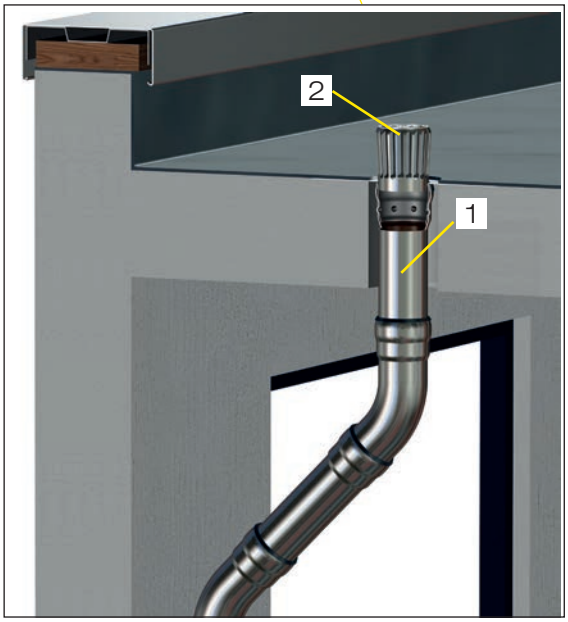

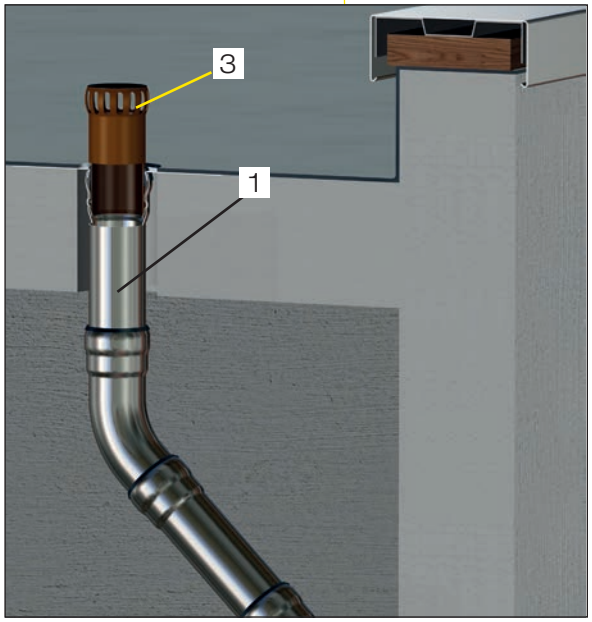

Klick mich!

Pos.	Name	Art.-Nr.
1	LORO-X Light Grundeinheit mit Verbundblech	12200.070
2	LORO-X Light Haube für Hauptentwässerung	12020.070X
3	LORO-X Light Haube für Notentwässerung	12026.070X

1

Aufbauschema/Systembauteile

Serie LORO-X Light Verbundblechabläufe: Flachdachabläufe

DN 70 Flansch aus Verbundblech, für Kunststoffbahnen

Hauptentwässerung

Haube
Hauptentwässerung
Art.-Nr. 12020.070X

Notentwässerung

Haube
Notentwässerung
Art.-Nr. 12026.070X

für Kunststoffbahnen

Grundeinheit mit Verbundblech
293 x 293 mm
Werkseitig vormontierte Verbundbleche lieferbar.

Art.-Nr.	Hersteller	Bezeichnung	Basis	Farbe
12200.070E	Bauder	Thermofol	PVC	Anthrazit
12200.070G	ALWITRA	Evalon	EVA	Schierfergrau
12200.070H	Sika	Sikaplan	PVC	Hellgrau
12200.070I	FDT	Rhepanol	PIB	Grau
12200.070J	Wolfin	Tectofin	PVC	Grau
12200.070K	Sika	Sarnafil	FPO	Basaltgrau
12200.070L	Bauder	Thermoplan	FPO	Silbergrau
12200.070M	FDT	Rhenofol	PVC	Hellgrau

Unterteileinheit,
senkrecht,
ohne Wärmedämmung,
aus Edelstahl
Art.-Nr. 12101.070X
Flansch 300 x 300 mm

Unterteileinheit,
senkrecht,
ohne Wärmedämmung,
mit Klemmflansch
Art.-Nr. 21991.070X

Unterteileinheit,
Auslauf 3°,
ohne Wärmedämmung
aus Edelstahl
Art.-Nr. 12102.070X
Flansch 300 x 300 mm

Unterteileinheit,
Auslauf 3°,
ohne Wärmedämmung
mit Klemmflansch
Art.-Nr. 21994.070X

Ausführung einteilig

Ausführung zweiteilig

LORO-X Light Verbundblechabläufe
mit Flansch aus Verbundblech, DN 70
Aufbauschema siehe Seite 6

Teileinheiten zur Komplettierung nach dem Baukastenprinzip

LORO-X Light Grundeinheit mit Verbundblech, senkrecht
bestehend aus: Ablaufkörper und Dichtelement

aus Edelstahl, lieferbare Verbundbleche siehe Seite 6	12200.070 •	

LORO-X Light Unterteileinheit, senkrecht

aus Edelstahl, Flansch 300 x 300 mm	12101.070X •	

Unterteileinheit DL, Serie 84,
mit Klemmflansch, bestehend aus: Unterteil, Losflansch, Dichtelement und Kompressionsdichtung

ohne Wärmedämmung	21991.070X •	

LORO-X Light Unterteileinheit, seitlich

aus Edelstahl, Flansch 300 x 300 mm	12102.070X •	

Unterteileinheit DL, Serie 84, seitlich
mit Klemmflansch, bestehend aus: Unterteil, Losflansch, Dichtelement und Kompressionsdichtung

ohne Wärmedämmung	21994.070X •	

Haube für Hauptentwässerung

aus Edelstahl	12020.070X •	

Haube für Notentwässerung

bestehend aus Siebeinsatz und Dichtelement, aus Edelstahl	12026.070X •	

2 Neuheit 2: LORO-X Balkonentwässerung, Aufsatzelement für Balkon-Notentwässerung,
für Serien I, IK, IV, GF, GS und V, DN 50, DN 70 und DN 100

Vorteile:
- Notentwässerung als Einzel- oder Direktentwässerung
- Für viele Serien der LORO-X Balkonentwässerung
- Rückstausicher durch geprüften Rollring
- Notablaufeinsatz im Tiefpunkt
- Stapelbar für unterschiedliche Wasserhöhen

LORO-Aufsatzelement für Balkon-Notentwässerung

		DN 50	DN 70	DN 100
		16189.050X	16189.070X	16189.100X
		●	●	●

Siebe, aus Edelstahl

		DN 50	DN 70	DN 100
	mit Rohrdurchführung, für Balkongeschosse	16193.050X	16193.070X	16193.100X
		●	●	●
	ohne Rohrdurchführung, für obere Balkone	16191.050X	16191.070X	16191.100X
		●	●	●

* für Sieb, DN 70, ohne Rohrdurchführung, 16191.070X

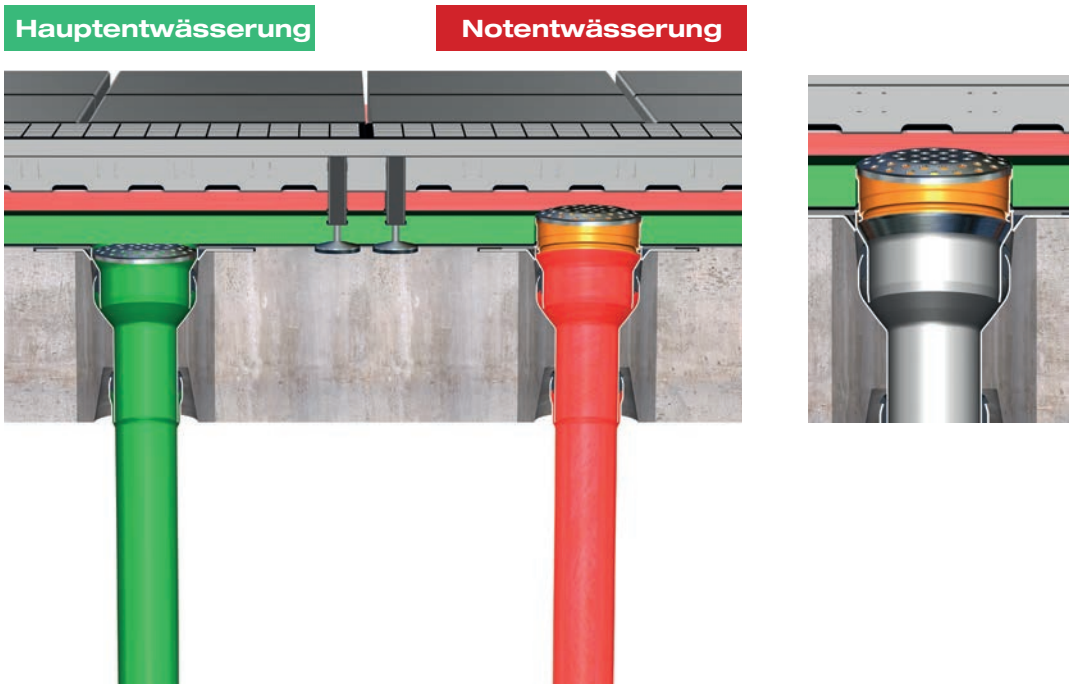

Einsatzbeispiel

LORO-Aufsatzelement für Balkon-Notentwässerung, für Serien I, IK, IV, GF GS und V, DN 50, DN 70 und DN 100

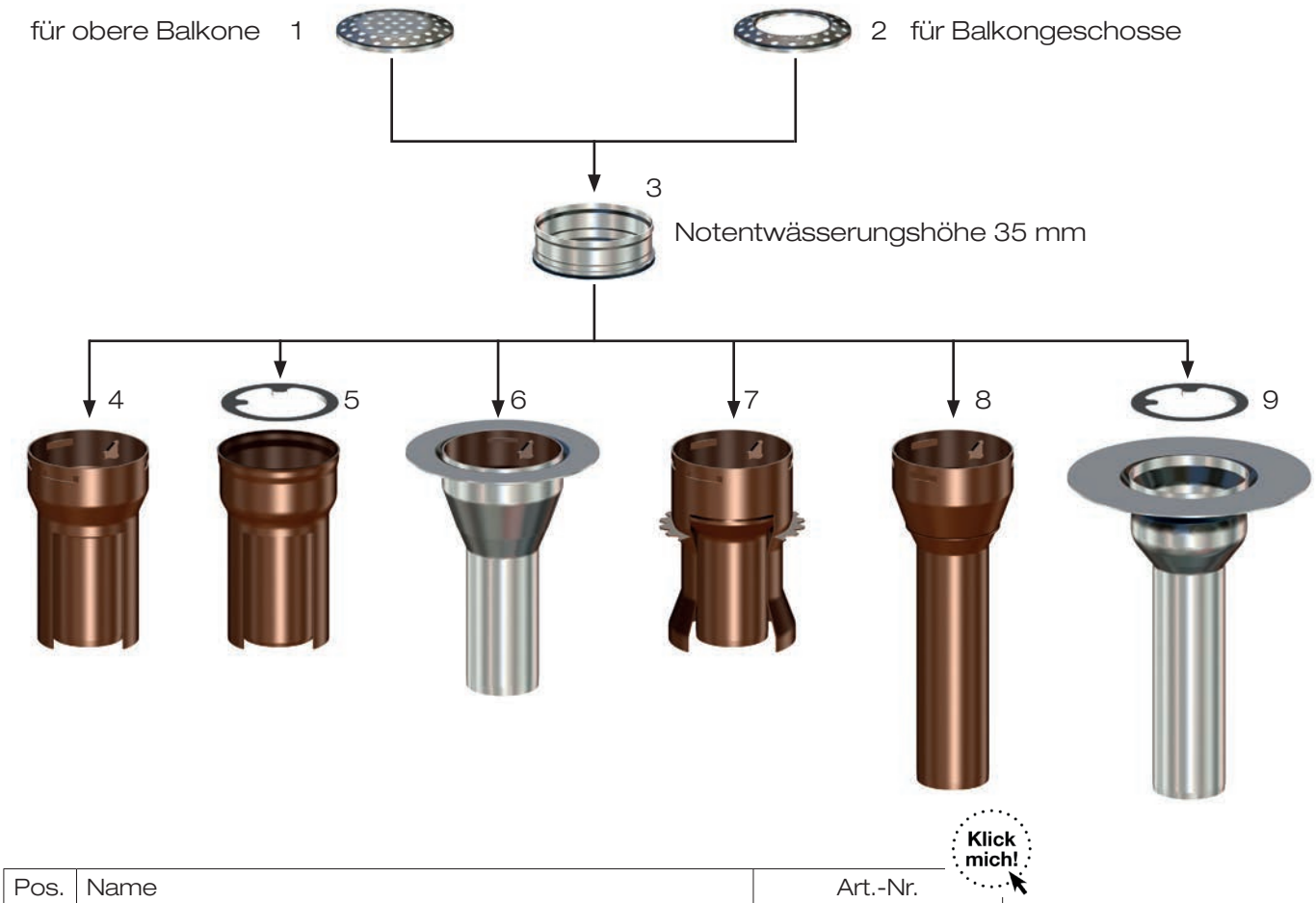

Pos.	Name	Art.-Nr.
1	Sieb für obere Balkone	16191X
2	Sieb für Balkongeschosse	16193X
3	LORO-X Aufsatzelement für die Notentwässerung	16189X
4	LORO-X Balkondirektablauf mit Glocke Serie I	n.Plattenstärke
5	LORO-X Balkondirektablauf mit Glocke Serie IV	n.Plattenstärke
6	LORO-X Balkondirektablauf mit Stützrand, Serie GF	16110X
7	LORO-X Balkondirektablauf mit Klemmkragen, Serie IK	n.Plattenstärke
8	LORO-X Balkondirektablauf ohne Stützrand, Serie GS	16115X
9	LORO-X Balkonablauf, Serie V	

Einsatzbeispiel

LORO-Aufsatzelement für Balkon-Notentwässerung, mit Balkonablauf, Serie V

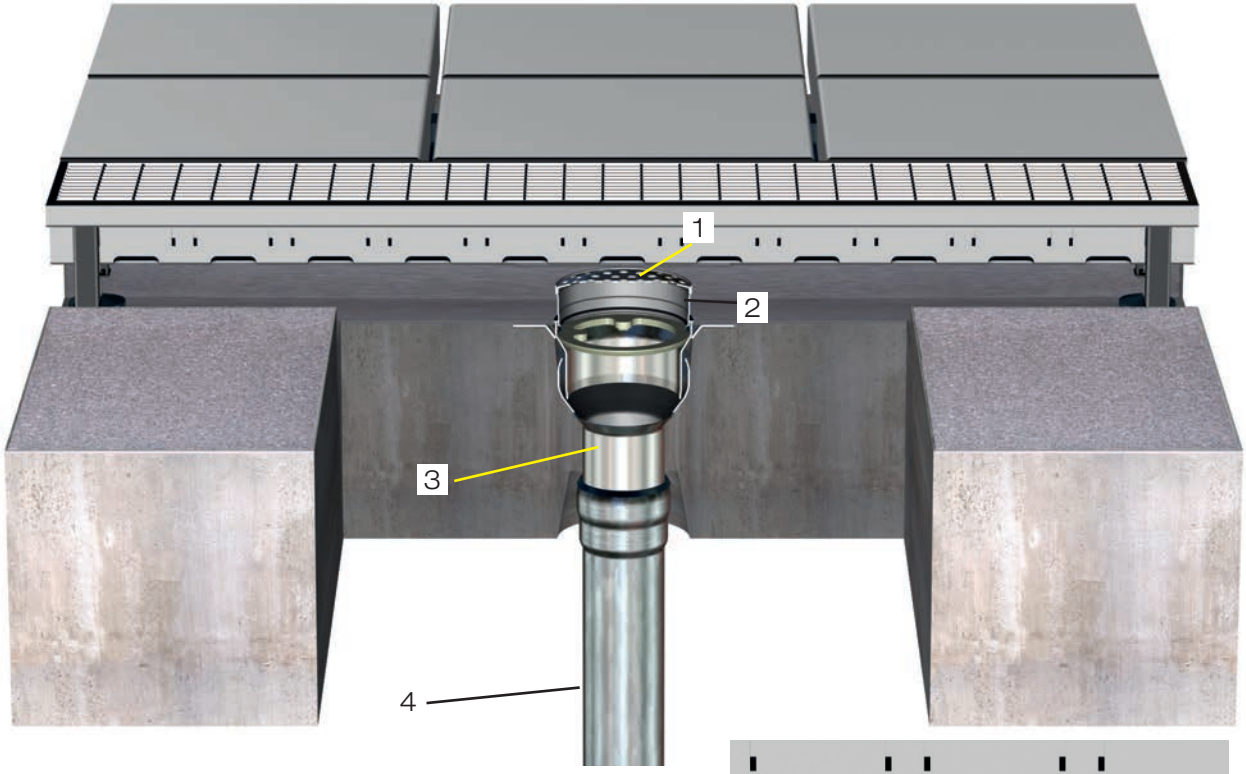

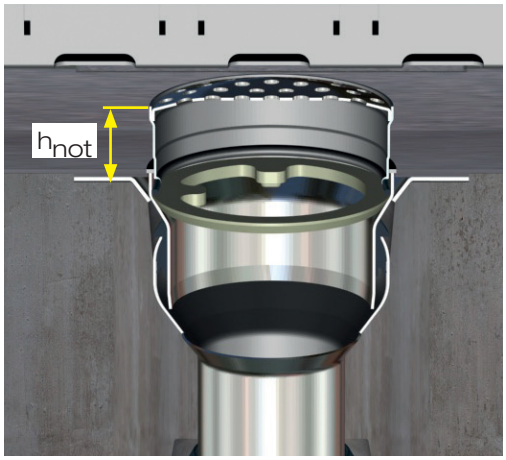

h_{not} - Anfangshöhe der Notentwässerung

h_{not} = 35 mm

Klick mich!

Pos.	Name	Art.-Nr.
1	Sieb aus Edelstahl für obere Balkone	16191X
	Sieb für Balkongeschosse	16193X
2	LORO-X Aufsatzelement für die Notentwässerung	16189X
3	LORO-X Balkonablauf Serie V	n.Plattenstärke
	- Aufsatzelement für einteilige Ausführung	20420X
	- Grundkörper Serie V	21210X
	- Aufnahmering	18101X
4	weiterführende LORO-X Leitung	n.Rohrlänge

Verlegehinweise

1. Ablauf reinigen und gegebenenfalls entgraten. Eventuelle Betonreste entfernen.

2. Dichtring vom Aufsatzelement und Einsatzbereich am Ablauf mit Original LORO-X Gleitmittel einstreichen.

3. Aufsatzelement schräg an den Ablauf ansetzen und gleichmäßig in den Ablauf stecken.

Einsatzbeispiel 1:
Serie I mit Glocke
mit Haltenocken für die Montage der Fallleitung zwischen zwei Fixpunkten

Einsatzbeispiel 2:
Serie IV mit Glocke
mit flexibel positionierbarem Aufnahmering anstatt fixen Haltenocken

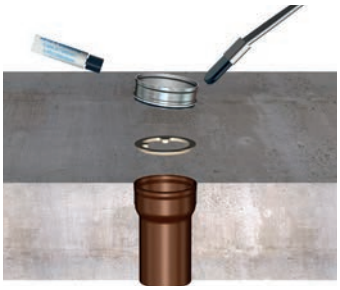

Einsatzbeispiel 3:
Serie V
mit Klebeflansch

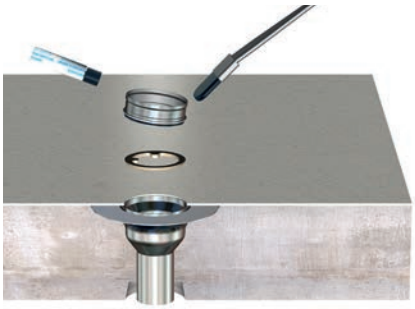

Sieb
für obere Balkone

für Balkongeschosse

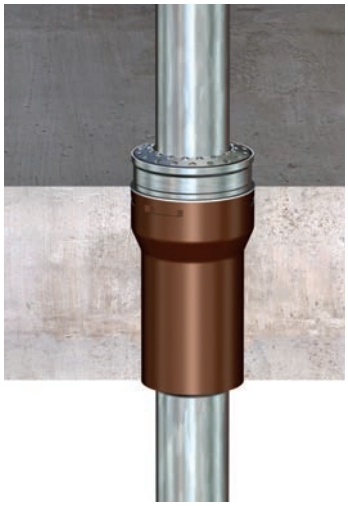

Für höhere Balkonaufbauten können die Aufsatzelemente gestapelt werden. Max. 5 Aufsatzelemente übereinander.

3 Neuheit 3: LORO-X Sanierungsdichtelemente,
DN 40, DN 50, DN 70, DN 80, DN 100, DN 125 und DN 150

Vorteile:
- Universal einsetzbar für viele gängige Rohrleitungsdurchmesser und bestehende Ablaufgrundkörper
- Für alle senkrechten LORO-X Dachabläufe mit werkseitiger Anschlussmanschette, Klemmflansch und Klebeflansch
- Rückstausicher geprüft

LORO-Sanierungsdichtelemente

	DN 40	DN 50	DN 70	DN 80	DN 100	DN 125	DN 150
	00941.040X	00941.050X	00941.070X	00941.080X	00941.100X	00941.125X	00941.150X
	●	●	●	●	●	●	●

Einsatzbeispiel

Sanierung Flachdachablauf

bei bestehenden Ablaufkörper und Rohrleitung

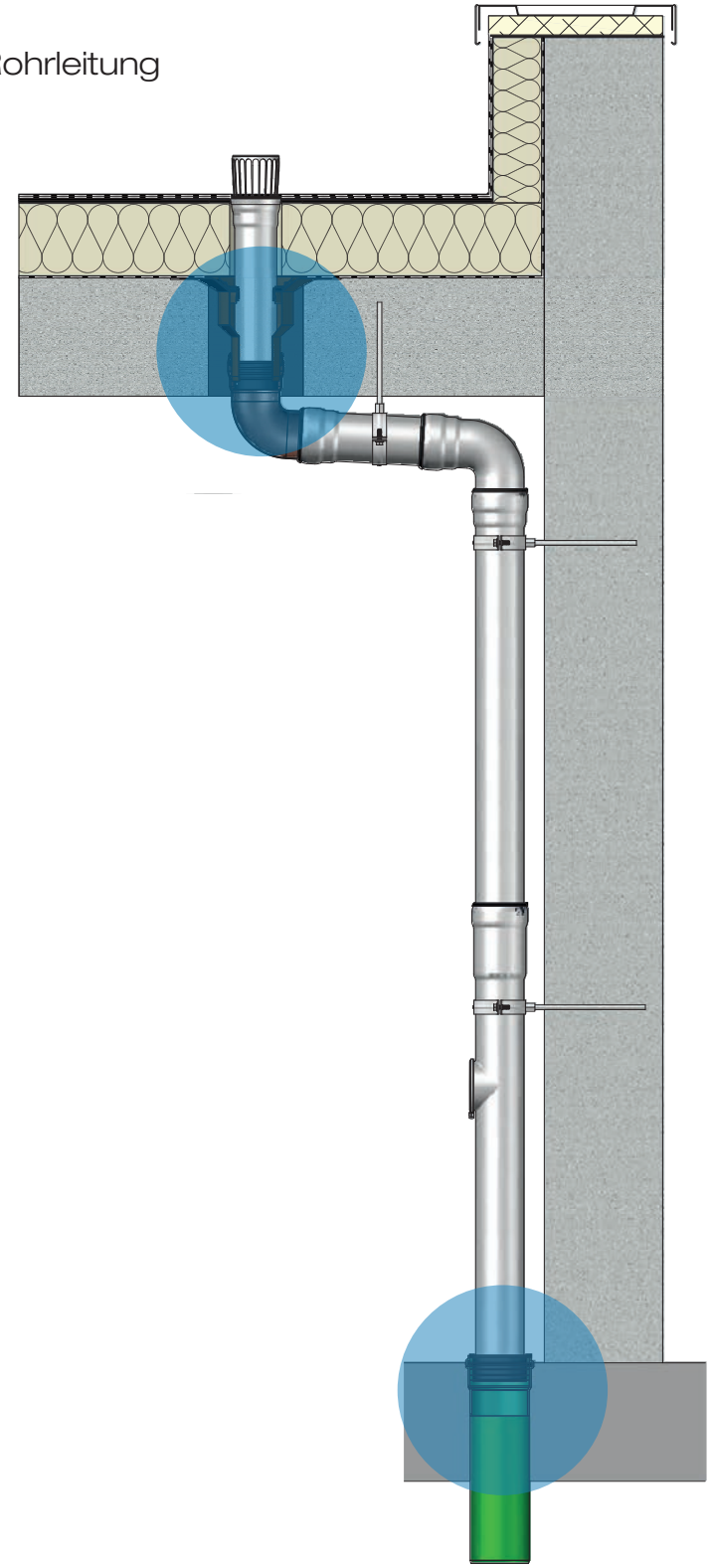

LORO-X Ablauf	DN 40 (42mm)	DN 50 (53mm)	DN 70 (73mm)	DN 80 (89mm)	DN 100 (102mm)	DN 125 (133mm)	DN 150 (159mm)
Für Nennweite Durchmesser	DN 50	DN 70	DN 80/90	DN 100	DN 125	DN 150	DN 200
Rohrinnendurchmesser	46-56 mm	62-76 mm	77-85 mm	98-106 mm	116-130 mm	145-155 mm	194-202 mm
Artikelnummer	**00941.040X**	**00941.050X**	**00941.070X**	**00941.080X**	**00941.100X**	**00941.125X**	**00941.150X**

4 Neuheit 4: LORO-X WDVS Rohrstutzen zur Verlängerung von Reinigungsdeckel und Hochleistungs-Sicherheitsüberlauf

Vorteile:
- Revisionierbarkeit bei LORO-X Rohrleitungen hinter der Fassade oder im WDVS
- Einsatz vom HSÜ bei LORO-X Rohrleitungen hinter der Fassade oder im WDVS
- Länge individuell anpassbar durch bauseitige Kürzung oder Verlängerung
- Rückstausichere Verbindung hinter der Fassade oder im WDVS System

LORO-WDVS Rohrstutzen
zur Verlängerung von Reinigungsdeckel und Hochleistungs-Sicherheitsüberlauf, passend für Abzweige 87°

		DN 100
	mit Reinigungsdeckel	13584.100X
		●
	mit Hochleistungs-Sicherheitsüberlauf	13583.100X
		●

Einsatzbeispiel

LORO-Rohrstutzenverlängerung im WDVS

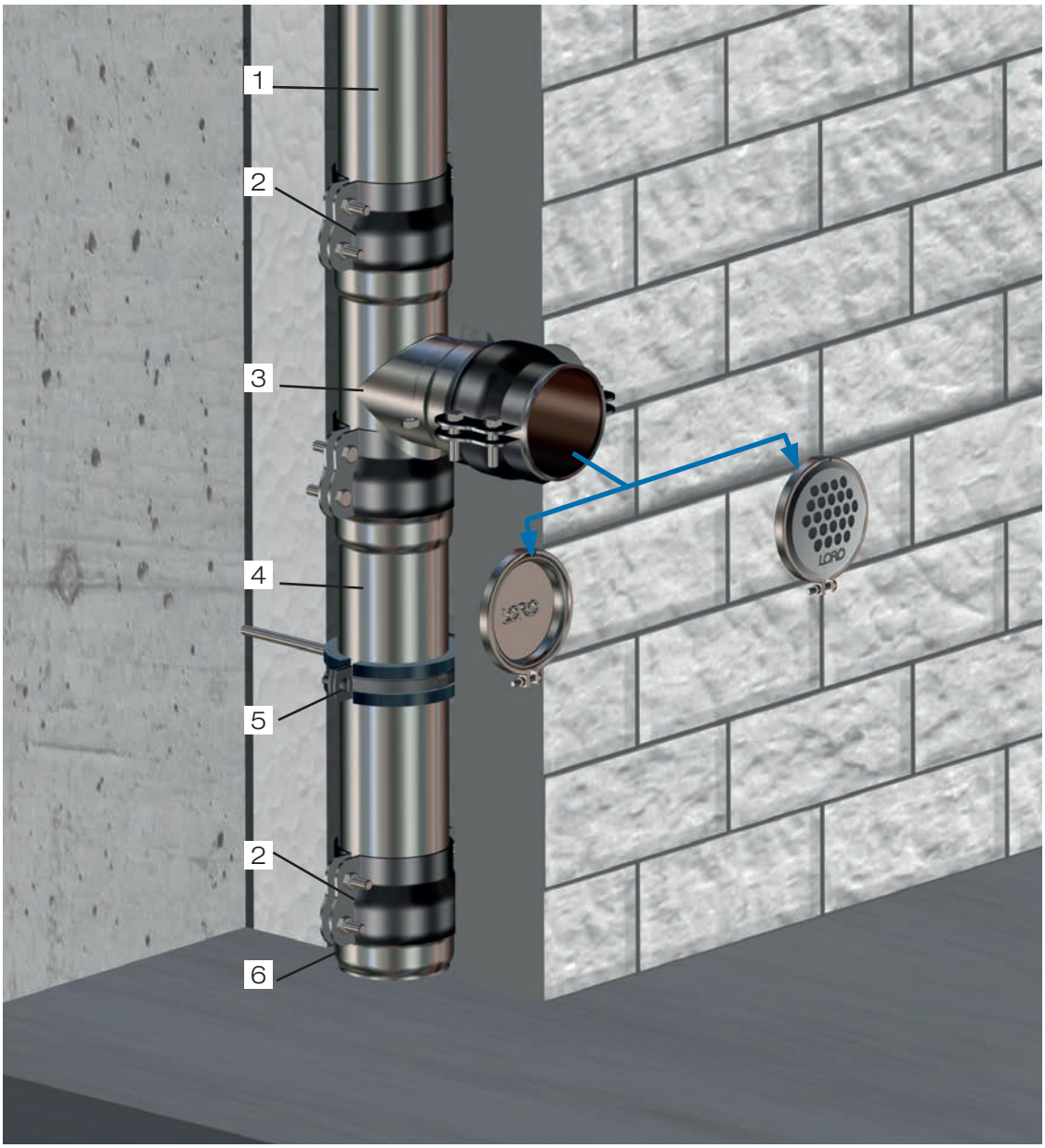

Klick mich!

Pos.	Name	Art.-Nr.
1	LORO-X Rohr DN 100	n. Rohrlänge
2	LORO-X Sicherungsschelle mit Ausklinkung, DN 100	08061.100X
3	LORO-X Abzweig 90 Grad, DN 100	70200.DD0X
4	LORO-X Rohr DN 100	n.Rohrlänge
5	LORO-X Rohrschelle mit Schalldämmung	00974.100X
6	LORO-X Anschlussstück von LORO-X an KA-Muffe	00630.100X
7	LORO-X Rohrstutzen	
7a	LORO-X Rohrstutzen mit Reinigungsdeckel	13584.100X
7b	LORO-X Rohrstutzen mit Reinigungsdeckel	13583.100X
	Achtung! Jede LORO-X Muffenverbindung benötigt ein Dichtelement:	
	DN 100	00911.100X

5 Neuheit 5: LORO-X Attikaentwässerung Rechteck-Speier mit Klebeflansch

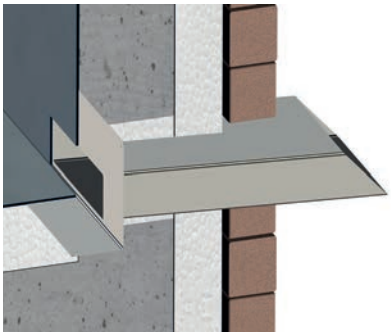

Unser neuer Rechteckspeier mit bauseitig abkantbarem Klebeflansch bietet eine ästhetisch ansprechende Lösung für Fassaden mit rechteckiger Optik und dient als einfacher Notüberlauf ohne Fallrohr. Mit seinem abkantbarem Klebeflansch ermöglicht der Speier den höhenvariablen Einbau in der Attika für den Abfluss des Wassers auf eine schadlos frei überflutbare Fläche. Hergestellt aus hochwertigem Edelstahl, überzeugt der Rechteck-Speier nicht nur durch seine Nachhaltigkeit, sondern auch durch seine Witterungsbeständigkeit und Langlebigkeit.

Standard oder objektbezogen

Der Rechteckspeier ist in drei Standard Breiten von 150 mm, 300 mm und 500 mm erhältlich, um den unterschiedlichen Anforderungen Ihres Projekts gerecht zu werden. Wir bieten zudem die Möglichkeit, den Rechteckspeier nach individuellen Kundenwünschen in Bezug auf Breite, Höhe und Länge anzufertigen. Dadurch wird eine maßgeschneiderte Lösung für Ihr spezifisches Projekt gewährleistet.

Leistungsnachweis

Die Leistung des Rechteckspeiers wurde durch Messungen und Berechnungen nachgewiesen.
Die auf www.loro.de verfügbare Online-Berechnung gemäß DIN 1986-100 mit Abflusstabelle ermöglicht es Ihnen, die Abflussleistung je nach den gegebenen Bedingungen einfach und präzise zu ermitteln.
Somit erhalten Sie eine zuverlässige Grundlage für die Planung und Umsetzung Ihres Projekts.

Unser Rechteckspeier bietet eine ansprechende und zugleich praktische Lösung für Fassaden mit rechteckiger Optik, wenn „runde“ Speier nicht optimal zum Design der Fassade passen. Seine vielfältigen Anpassungsmöglichkeiten, kombiniert mit bewährter Qualität und präziser Berechnung, machen ihn zur idealen Wahl für Architekten, Bauherren und Planer, die Wert auf Funktionalität, Ästhetik und Qualität legen.

Vorteile:

- Für Fassaden mit rechteckiger Optik
- Als Notüberlauf ohne Fallrohr auf eine schadlos frei überflutbare Fläche
- In den Standard-Breiten 150, 300 und 500 mm verfügbar
- Weitere Maße (Breite, Höhe, Länge) werden auf Kundenwunsch objektbezogen gefertigt
- Durch Messung und Berechnung nachgewiesene Abflussleistung
- Mit Online-Berechnung inklusive Abflusstabelle
- Aus Edelstahl gefertigt

LORO-X Rechteck-Speier mit Klebeflansch

Abflussleistung nach Datenblatt:

LX 2229	150 mm x 50 mm: 2,2 l/s* bei Wasserhöhe 35 mm
LX 2230	300 mm x 100 mm: 3,0 l/s* bei Wasserhöhe 35 mm
LX 2231	500 mm x 100 mm: 5,8 l/s* bei Wasserhöhe 35 mm

Notentwässerung Freispiegelströmung		150 mm x 50 mm	300mm x 100mm	500mm x 100mm
	mit Klebeflansch 600 mm bis max. 800 mm x 100 mm auf Anfrage!	19040.000X	19041.000X	19042.000X
		●	●	●

LORO-X Fassadenabdeckung

		150mm x 50mm	300mm x 100mm	500 mm x 100 mm
		19140.000X	19141.000X	19142.000X
		●	●	●

Projektbezogene Fertigung auf Wunsch möglich. Bitte Kontakt mit dem LOROWERK aufnehmen.
Bis Abmaße b = 500 mm und h = 100 mm
Bis Abmaße b = 750 mm und h = 150 mm mit Leitblech

Einsatzbeispiel

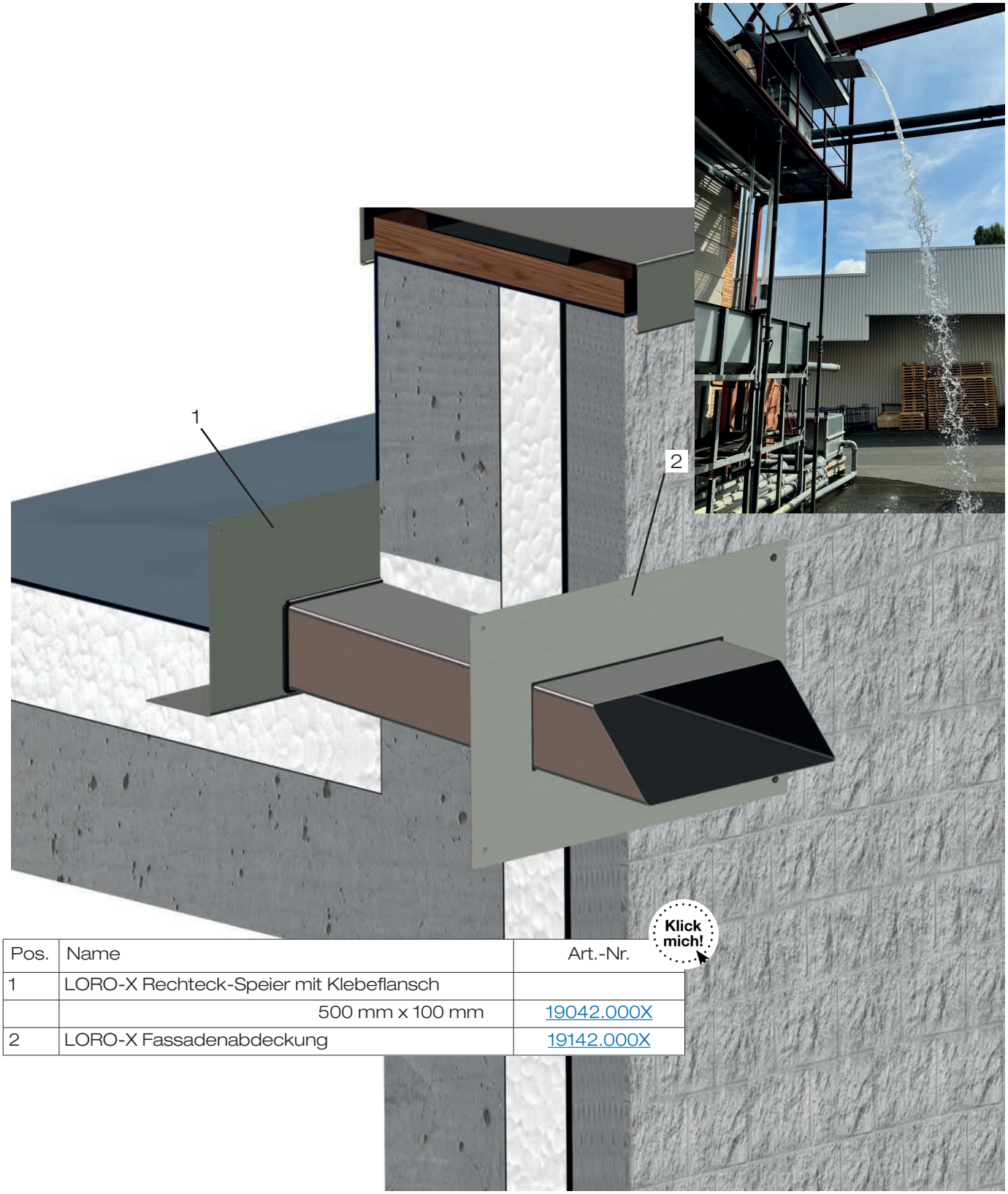

Pos.	Name	Art.-Nr.
1	LORO-X Rechteck-Speier mit Klebeflansch	
	500 mm x 100 mm	19042.000X
2	LORO-X Fassadenabdeckung	19142.000X

6 Neuheit 6: LORO-X Balkonentwässerung, Serie H mit neuem Entwässerungsring, DN 70 und DN 100

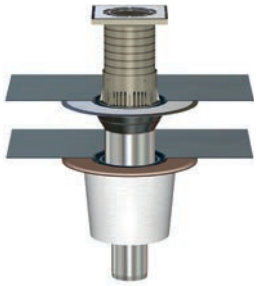

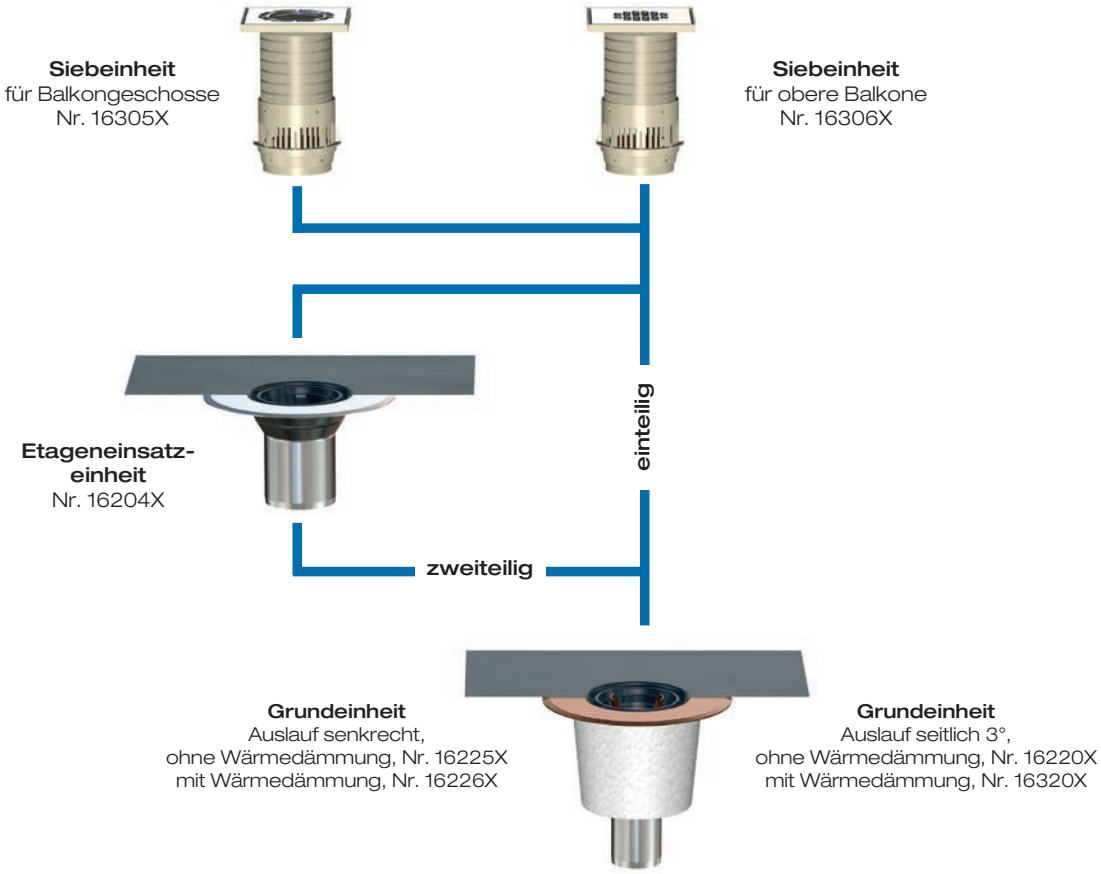

Werkseitig vormontierte **Anschlussmanschetten** für Balkonentwässerungen Serie H lieferbar aus:

Bezeichnung	DN 70	DN 100
Resitrix Bitumen/EPDM Verbund - **Standard**	16000.070X	16000.100X
Evalon Grau	16005.070X	16005.100X
Flagon EP-S 150	16016.070X	16016.100X
Rhenofol C-Grau	16596.070X	16596.100X
Sarnafil T66/15D	16007.070X	16007.100X
Sika-Plan Typ S	16011.070X	16011.100X
Thermofin F18	16018.070X	16018.100X
Thermofol D	16015.070X	16015.100X
Thermoplan T TL	16003.070X	16003.100X
Wolfin IB Schwarz	16006.070X	16006.100X
Novaproof Schwarz	16008.070X	16008.100X
Hertalan S Schwarz	16009.070X	16009.100X
Evalonfolie Weiß	16002.070X	16002.100X
Evalastic Hellgrau	16010.070X	16010.100X
Alkorplan F35170 Schwarz	16012.070X	16012.100X
Rhepanol H Schwarz	16013.070X	16013.100X
Nogaflex Verbundwerkstoff	16004.070X	16004.100X
Cosmofin F-Folie Grau	16017.070X	16017.100X
Tectofin R Grau	16020.070X	16020.100X

Standardmäßig wird eine Anschlussmanschette aus Bitumen/EPDM Verbund geliefert. Wird eine andere Anschlussmanschette benötigt, bitte bei der Bestellung unbedingt die gewünschte Anschlussmanschette angeben.

LORO-X Balkondirektabläufe mit Anschlussmanschette
aus Stahl, feuerverzinkt, zusätzlich beschichtet, DN 70 und DN 100
Anschlussmanschette standardmäßig aus Bitumen/EPDM Verbund für Verkleben/Verschweißen mit Bitumen- und EPDM Abdichtungsbahnen. Werden andere Anschlussmanschetten gewünscht, bitte extra angeben.
Entwässerung unterhalb des Plattenbelags

Neuer Siebaufnahme:
- Höhere Belastung der neuen Entwässerungsvariante möglich
- Stabilere Montage
- Sicherer Abfluss durch Entwässerungsschlitze
- Einfache Kürzung der Siebeinheit

LORO-Balkondirektablauf Siebeinheiten, Serie H
bestehend aus: Sieb, Siebaufnahme und Entwässerungsring

	DN 70	DN 100	
mit Sieb für Balkongeschosse	16305.070X	16305.100X	
	●	●	
mit Sieb für obere Balkone	16306.070X	16306.100X	
	●	●	

Kompletteinheiten - Serie H

Für Balkongeschosse, einteilig		DN 70	DN 100	
Auslauf senkrecht	ohne Wärmedämmung	16277.070X	16277.100X	
		●	●	
	mit Wärmedämmung	16390.070X	16390.100X	
		●	●	

Für obere Balkone, einteilig		DN 70	DN 100	
Auslauf senkrecht	ohne Wärmedämmung	16278.070X	16278.100X	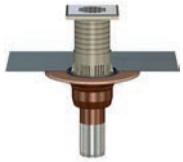
		●	●	
	mit Wärmedämmung	16391.070X	16391.100X	
		●	●	

Für Balkongeschosse, zweiteilig*		DN 70	DN 100	
Auslauf senkrecht	ohne Wärmedämmung	16287.070X	16287.100X	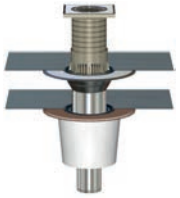
		●	●	
	mit Wärmedämmung	16397.070X	16397.100X	
		●	●	

Für obere Balkone, zweiteilig*		DN 70	DN 100	
Auslauf senkrecht	ohne Wärmedämmung	16288.070X	16288.100X	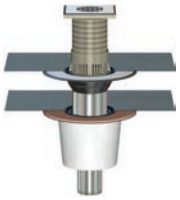
		●	●	
	mit Wärmedämmung	16398.070X	16398.100X	
		●	●	

* für Aufbauhöhen von 60 - 120 mm, bei höheren Aufbauten Verlängerungsrohr Nr. 16587X und Dichtelement Nr. 911X verwenden.

Material der Anschlussmanschetten bitte angeben, siehe Seite 18.

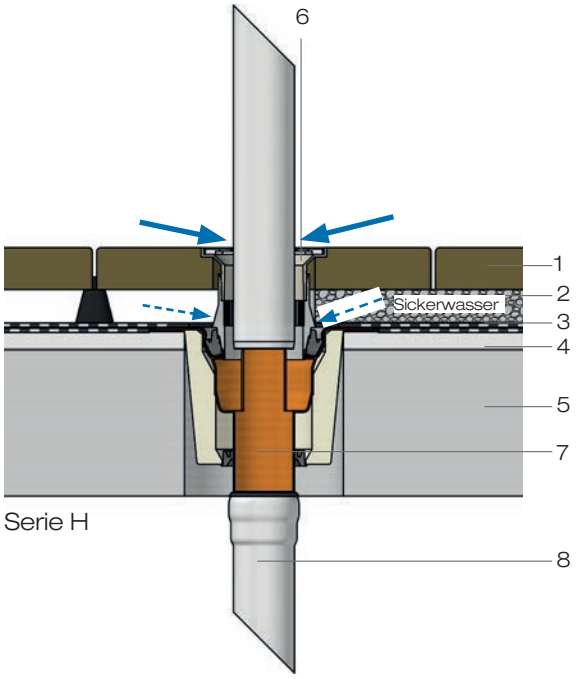

Einsatzbeispiele Serie H:

Balkonplatte mit Platten-/Fliesenbelag im Mörtelbett, mit Abdichtungsbahn, ohne Wärmedämmung.
Entwässerung in einer Ebene, mit zusätzlicher Sickerwasserabführung.

1 Platten-/Fliesenbelag
2 Mörtelbett
3 Abdichtungsbahn, ggf. auf Trenn- und/oder Ausgleichschicht
4 Ausgleichestrich
5 Betonplatte
6 Siebaufnahme, höhenverstellbar und Edelstahlsieb mit Rohrdurchführung und Entwässerungsring für Sickerwasserabführung
7 Direktablauf mit Anschlussmanschette und Klemmring ohne Entwässerungsöffnungen (werkseitig vormontiert), Auslauf senkrecht, ohne Wärmedämmung
8 LORO-X Stahlabflussrohr

LORO-Problemlösung:
Balkon-Direktabläufe mit Anschlussmanschette, Serie H, Auslauf senkrecht, einteilig, ohne Wärmedämmung, mit höhenverstellbarer Siebaufnahme und Edelstahlsieb mit Rohrdurchführung oder für obere Balkone.

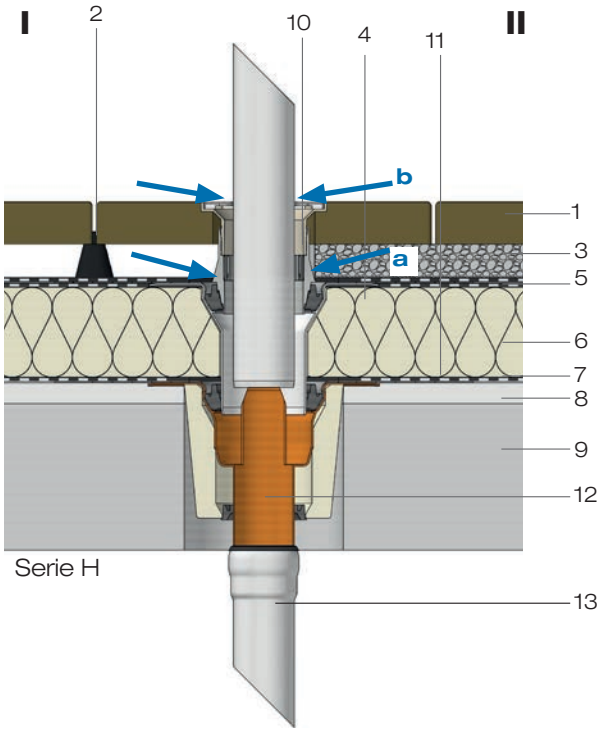

Balkonplatte mit Plattenbelag
I) auf Plattenlagern
II) auf Verlegebett (Splitt, Perlkies etc.)
mit Abdichtungsbahn,
mit Wärmedämmung.
Entwässerung in zwei Ebenen:
a) auf der Abdichtung
b) oberhalb des Plattenbelages

1 Plattenbelag
2 Plattenlager oder
3 Verlegebett
4 Grobkorn
5 Abdichtungsbahn, ggf. auf Trenn- und/oder Ausgleichschicht
6 Wärmedämmung
7 Dampfsperre, ggf. auf Trenn- und/oder Ausgleichschicht
8 Ausgleichestrich
9 Betonplatte
10 Siebaufnahme, höhenverstellbar und Edelstahlsieb mit Rohrdurchführung und Entwässerungsring
11 Etageneinsatz mit Anschlussmanschette und Klemmring ohne Entwässerungsöffnungen (werkseitig vormontiert)
12 Direktablauf mit Anschlussmanschette und Klemmring ohne Entwässerungsöffnungen (werkseitig vormontiert), Auslauf senkrecht, mit Wärmedämmung
13 LORO-Verbundrohr

LORO-Problemlösung:
Balkon-Direktabläufe mit Anschlussmanschette, Serie H, Auslauf senkrecht, zweiteilig, ohne oder mit Wärmedämmung, mit höhenverstellbarer Siebaufnahme und Edelstahlsieb mit Rohrdurchführung oder für obere Balkone.

Artikelnummern zu der Serie H siehe Seiten 19

Einsatzbeispiel

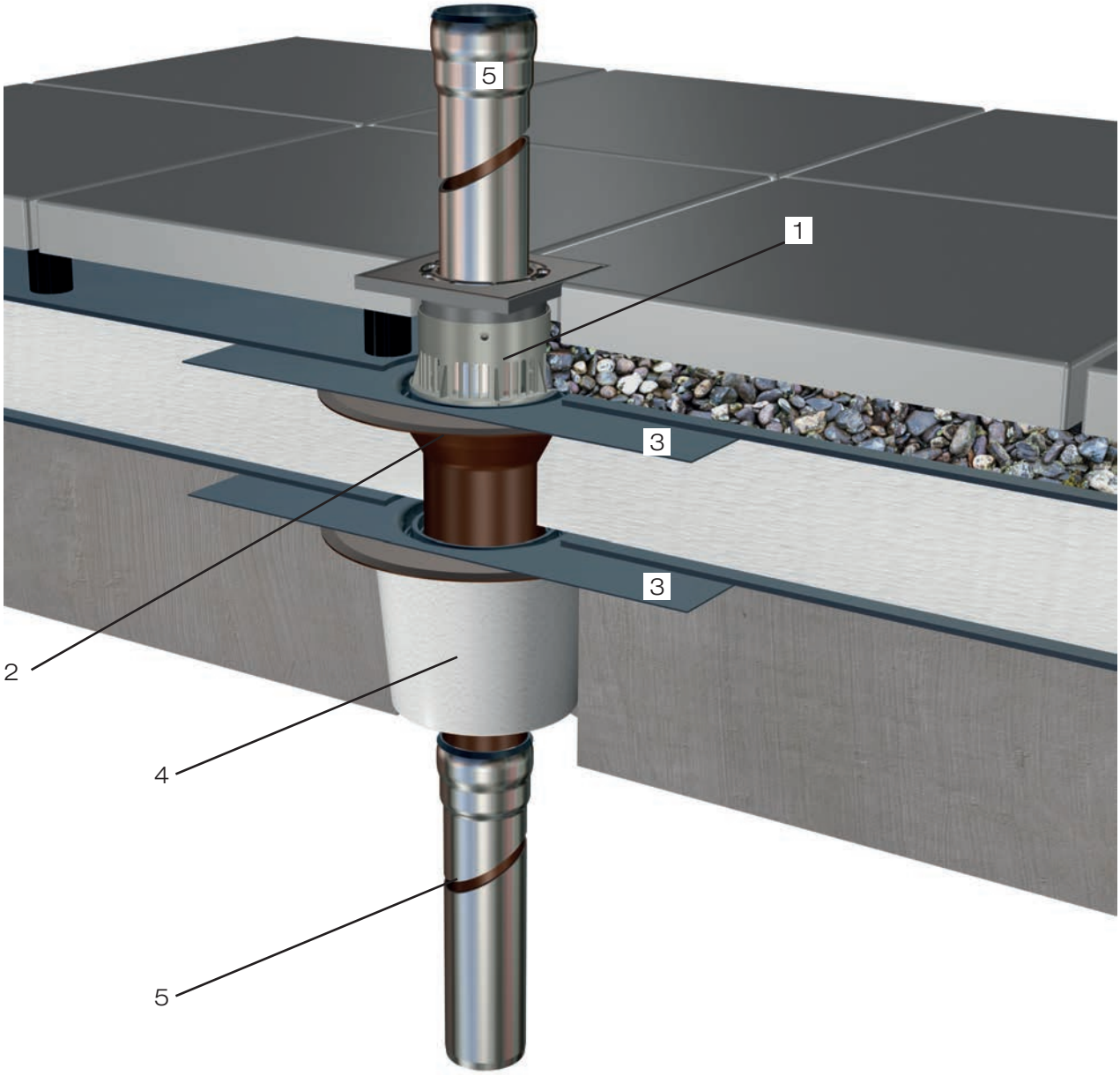

Klick mich!

Pos.	Name	Art.-Nr.
1	Siebeinheit, Serie H, mit Sieb für Balkongeschosse	16305.070X
2	LORO-X Balkondirektablauf Etageneinsatzeinheit	16204.070X
3	Standard Anschlussmanschette für Bitumenbahnen, weitere auf Anfrage lieferbar	16000.070X
4	LORO-X Balkondirektablauf Grundeinheit, mit Wärmedämmung	16226.070X
5	weiterführende LORO-X Leitung	

7 Neuheit 7: LORO-X Balkonentwässerung, Serie V, DN 50

Vorteile:

- Platzsparend für kleine Balkonflächen
- Vervollständigen der Serie V
- Einbau von Grundkörper und Aufsatzelementen zeitlich unabhängig
- Modulare Aufsatzelemente für alle Balkonaufbauten
- Aufsatzelemente bei Sanierung wechselbar
- Barrierefrei, niedriger Aufbau, Sicherheitsaspekt, hochwertiger Wohnungsbau
- Große Variabilität wie bei DN 70 und DN 100
- Aus hochwertigem Edelstahl

Aufbauschema einteilig

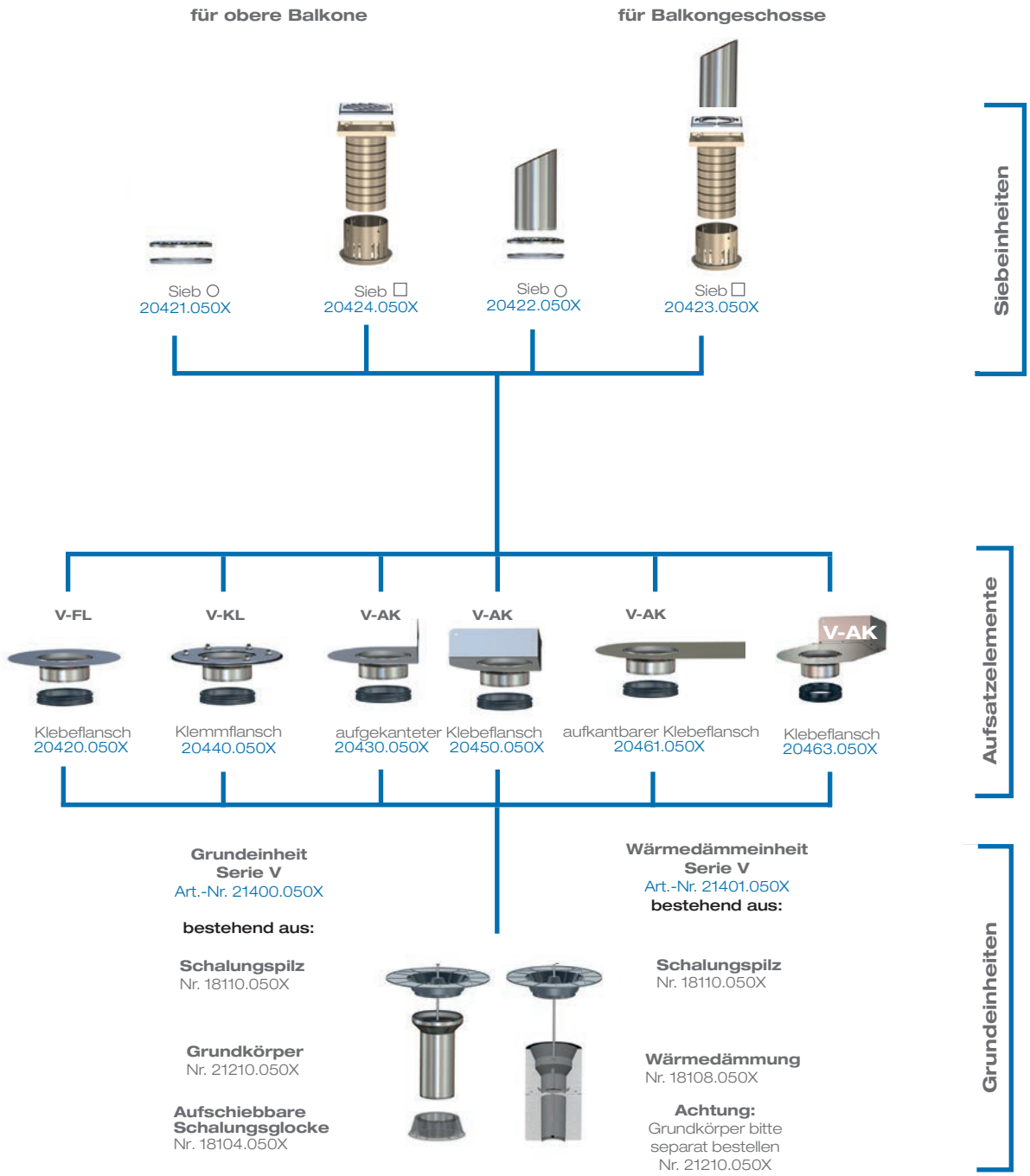

Achtung: Fallrohre bitte separat bestellen.

* bei Einsatz in Serie V-AK Flansch anpassen

Aufbauschema zweiteilig

für obere Balkone | **für Balkongeschosse**

Sieb ○ 20421.050X
Sieb □ 20424.050X
Sieb ○ 20422.050X
Sieb □ 20423.050X

Siebeinheiten

V-FL | **V-KL** | **V-AK** | **V-AK** | **V-AK**

Klebeflansch 20425.050X
Klemmflansch 20445.050X
aufgekanteter Klebeflansch 20435.050X
20455.050X
aufkantbarer Klebeflansch 20462.050X

Etageneinsatzeinheiten

V-KL | **V-FL**

Klemmflansch 20446.050X
Klebeflansch* 20426.050X

Aufsatzelemente

Grundeinheit
Art.-Nr. 21400.050X

bestehend aus:

Schalungspilz
Nr. 18110.050X

Grundkörper
Nr. 21210.050X

Aufschiebbare Schalungsglocke
Nr. 18104.050X

Wärmedämmeinheit
Art.-Nr. 21401.050X
bestehend aus:

Schalungspilz
Nr. 18110.050X

Wärmedämmung
Nr. 18108.050X

Achtung:
Grundkörper bitte separat bestellen
Nr. 21210.050X

Grundeinheiten

Achtung: Fallrohre bitte separat bestellen.

* bei Einsatz in Serie V-AK Flansch anpassen

7 Neuheit 7: LORO-X Balkonentwässerung, Serie V, DN 50

LORO-X Balkonabläufe, Serie V

variables Balkonentwässerungssystem, aus Edelstahl, DN 50

Grundeinheit für LORO-Balkonabläufe, Serie V

		DN 50
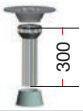	bestehend aus: Grundkörper, Schalungspilz und Schalungsglocke	21400.050X
		●

Wärmedämmeinheit für LORO-Balkonabläufe, Serie V

		DN 50
	bestehend aus: Schalungspilz, Wärmedämmkörper und Befestigungsschraube ohne Grundkörper 21210X zum späteren Einbau	21401.050X
		●

Einzelteile/zusätzliche Bauteile für Grundkörper, Serie V

		DN 50
	Schalungspilz	18110.050X
		●
	Grundkörper Serie V	21210.050X
		●
	Wärmedämmkörper	18108.050X
		●
	Schalungsglocke	18104.050X
		●

Aufsatzelemente für einteilige Ausführung

Serie V-FL, mit Klebeflansch, für Abdichtung aus Flüssigkunststoffen

		DN 50
	bestehend aus: Aufsatzelement mit Klebeflansch, Dichtelement*	20420.050X
		●

Serie V-AK, mit aufgekantetem Klebeflansch für Abdichtung aus Flüssigkunststoffen in Wandbereichen

		DN 50
	bestehend aus: Aufsatzelement mit aufgekantetem Klebeflansch, Dichtelement*	20430.050X
		●

* Bei DN 50 Dichtelement DN 70 inklusive.

LORO-X Stahlabflussrohre bitte separat bestellen.

Aufsatzelemente für einteilige Ausführung

Serie V-AK, mit Klebeflansch und variablem Abkantflansch für Abdichtung aus Flüssigkunststoffen

bestehend aus: Aufsatzelement mit Klebeflansch und variablem Abkantflansch 300 mm, Dichtelement*	**DN 50**	
	20461.050X	
	●	

Serie V-AK, mit Klebeflansch und variablem Abkantflansch für Abdichtung aus Flüssigkunststoffen im Wand-Eckbereich und variablem Abkantflansch

bestehend aus: Aufsatzelement mit aufgekantetem Klebeflansch und Dichtelement*	**DN 50**	
	20463.050X	
	●	

Serie V-AK, mit aufgekantetem Klebeflansch für Abdichtung aus Flüssigkunststoffen in Wand-Eckbereichen

bestehend aus: Aufsatzelement mit aufgekantetem Klebeflansch für Wand-Eckbereiche, Dichtelement*	**DN 50**	
	20450.050X	
	●	

Serie V-KL, mit Klemmflansch, für Abdichtung mit Abdichtungsbahnen

bestehend aus: Aufsatzelement mit Klemmflansch, Dichtelement*	**DN 50**	
	20440.050X	
	●	

Aufsatzelemente für zweiteilige Ausführung

Serie V-FL, Aufsatzelement mit Klebeflansch, für Abdichtung aus Flüssigkunststoffen

bestehend aus: Aufsatzelement mit Muffe und Klebeflansch, Dichtelement*	**DN 50**	
	20426.050X	
	●	

Serie V-KL, Aufsatzelement mit Klemmflansch, für Abdichtung mit Abdichtungsbahnen

bestehend aus: Aufsatzelement mit Muffe und Klemmflansch, Dichtelement*	**DN 50**	
	20446.050X	
	●	

Etageneinsatzeinheiten für zweiteilige Ausführung

Serie V-FL, Etageneinsatzeinheit mit Klebeflansch, für Abdichtung aus Flüssigkunststoffen

bestehend aus: Etageneinsatz mit Klebeflansch, Dichtelement*	**DN 50**	
	20425.050X	
	●	

Serie V-AK, Etageneinsatzeinheit mit aufgekantetem Klebeflansch für Abdichtung aus Flüssigkunststoffen in Wandbereichen

bestehend aus: Etageneinsatz mit aufgekantetem Klebeflansch, Dichtelement*	**DN 50**	
	20435.050X	
	●	

* Bei DN 50 Dichtelement DN 70 inklusive.

LORO-X Stahlabflussrohre bitte separat bestellen.

Etageneinsatzeinheiten für zweiteilige Ausführung

Serie V-AK, Etageneinsatz mit aufgekantetem Klebeflansch für Abdichtung aus Flüssigkunststoffen in Wand-Eckbereichen

	bestehend aus: Etageneinsatz mit aufgekantetem Klebeflansch für Wand-Eckbereiche, Dichtelement*	**DN 50**
		20455.050X
		●

Serie V-AK, Etageneinsatzeinheit mit Klebeflansch und variablem Abkantflansch für Abdichtung aus Flüssigkunststoffen

	bestehend aus: Aufsatzelement mit Klebeflansch und variablem Abkantflansch 300 mm, Dichtelement*	**DN 50**
		20462.050X
		●

Serie V-KL, Etageneinsatzeinheit mit Klemmflansch, für Abdichtung mit Abdichtungsbahnen

	bestehend aus: Etageneinsatz mit Klemmflansch, Dichtelement*	**DN 50**
		20445.050X
		●

* Bei DN 50 Dichtelement inklusive.

LORO-Balkonablauf Siebeinheiten

Für Balkonaufbau ohne zusätzlichen Belag:

LORO-Balkonablauf Siebeinheit, rund, für obere Balkone

	bestehend aus: Sieb rund, ohne Rohrdurchführung, Aufnahmering	**DN 50**
		20421.050X
		●

LORO-Balkonablauf Siebeinheit, rund, für Balkongeschosse

	bestehend aus: Sieb rund, mit Rohrdurchführung, Aufnahmering	**DN 50**
		20422.050X
		●

LORO-Balkonablauf Siebeinheit, quadratisch, für obere Balkone

	bestehend aus: Sieb quadratisch 150 x 150 mm, ohne Rohrdurchführung, Siebaufnahme höhenverstellbar, Aufnahmering	**DN 50**
		20424.050X
		●

LORO-Balkonablauf Siebeinheit, quadratisch, für Balkongeschosse

	bestehend aus: Sieb quadratisch 150 x 150 mm, mit Rohrdurchführung, Siebaufnahme höhenverstellbar, Aufnahmering	**DN 50**
		20423.050X
		●

LORO-X Stahlabflussrohre bitte separat bestellen.

Einsatzbeispiel

LORO-Balkonentwässerung Serie V, DN 50

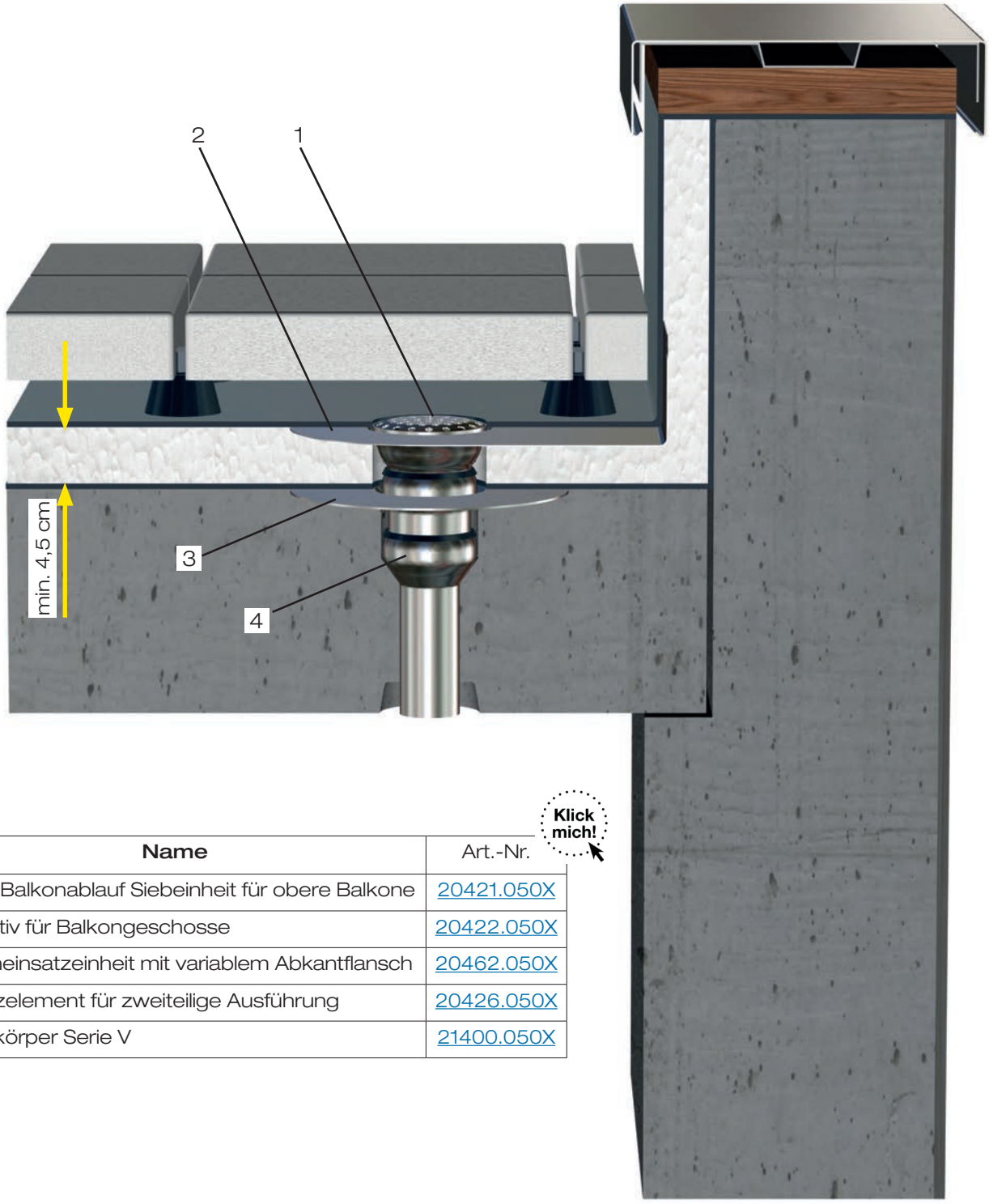

Klick mich!

Pos.	Name	Art.-Nr.
1	LORO-Balkonablauf Siebeinheit für obere Balkone	20421.050X
	alternativ für Balkongeschosse	20422.050X
2	Etageneinsatzeinheit mit variablem Abkantflansch	20462.050X
3	Aufsatzelement für zweiteilige Ausführung	20426.050X
4	Grundkörper Serie V	21400.050X

Einsatzbeispiel

LORO-Balkonentwässerung Serie V, DN 50

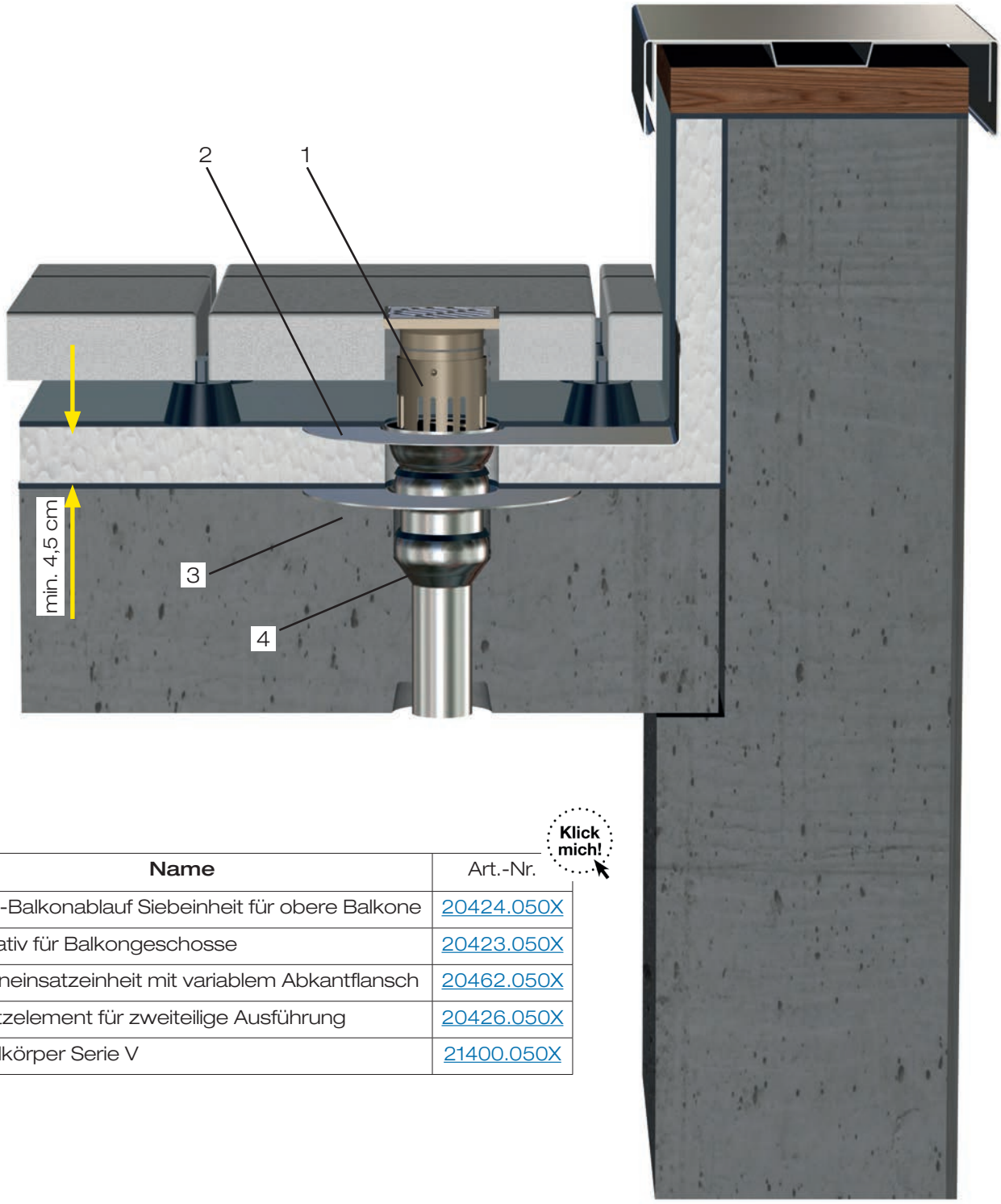

Klick mich!

Pos.	Name	Art.-Nr.
1	LORO-Balkonablauf Siebeinheit für obere Balkone	20424.050X
	alternativ für Balkongeschosse	20423.050X
2	Etageneinsatzeinheit mit variablem Abkantflansch	20462.050X
3	Aufsatzelement für zweiteilige Ausführung	20426.050X
4	Grundkörper Serie V	21400.050X

8 Neuheit 8: LORO-X Formstücke

LORO-X Stützrohr Rohr in Rohr

	DN 100	
Empfohlen bei längeren Fallleitungen über 12 m	13582.100X	
	●	

LORO-X Bogen 87 Grad mit verlängertem Auslauf 119 mm DN 100

	DN 100	
	00306.100X	
	●	

LORO-X Auslaufteil für DJ Haupt-Not-Kombi DN 70/40

	DN 70/40	
	05049.CA0X	
	●	

LORO-X Regenstandrohr mit Hochleistungs-Sicherheitsüberlauf

	DN 125	DN 150	
1500 mm lang, aus Stahl, feuerverzinkt	55154.125X	55154.150X	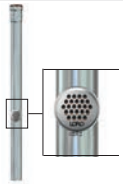
	●	●	
2000 mm lang, aus Stahl, feuerverzinkt	55204.125X	55204.150X	
	●	●	

LORO-X VARIO Kant Speier mit Brandschutz-Hülse

	DN 70	DN 100	
	22994.070X	22994.100X	
	●	●	

LORO-Sammelkasten - Rohr in Rohr -

für DUOFLUX® Haupt-Not-Kombi Rohr in Rohr Attikaablauf, Art.-Nr. 13508.100X	04360.100X	
	●	

LORO-XC Regenhaube, aus Edelstahl

	DN 200	
	21203.200X	
	●	

LORO-Siebkorb, aus Edelstahl

für Notentwässerung flache Ausführung, h = 45 mm	21022.000X	
	●	

9 Neuheit 9: LORO-X DRAINJET® Notentwässerung mit höhenvariablem Wehr und Druckströmung, DN 50, DN 70 und DN 100

Vorteile:

- Ideal für die Notentwässerung von Retentionsdächern
- Hoher Abfluss bei geringem Überstau
- Objektbezogene Wehrhöhe gemäß Retentionswasserhöhe einstellbar
- Sicherer Schutz bei Starkregen und starker Retention

LORO-X DRAINJET®

Notentwässerung mit höhenvariablem Wehr

mit Klemmflansch, aus Edelstahl, nach DIN EN 1253, DN 50 - DN 100,
mit Standardhaube und Druckströmung

Serie 49

Notentwässerung		DN 50	DN 70	DN 100
Druckströmung				
		21314.050X	21314.070X	21314.100X
		●	●	●

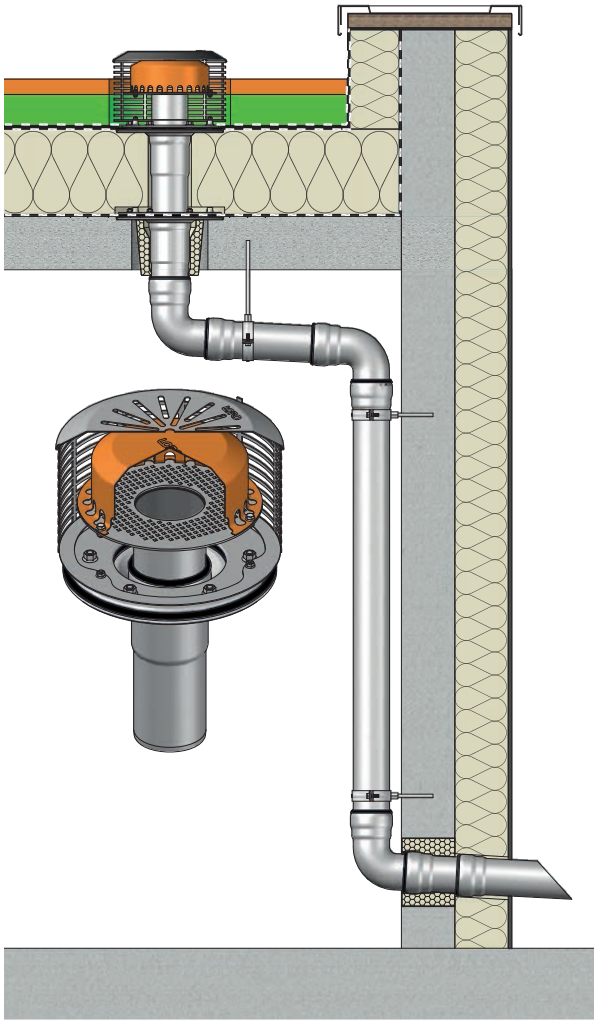

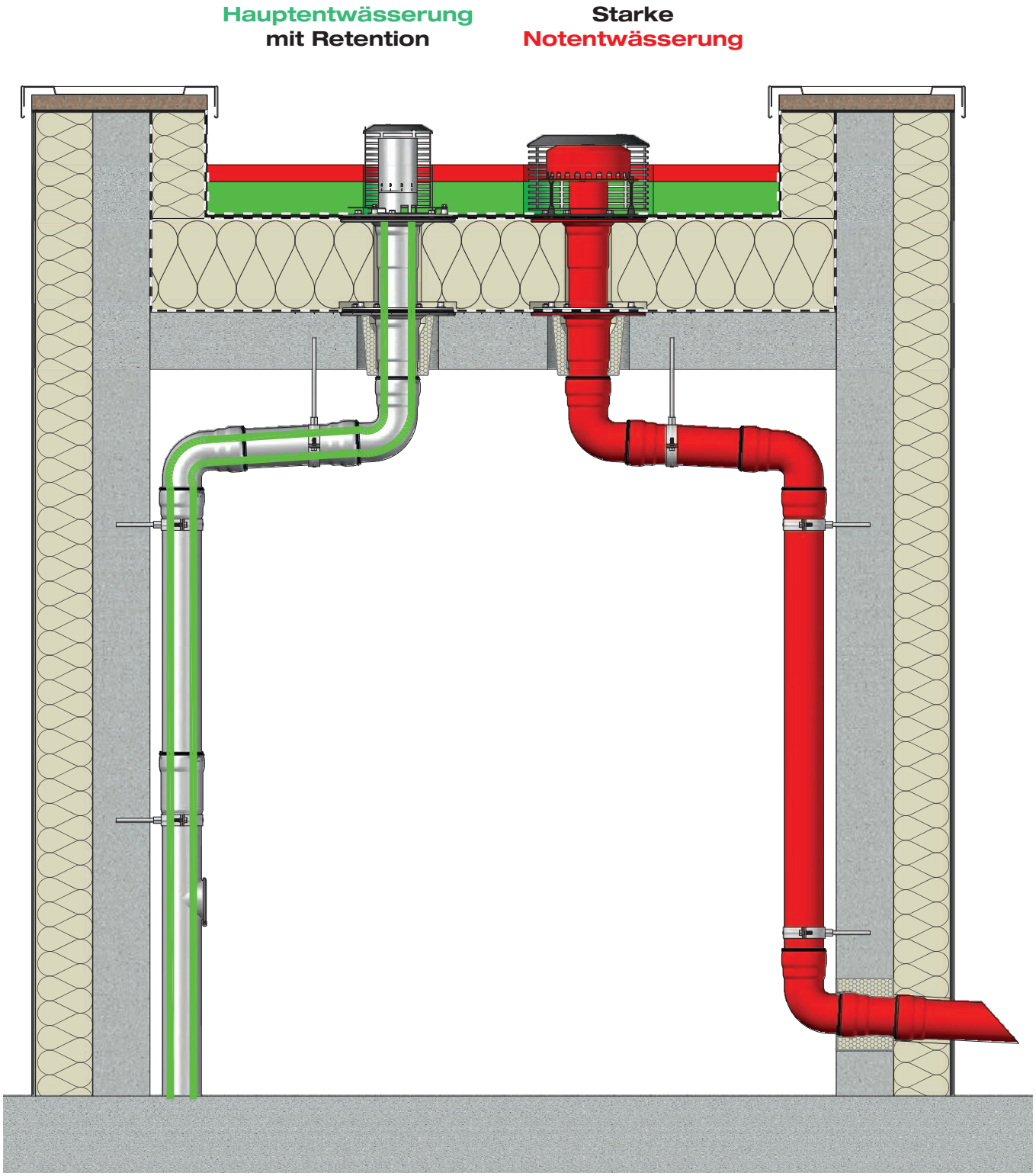
Hauptentwässerung
mit Retention
Starke
Notentwässerung

10 Neuheit 10: LORO-X VARIOFIT Mehrfach-Rohrdurchführungen

Variabel und passgenau nach Kundenwunsch - Für minimalen Abstand zwischen den Rohren

LORO-X VARIOFIT Rohrdurchführungen bestehen aus mehreren eng nebeneinander liegenden Rohrdurchführungen auf einem Edelstahlflansch der Brandschutzklasse A1, die auftragsbezogen gemäß Ihrer Anforderungen auf der Fläche angeordnet werden können.

Wir freuen uns auf Ihre Anfrage !

Beispiel als senkrechte Rohrdurchführung für 3 LORO-X Rohre

Geringe Abstände

Die sonst eher großen Abstände zwischen den Rohren gemäß Flachdachrichtlinie werden durch die Anordnung auf nur einer einzelnen Platte zur Abdichtung deutlich reduziert. Auch kann der Abstand zur Attika oder zu anderen aufgehenden Bauteilen durch eine Aufkantung der Klebefläche minimiert werden.

Zur Lüftung, Entwässerung und Kabeldurchführung

Bei Verwendung der LORO-X Steckmuffe werden die Rohre druckfest und rückstausicher durch die Abdichtungsebene geführt. So können Entwässerungsrohre, Kabelschutzrohre oder auch Lüftungsrohre kombiniert durch abgedichtete Flächen geführt werden. Alle bekannten Vorteile und technische Daten der LORO-X Stahlabflussrohre bzw. LORO-XCL Edelstahlabflussrohre sind auf die Rohrdurchführungen übertragbar.

Beispiel mit 3 LORO-X DRAINLET Abläufen zur Entwässerung und 3 LORO-X Rohrdurchführungen

Alternativ kann an jeder Position anstatt einer Muffe auch eine Siebeinheit zur Entwässerung der Fläche vorgesehen werden. So sind auch Rohrdurchführungen in Verbindung z.B. mit einer Dach- oder Balkonentwässerung möglich.

Sichere Abdichtung

Die Abdichtung auf dem Edelstahlflansch (als Klebeflansch) erfolgt einfach mit geeigneten Flüssigkunststoffen. Alternativ kann auch ein Klemmflansch für Abdichtungsbahnen vorgesehen werden.

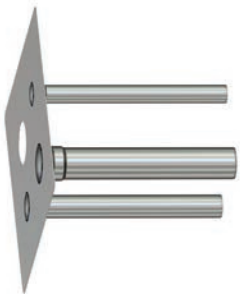

Beispiel als Wanddurchführung für 3 wasserdichte LORO-X Rohre und 1 bauseitige Durchführung

Zweiteilig für Warmdächer

Auf Wunsch können die LORO-X VARIOFIT Rohrdurchführungen auch zweiteilig, also mit einem Oberteil und einem Unterteil gefertigt werden. Da mehrere nebeneinander liegende Rohre bauseitig schwer

abzulängen sind, werden die Rohrlängen des Oberteils nach Ihren Vorgaben gefertigt (üblicherweise 350 bis 400 mm), so dass sie genau die Stärke der Wärmedämmung überbrücken. Die Rohrlängen des Unterteils werden entsprechend so gefertigt, dass sie durch die Dach-konstruktion genau bis zum Anschluss an das innenliegende Rohrsystem reichen.

Vorteile:

- Korrosions- und UV-Beständig
- Aus Edelstahl mit 1 mm Stärke oder nach Anforderung
- Passgenaue Rohrlängen nach Vorgabe, ohne bauseitiges Ablängen
- LORO-X DRAINLET Haube zur Entwässerung der Fläche möglich

Maße

- Außenmaße bis 1000 x 700 mm für frei platzierbare Rohrdurchführungen
- LORO-X Steckmuffen zur wasserdichten Durchführung in DN 40, 50, 70, 100, 125, 150
- Mindest-Abstände der Muffen (Mittenmaß)
    - DN 40, 50, 70 und 100 = 140 mm
    - DN 125 = 180 mm
    - DN 150 = 210 mm

LORO-VARIOFIT Rohrdurchführungen

		DN 40	DN 50	DN 70	DN 100	DN 125	DN 150
		•	•	•	•	•	•
		•	•	•	•	•	•
		•	•	•	•	•	•

Der LORO-Service:
Alles aus einer Hand.

LORO-X Service-Team

Unser LORO-X Service-Team bietet entscheidende Service- und Beratungsleistungen. Die Berechnung und Planung kompletter Entwässerungssysteme in Ihrem Bauvorhaben gehört ebenso zu unserem Angebot, wie die Baustellenbetreuung durch unseren technischen LORO-Außendienst. Mit LORO haben Sie jederzeit den zuverlässigen Partner für Ihre Dach- und Balkonentwässerungssysteme.

Berechnung und Auslegung

Bei Planung und Einbau von Dachentwässerungssystemen ist oft die Erfahrung von Dachentwässerungstechnikern gefragt. Gemeinsam mit unseren Spezialisten können Sie Detaillösungen für aktuelle Projekte erarbeiten. Immer wenn Sie eine Attika-, Dach- oder Balkonentwässerung planen, freuen wir uns, Ihr Projekt persönlich zu begleiten!

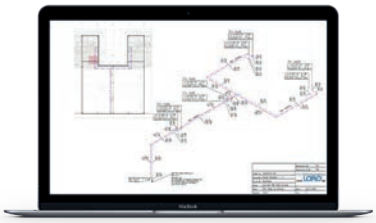

Datenblätter

Jede gemessene Abflusskurve ist die Kennlinie eines LORO-X Fertig-Dachentwässerungssystems, in der zu jeder Wasserhöhe auf dem Dach der entsprechende Abfluss vom Dach abgelesen werden kann. Die LORO-X Abflusskurve ergibt zusammen mit der CAD-Zeichnung und der Stückliste den normgerechten Leistungsnachweis für das Fertig-Dachentwässerungssystem. Gleichzeitig bietet das LX-Datenblatt die Grundlage für die Planung der Dachentwässerung.

Schnelle Lieferung

Dank unseres Hochregallagers für kleinere Artikel und unseren großen Lagerflächen für lange Rohre sind nahezu alle Standard-Artikel kurzfristig lieferbar. Gerne vereinbaren wir mit Ihnen den optimalen Liefertermin in Ihr Lager oder direkt zur Baustelle. Wenn es schnell gehen muss:
In vielen Fällen können wir mit dem LORO-X Express-Service europaweit von einem Tag auf den nächsten liefern!

Sonderlösungen

Die Werkstoffe Stahl, Edelstahl und Aluminium eignen sich optimal für Sonderlösungen! Die Dachentwässerungstechniker von LORO finden in Absprache mit Ihnen für fast jede Aufgabe die passende Lösung. Sägen, Biegen und Schweißen sind die flexibelen Verformungsmöglichkeiten des Werkstoffes Stahl. Ohne auf Gießformen angewiesen zu sein, können unsere Spezialisten der Metallverarbeitung viele Sonderlösungen zeitnah für Sie produzieren.

Langlebiger Einsatz auf höchstem Niveau

LORO-X Wiederherstellungs-Kreislauf

100% Kreislauf

Bei der fachgerechten LORO-X Wiederherstellung wird das an LORO zurückgegebene Produkt auf alle Maße und Toleranzen geprüft und millimetergenau wiederhergestellt. Mit der darauf folgenden Erneuerung der Zinkschicht wird der zugrundeliegende Stahl ohne Einschmelzen zu 100% im neuen Produkt weiter verwendet.

0% Stahlverbrauch - 100% Kreislauf

Gebäude sollten „kreislauffähig“ gebaut oder saniert werden, sodass die verwendeten Produkte mehrere Lebenszyklen erleben können. Beim sogenannten „Design for Disassembly“ wird bereits in der Planungsphase an die Demontierbarkeit aller Systemteile gedacht. So entsteht am Ende der Nutzungsdauer kein Abfall, sondern alle Systemteile können nach der qualitativen Aufbereitung durch LORO in einem neuen Dachent-wässerungssystem weiterverwendet werden.

LORO-X Stahlabflussrohre und Formteile aus feuerverzinktem Stahl sind durch die schützende Zinkschicht in optimaler Weise kreislauffähig, da der geschützte Stahl „konserviert“ wird. Fossile Rohstoffe, wie Eisenerz und Energie, bleiben im einmal produzierten LORO-X Stahlabflussrohr theoretisch für unendlich viele Lebenszyklen erhalten.

Erneuerbare Stahl-Zink Verbindung

Möglich ist dies bei LORO-X Stahlabflussrohren durch den zweischichtigen Aufbau aus Stahl und Zinkschicht: In den Jahrzehnten des jeweiligen Lebenszyklus wird üblicherweise nur die schützende Feuerverzinkung durch Umwelteinflüsse beansprucht, ohne dass der darunterliegende Stahl beeinträchtigt wird!

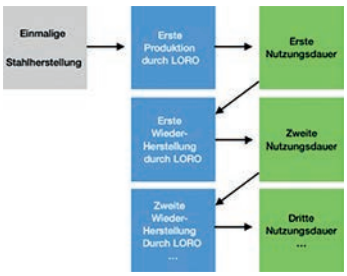

Regionale Manufaktur

Im Gegensatz zur weitgehend automatisierten Neuproduktion großer Stückzahlen, ist die fachgerechte Wiederherstellung einzelner zurückgegebener Produkte echte „Handarbeit“. Das Aufbereiten, Kalibrieren und neu Verzinken des objektbezogenen Produktmixes erfolgt durch unsere Fachleute regional mit minimalen Transportwegen.

Minimaler ökologischer Fußabdruck

Mit LORO-X entsteht ein nachhaltiger Wiederherstellungs-Kreislauf über Generationen:

- Nachhaltige Nutzung eines LORO-Produktes über viele Generationen
- Kein energieintensives Einschmelzen des vorhandene Stahls
- Keine Beimischung von neuem Stahl
- Kein Abbau von neuem Eisenerz
- Minimale Transportwege von und nach Bad Gandersheim, im grünen Herzen Deutschlands

Stahl feuerverzinkt bleibt.

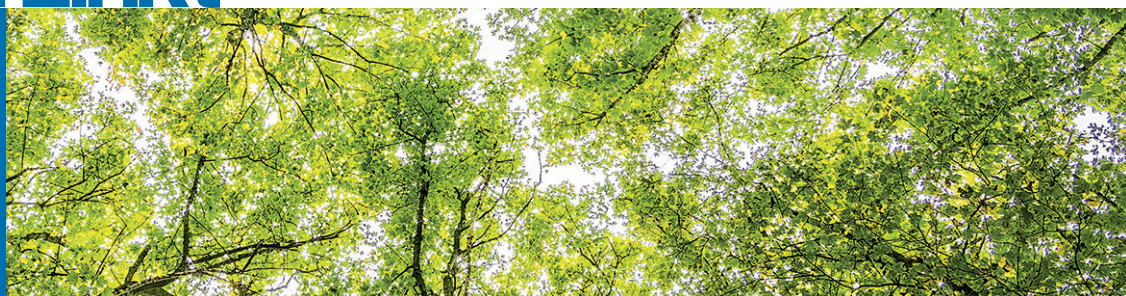

Werkvertretungen

Ihre Ansprechpartner

1 Rudolf Strauß GmbH Industrievertretung
Tel: +49 40 88 365 77 0 • industrievertretungen@r-strauss.de
Thomas Scholz Gebiet Nord 1
Tel: +49 152 08735603 • scholz@r-strauss.de

Innendienst: Sascha Oeltze • Tel: +49 538271128 • s.oeltze@lorowerk.de
Innendienst: André Pralle • Tel: +49 5382 71300 • a.pralle@lorowerk.de

2 Ralf Kaminski Technischer Berater
Mobil: +49 175 524 64 94 • ralf.kaminski@lorowerk.de

Innendienst: André Pralle • Tel: +49 5382 71300 • a.pralle@lorowerk.de

3 Thomas Cassel Technischer Berater
Mobil: +49 170 9646066 • thomas.cassel@lorowerk.de

Innendienst: Jared König • Tel: +49 5382 71271 • j.koenig@lorowerk.de
Rabea Ebbecke • Tel: +49 5382 71302 • r.ebbecke@lorowerk.de

4 Markus Bernad Technischer Berater
Key Account Gebiet West 2 3 4 6
Mobil: +49 175 8421848 • markus.bernad@lorowerk.de
Stefan Kruska Technischer Berater
Mobil: +49 172 209 27 77 • kruska@kruska-beratung.de

LORO-X Lager West
Harald Peglow
Mewer Ring 7 • 58454 Witten • Tel: +49 2302 913160 • witten@lorowerk.de

Innendienst: Jared König • Tel: +49 5382 71271 • j.koenig@lorowerk.de
Rabea Ebbecke • Tel: +49 5382 71302 • r.ebbecke@lorowerk.de

6 Bernd Albert Skiba Technischer Berater
Mobil: +49 160 97900435 • bernd.skiba@lorowerk.de
Innendienst: Thorsten Börstling • Tel: +49 5382 71252 • t.boerstling@lorowerk.de

5 René Kassin Technischer Berater
Key Account Gebiet Süd 5 7 8 9 10 11
Mobil: +49 175 5739364 • rene.kassin@lorowerk.de

Innendienst: Nadine Pralle
Tel: +49 5382 71223 • n.pralle@lorowerk.de

7 Udo Keidel Technischer Berater
Mobil: +49 160 90153146 • udo.keidel@lorowerk.de
Innendienst: Nadine Pralle • Tel: +49 5382 71223 • n.pralle@lorowerk.de

Innendienst: Christine Wille • Tel: +49 5382 71303 • c.wille@lorowerk.de
Lucas Heuer • Tel: +49 5382 71250 • l.heuer@lorowerk.de

8 Andreas Schneider Technischer Berater
Mobil: +49 160 98975044 • andreas.schneider@lorowerk.de

Innendienst: Annette Jürries-Hoppmann • Tel: +49 5382 71 296 •
a.juerries-hoppmann@lorowerk.de

9 Oliver Koch Technischer Berater
Mobil: +49 175 574 02 25 • oliver.koch@lorowerk.de

Innendienst: Annette Jürries-Hoppmann • Tel: +49 5382 71 296 •
a.juerries-hoppmann@lorowerk.de

LORO-X Lager Baden-Württemberg
Pierre Purgoll
Lise-Meitner-Ring 1 • 89231 Neu-Ulm • Tel: +49 731 833 00 •
neu-ulm@lorowerk.de

10 Peter Wollitz Technischer Berater
Mobil: +49 170 921 16 62 • peter.wollitz@lorowerk.de

Betreuung Großhandel: Laufer Industrievertretungen GmbH •
Tel: +49 8024 30 30 692 • Mobil: +49 172 8558004 •
rudolf.laufer@laufer-iv.de

Innendienst: Christine Wille • Tel: +49 5382 71 303 • c.wille@lorowerk.de
Lucas Heuer • Tel: +49 5382 71250 • l.heuer@lorowerk.de

11 Johann Schaub Technischer Berater
Mobil: + 49 151 62523524 • johann.schaub@lorowerk.de

Betreuung Großhandel: Laufer Industrievertretungen GmbH •
Tel: +49 8024 30 30 692 • Mobil: +49 172 855 80 04 •
rudolf.laufer@laufer-iv.de

Innendienast: Christine Wille • Tel: +49 5382 71 303 • c.wille@lorowerk.de
Lucas Heuer • Tel: +49 5382 71 250 • l.heuer@lorowerk.de

12 Alexander Dickhaut Technischer Berater
Mobil: +49 170 5580199 • alexander.dickhaut@lorowerk.de

Ronny Amrey Technischer Berater
Mobil: +49 171 21344 35 • r.amrey@lorowerk.de

Innendienst: Veronica Magnusson • Tel: +49 5382 71258 • v.magnusson@lorowerk.de
Marco Wolter • Tel: +49 5382 71307 • m.wolter@lorowerk.de

Büro Leipzig
Iris Pohl, Susanne Kietz
Tel: +49 342 0542690 • wb.leipzig@lorowerk.de

13 Steffen Spigaht Technischer Berater
Key Account Gebiet Ost 12 13
Mobil: +49 171 9759168 • steffen.spigaht@lorowerk.de

Frank Lacina Technischer Berater
Mobil: +49 170 730 53 53 • frank.lacina@lorowerk.de

Innendienst: Melanie Hünecke • Tel: +49 5382 71228 • m.huenecke@lorowerk.de

Ulrich Spigaht Technischer Berater
Mobil: +49 160 90515047 • ulrich.spigaht@lorowerk.de

Innendienst: Melanie Hünecke • Tel: +49 5382 71228 • m.huenecke@lorowerk.de

---

Stefan Günther Leitung Vertrieb
Mobil: +49 175 2917864 • stefan.guenther@lorowerk.de

Steffen Spigaht Verkaufsleiter
Mobil: +49 171 9759168 • steffen.spigaht@lorowerk.de

Hendrik Henze Leitung Verkauf-Innendienst
Tel. +49 5382 71187 • hendrik.henze@lorowerk.de

LOROWERK K.H. Vahlbrauk GmbH & Co. KG
Kriegerweg 1 • 37581 Bad Gandersheim, Postfach 13 80 • 37577 Bad Gandersheim
Tel. +49 5382 71 0 • Telefax +49 5382 71 2 03 • Internet: www.loro.de • e-mail: infocenter@lorowerk.de